AN2865 TX

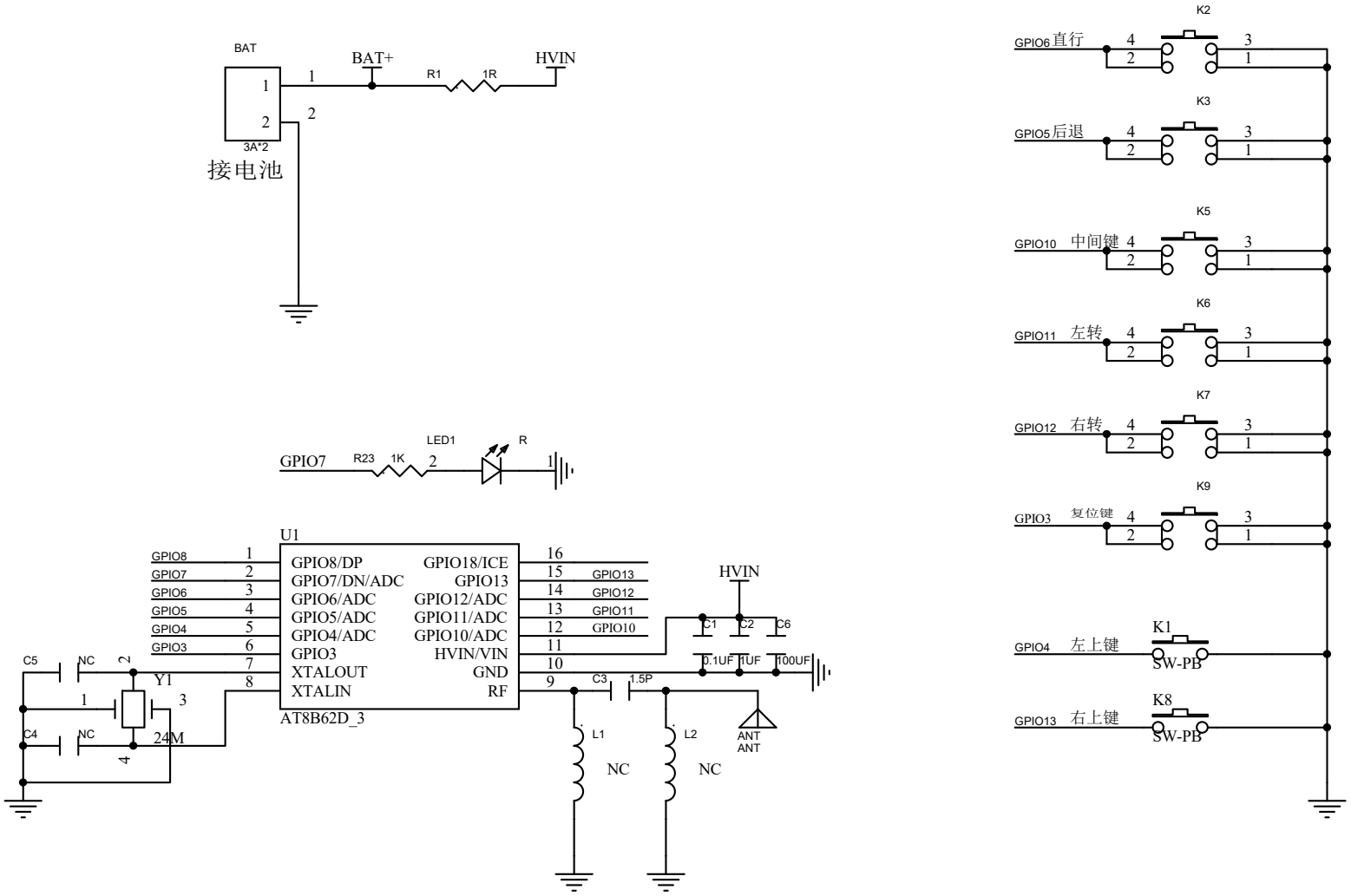
BAT
BAT+
HVIN
R1
1R
3A*2
接电池
GPIO7
R23
1K
LED1
R
U1
GPIO8/DP
GPIO7/DN/ADC
GPIO6/ADC
GPIO5/ADC
GPIO4/ADC
GPIO3
XTALOUT
XTALIN
GPIO18/ICE
GPIO13
GPIO12/ADC
GPIO11/ADC
GPIO10/ADC
HVIN/VIN
GND
RF
AT8B62D_3
C5
NC
Y1
C4
NC
24M
C1
C2
C6
0.1UF
1UF
100UF
C3
1.5P
L1
L2
NC
NC
ANT
ANT
K2
GPIO6 直行
K3
GPIO5 后退
K5
GPIO10 中间键
K6
GPIO11 左转
K7
GPIO12 右转
K9
GPIO3 复位键
K1
GPIO4 左上键
SW-PB
K8
GPIO13 右上键
SW-PB