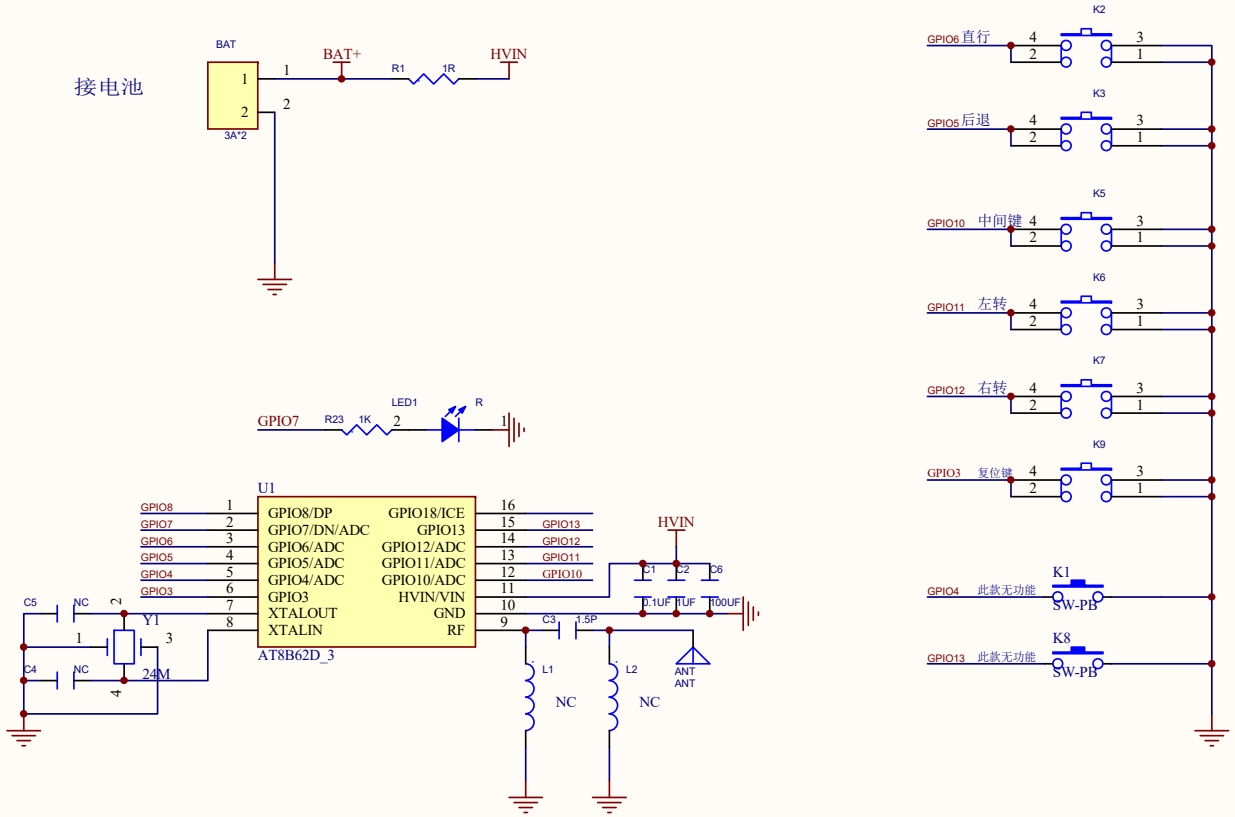AN2868 TX-V01