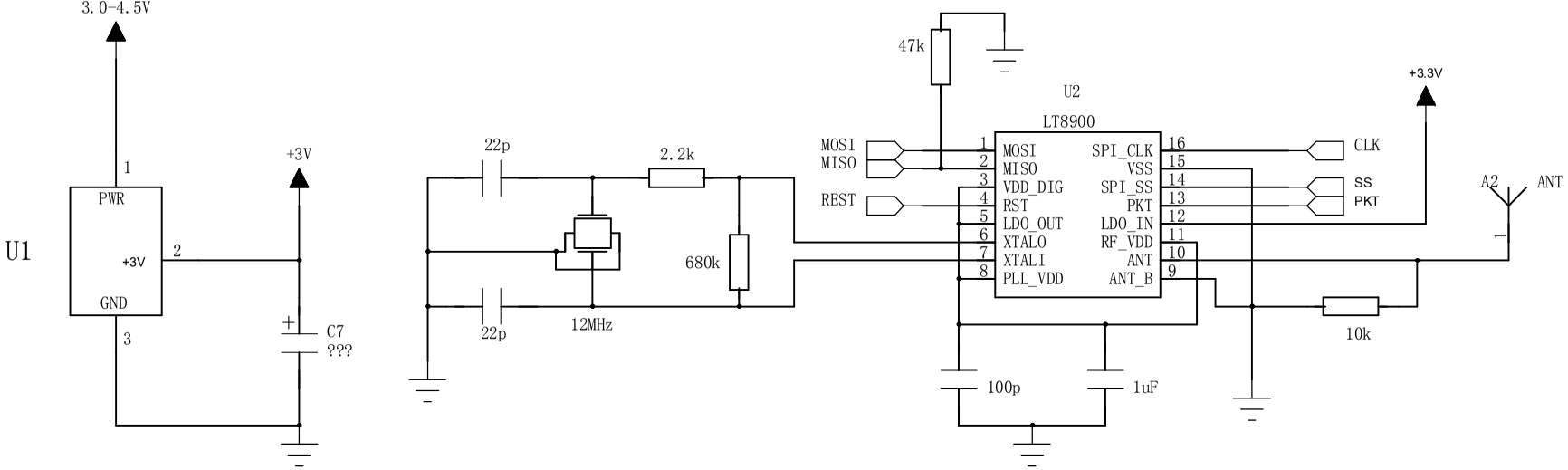
3.0-4.5V
U1
PWR
+3V
GND
+3V
C7
???
22p
2.2k
680k
12MHz
22p
47k
U2
LT8900
MOSI
MISO
REST
MOSI
MISO
VDD_DIG
RST
LDO_OUT
XTALO
XTALI
PLL_VDD
SPI_CLK
VSS
SPI_SS
PKT
LDO_IN
RF_VDD
ANT
ANT_B
CLK
SS
PKT
+3.3V
A2
ANT
10k
100p
1uF

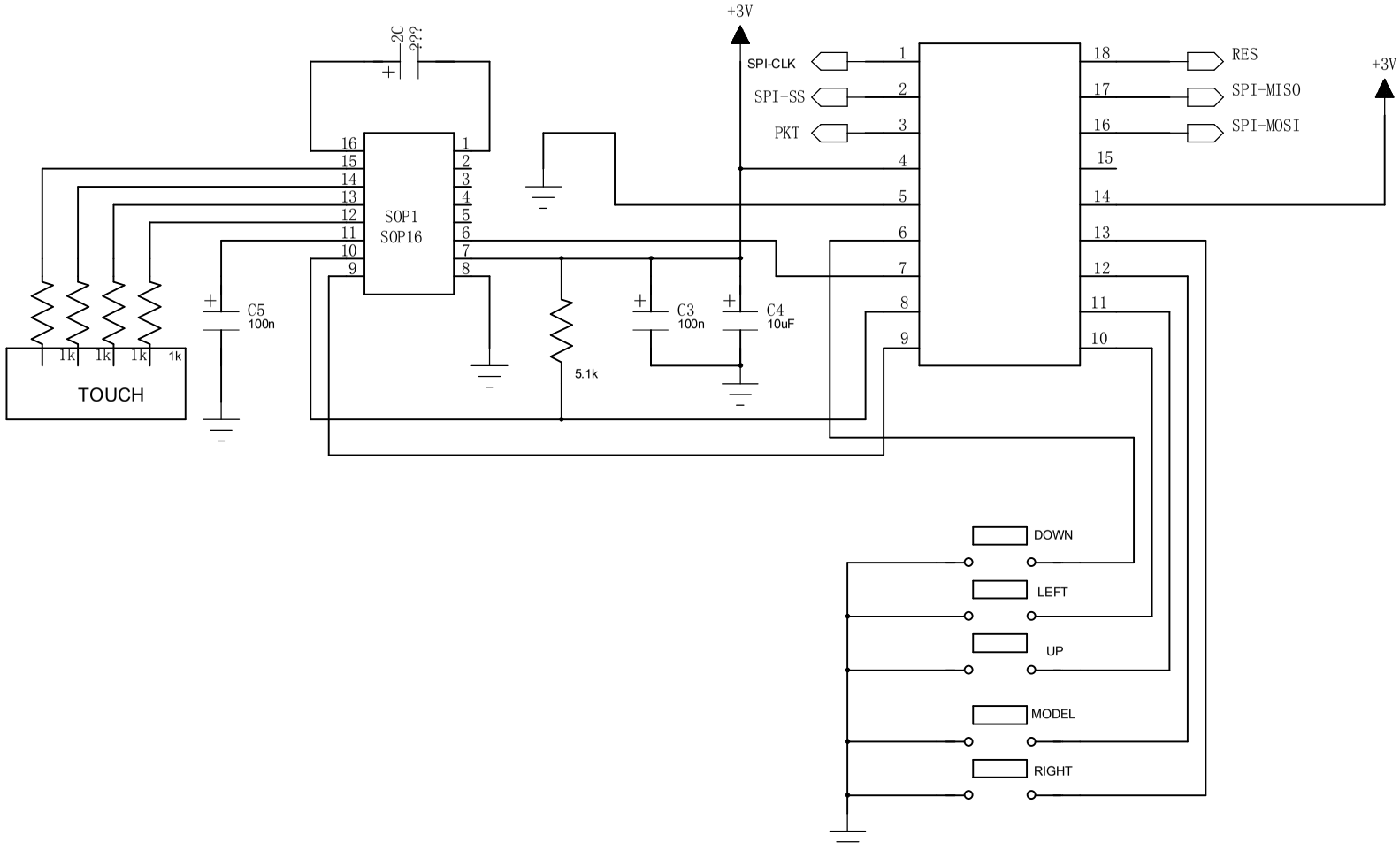
2C
???
SOP1
SOP16
+3V
SPI-CLK
SPI-SS
PKT
RES
SPI-MISO
SPI-MOSI
+3V
C5
100n
1k
1k
1k
1k
TOUCH
5.1k
C3
100n
C4
10uF
DOWN
LEFT
UP
MODEL
RIGHT