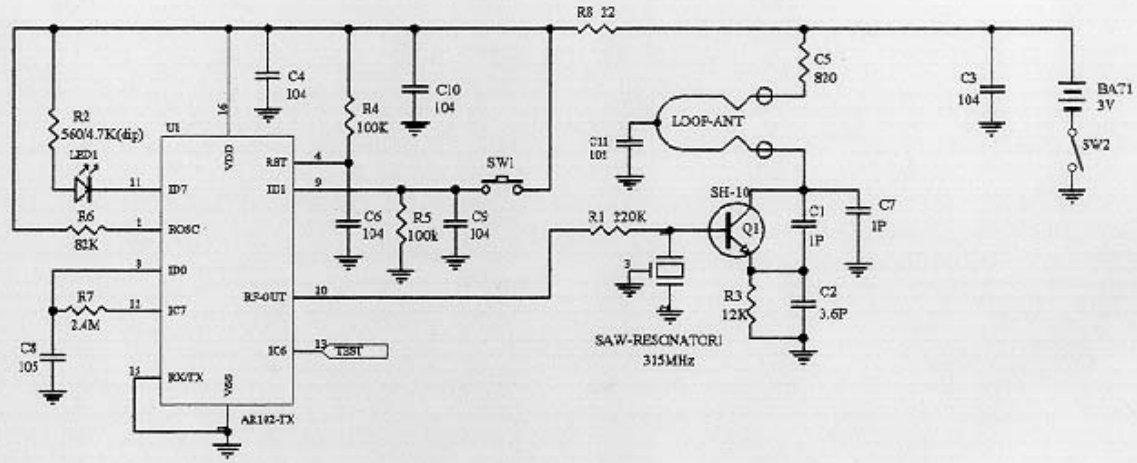

	製圖者	審核者	核准者
姓名			
日期			

Title	尋呼器 (發射器-315MHz)	
Size A4	Number 立芹	Revision 01
Date: 24-Oct-2003	Sheet of	
File: C:\Sun98\..\FIND28-315TX\FCC.sch	Draw By: DOMINIC	