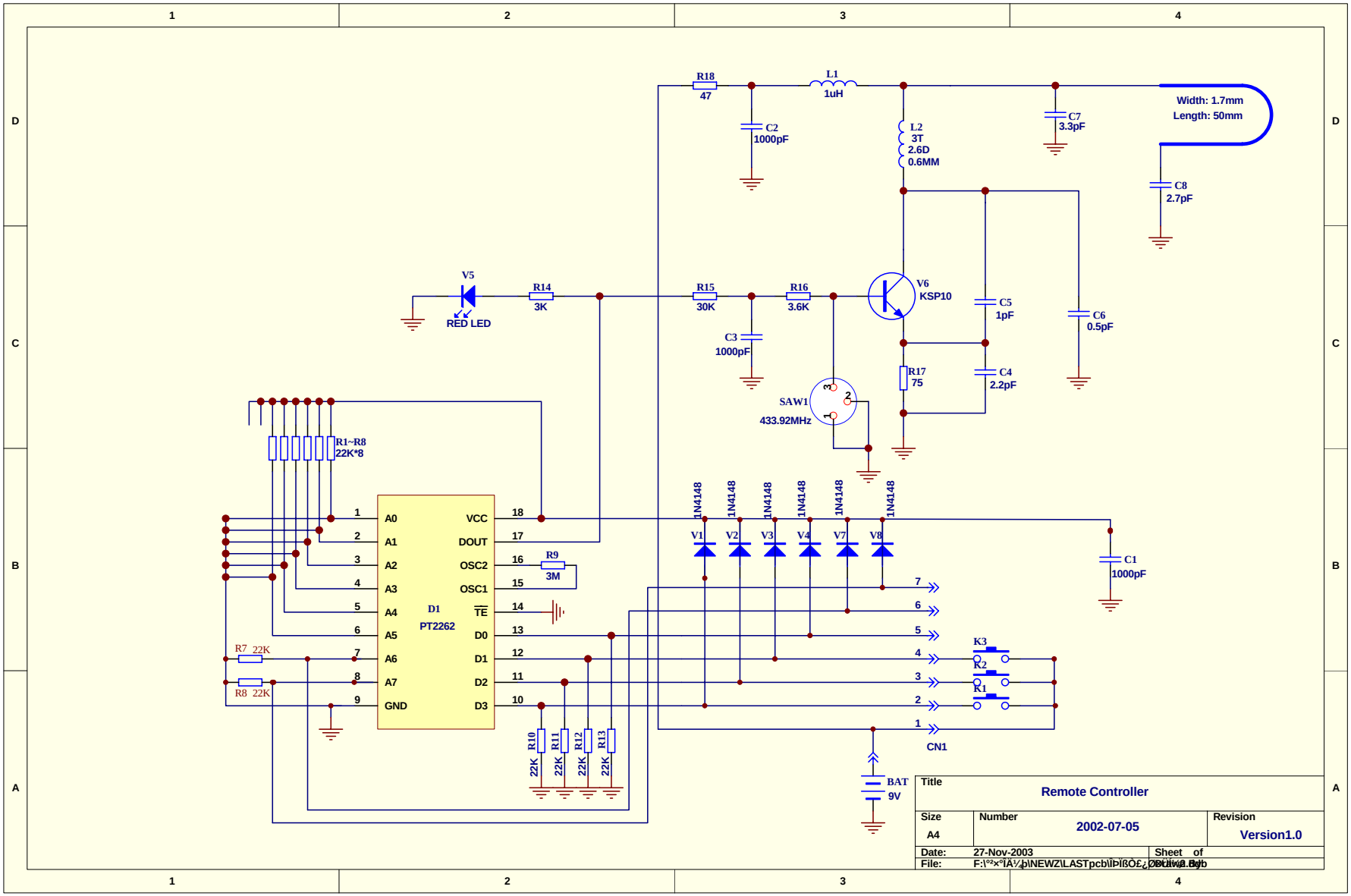
R18
47
L1
1uH
C2
1000pF
L2
3T
2.6D
0.6MM
C7
3.3pF
Width: 1.7mm
Length: 50mm
C8
2.7pF
V5
RED LED
R14
3K
R15
30K
R16
3.6K
V6
KSP10
C5
1pF
C6
0.5pF
C3
1000pF
R17
75
C4
2.2pF
SAW1
433.92MHz
R1~R8
22K*8
1N4148
V1
V2
V3
V4
V7
V8
C1
1000pF
A0
A1
A2
A3
A4
A5
A6
A7
GND
VCC
DOUT
OSC2
OSC1
TE
D0
D1
D2
D3
D1
PT2262
R9
3M
R7 22K
R8 22K
R10
R11
R12
R13
22K
K3
K2
K1
CN1
BAT
9V
Title
Remote Controller
Size
A4
Number
2002-07-05
Revision
Version1.0
Date:
27-Nov-2003
Sheet of
File: