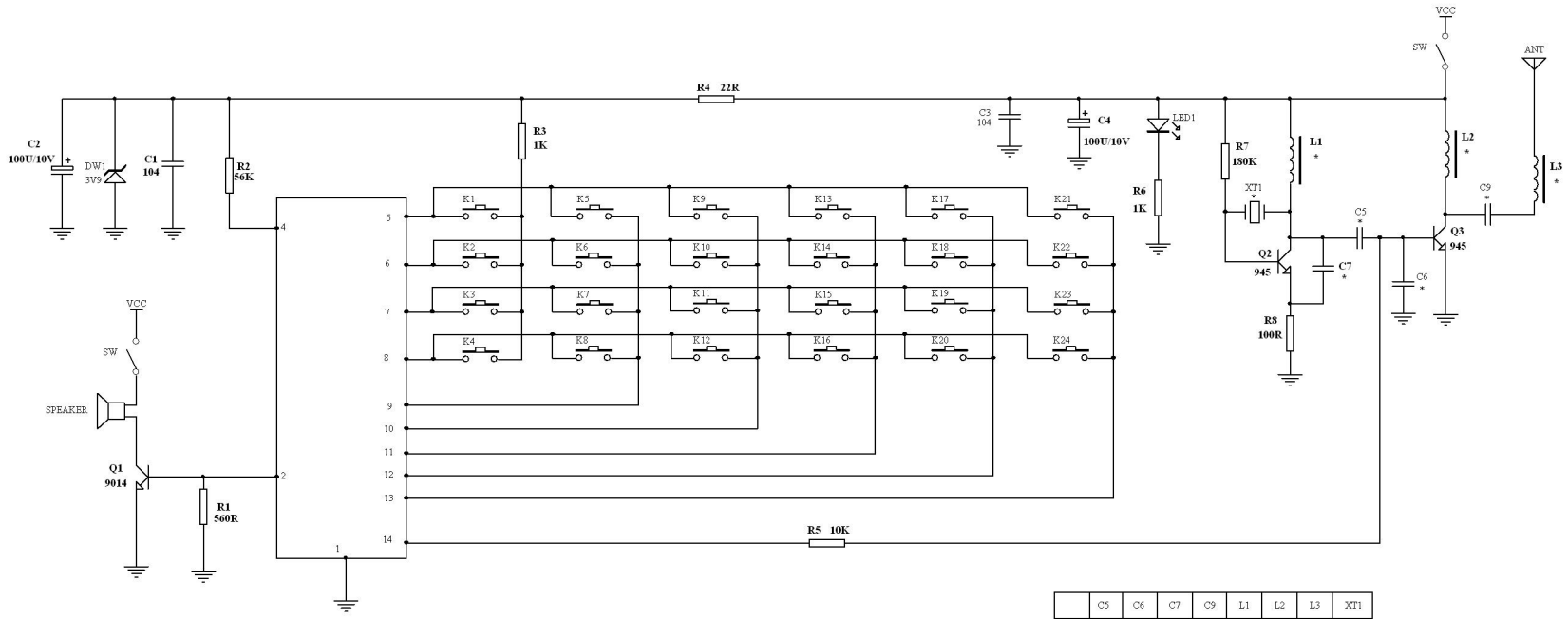

	C5	C6	C7	C9	L1	L2	L3	XT1
27M	47P	68P	47P	151P	2.2uH	3.6uH	4.7uH	27.145
49M	8P	47P	22P	101P	2.2uH	2.2uH	2.2uH	49.860

审 核		编程车发射 电路图			
标准化			等级标记	第 1 张	共 1 张
批 准					
日 期	20060510				