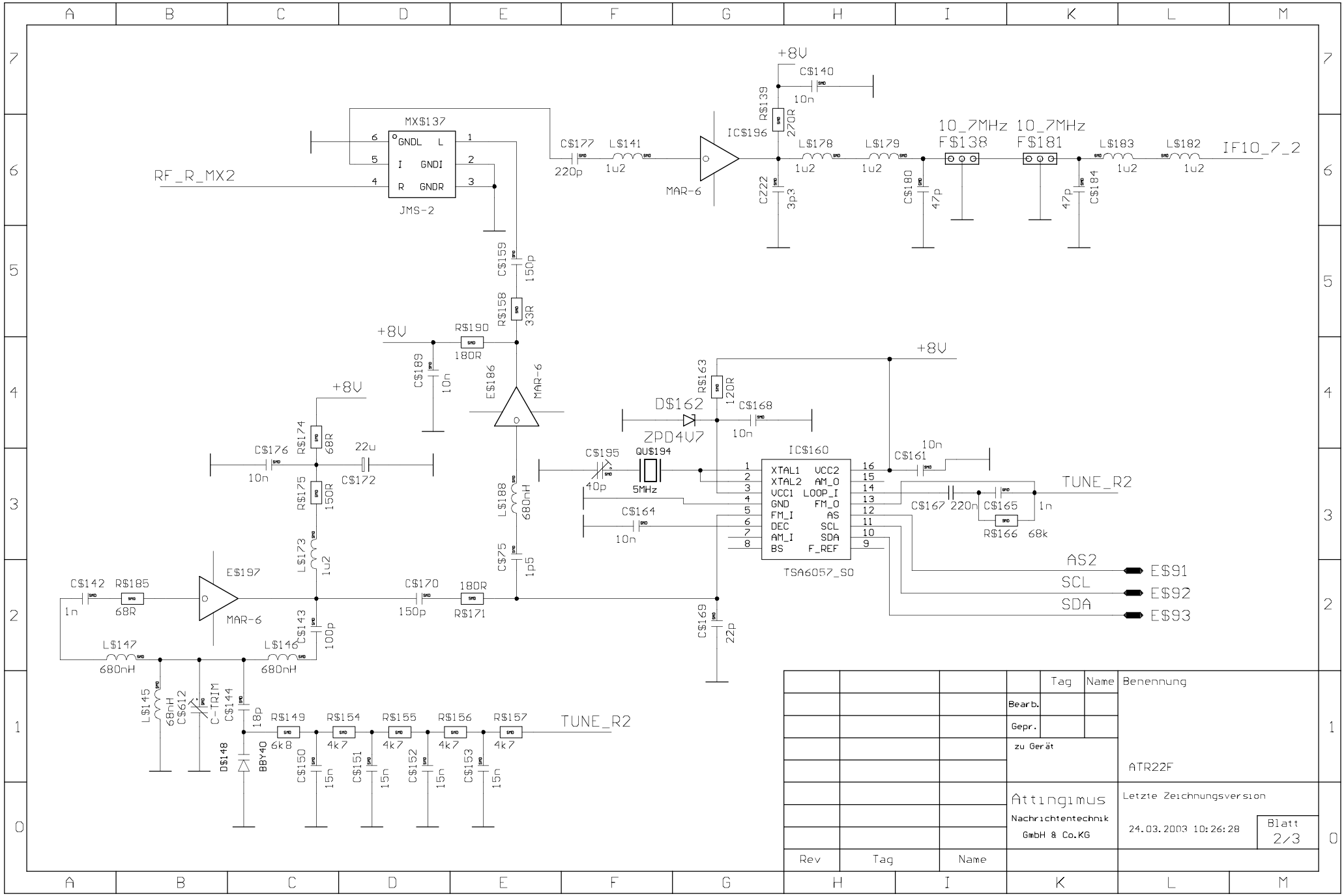

				Tag	Name	Benennung
			Bearb.			
			Gepr.			
			zu Gerät			ATR22F
			Attingimus Nachrichtentechnik GmbH & Co.KG			Letzte Zeichnungsversion 24.03.2003 10:26:28
Rev	Tag	Name				Blatt 2/3