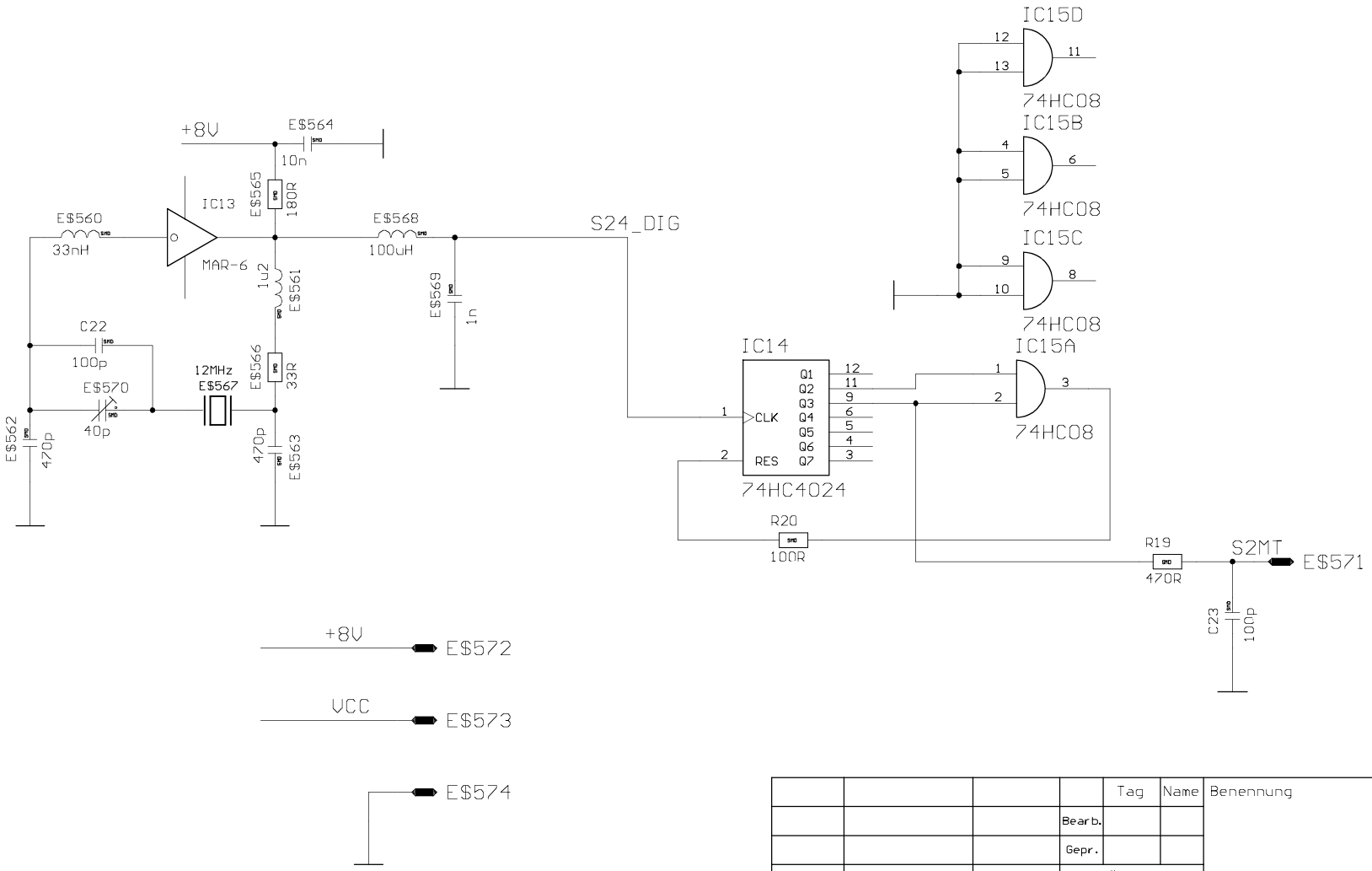

				Tag	Name	Benennung
			Bearb.			
			Gepr.			
			zu Gerät			ATQ20F
			Attingimus Nachrichtentechnik GmbH & Co.KG			Letzte Zeichnungsversion 24.03.2003 10:24:02
Rev	Tag	Name				Blatt 1/1