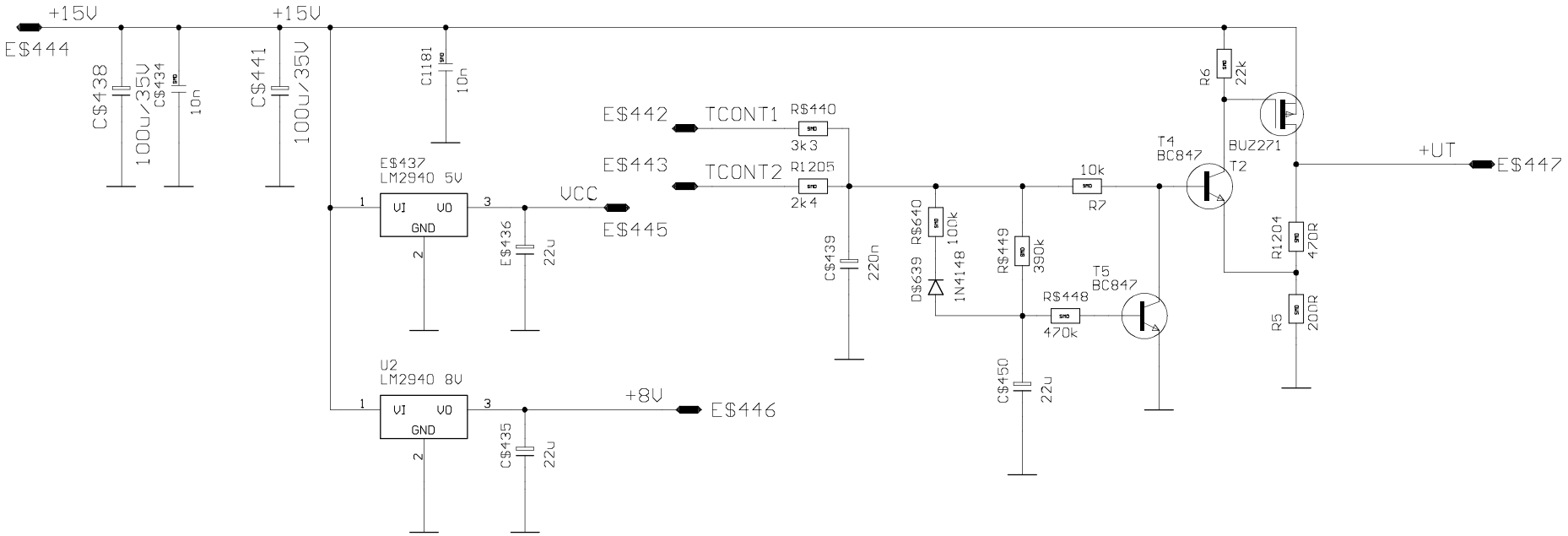

				Tag	Name	Benennung
			Bearb.			
			Gepr.			
			zu Gerät			ATP20F
			Attingimus Nachrichtentechnik GmbH & Co.KG			Letzte Zeichnungsversion 19.02.2003 9:47:44
						Blatt 1/1
Rev	Tag	Name				