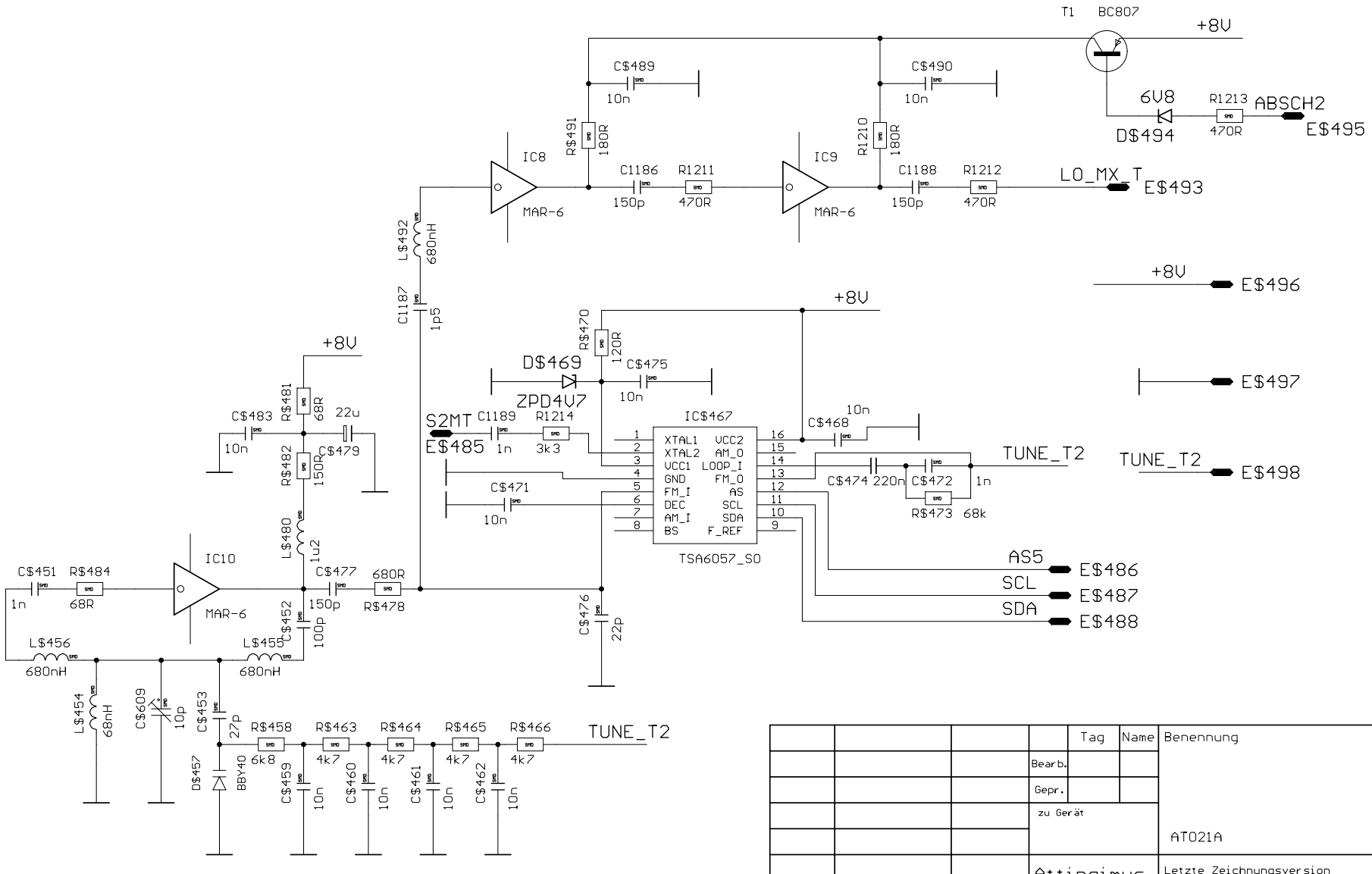

				Tag	Name	Benennung
			Bearb.			
			Gepr.			
			zu Gerät			AT021A
			Attingimus Nachrichtentechnik GmbH & Co.KG			Letzte Zeichnungsversion 20.02.2005 13:01:20
Rev	Tag	Name				Blatt 1/1