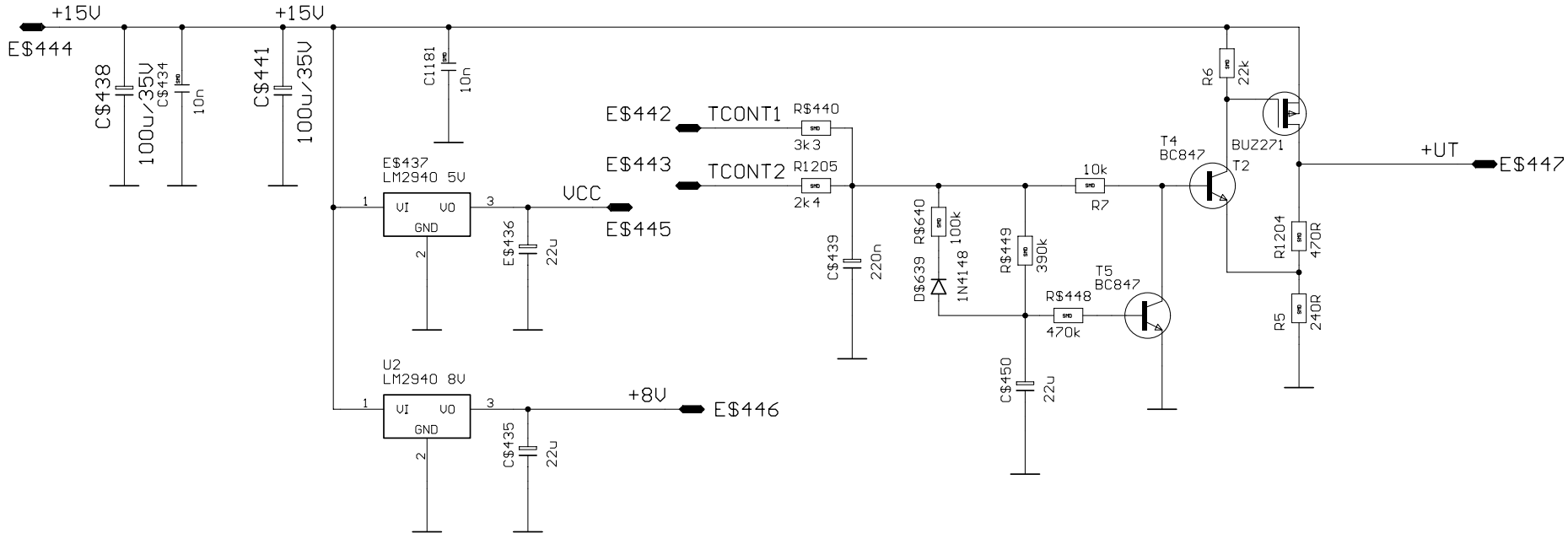

				Tag	Name	Benennung
			Bearb.			
			Gepr.			
			zu Gerät			ATP20A
			Attingimus Nachrichtentechnik GmbH & Co.KG			Letzte Zeichnungsversion 25.01.2005 17:24:06
Rev	Tag	Name				Blatt 1/1