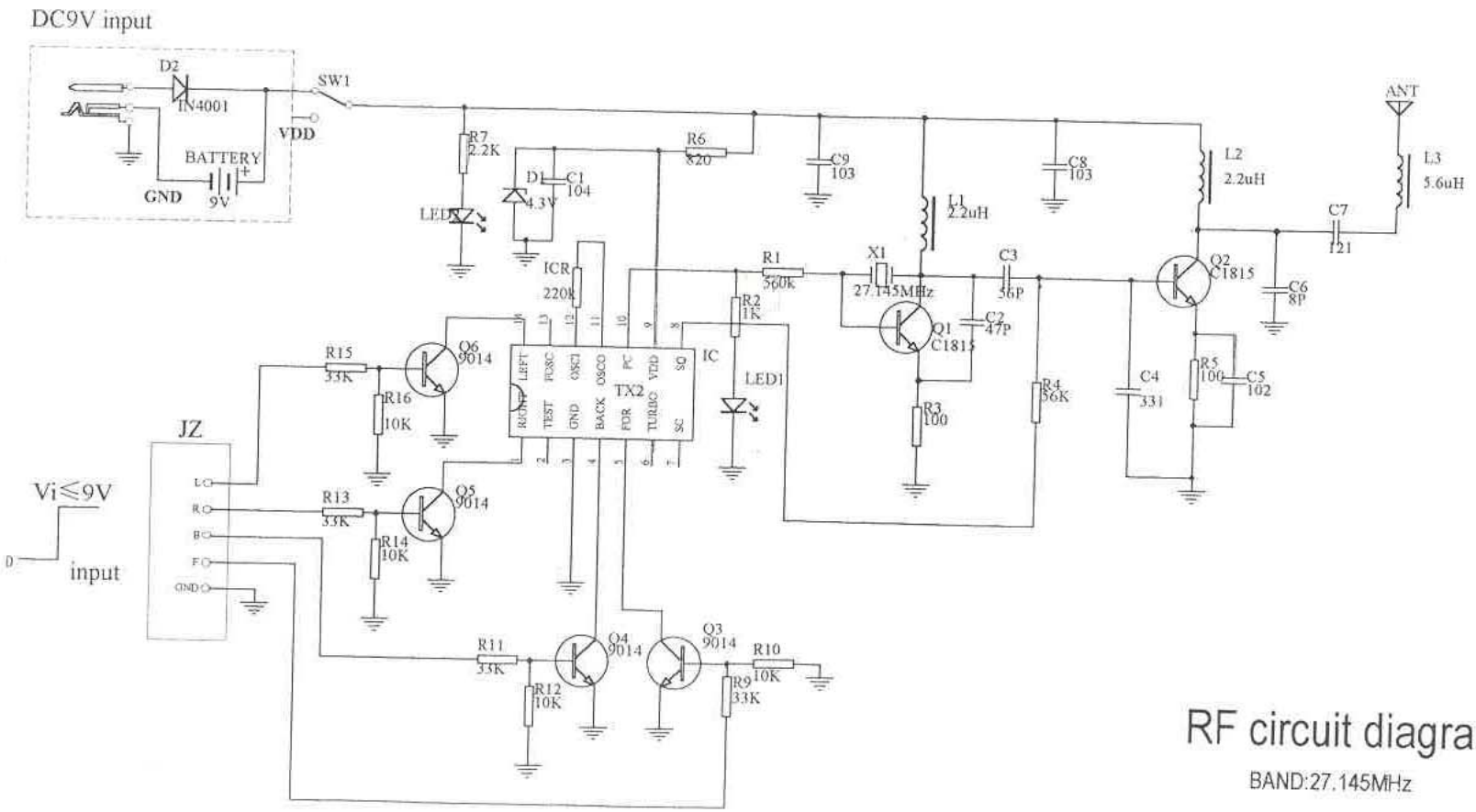

RF circuit diagram

BAND:27.145MHz