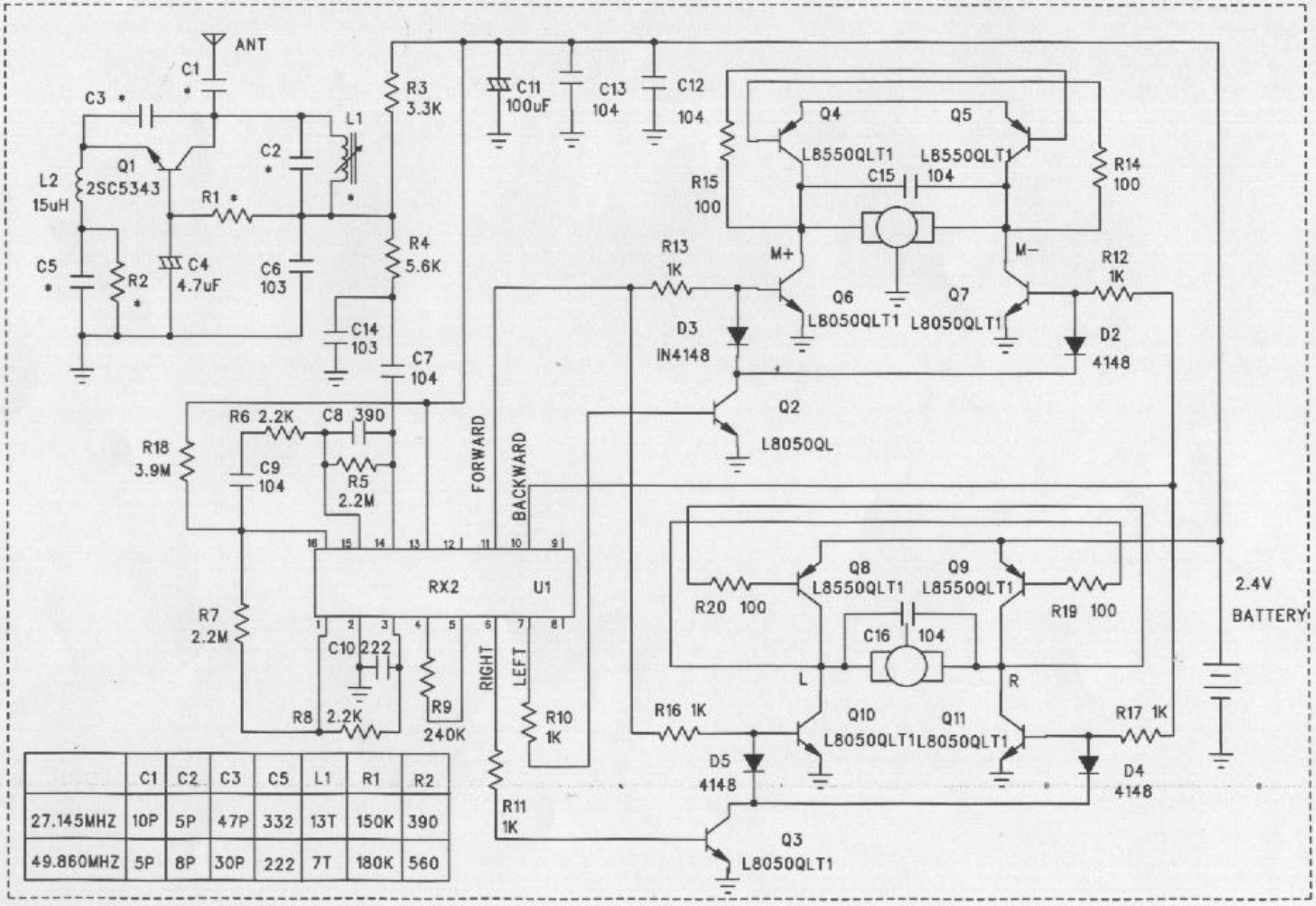

	C1	C2	C3	C5	L1	R1	R2
27.145MHZ	10P	5P	47P	332	13T	150K	390
49.860MHZ	5P	8P	30P	222	7T	180K	560