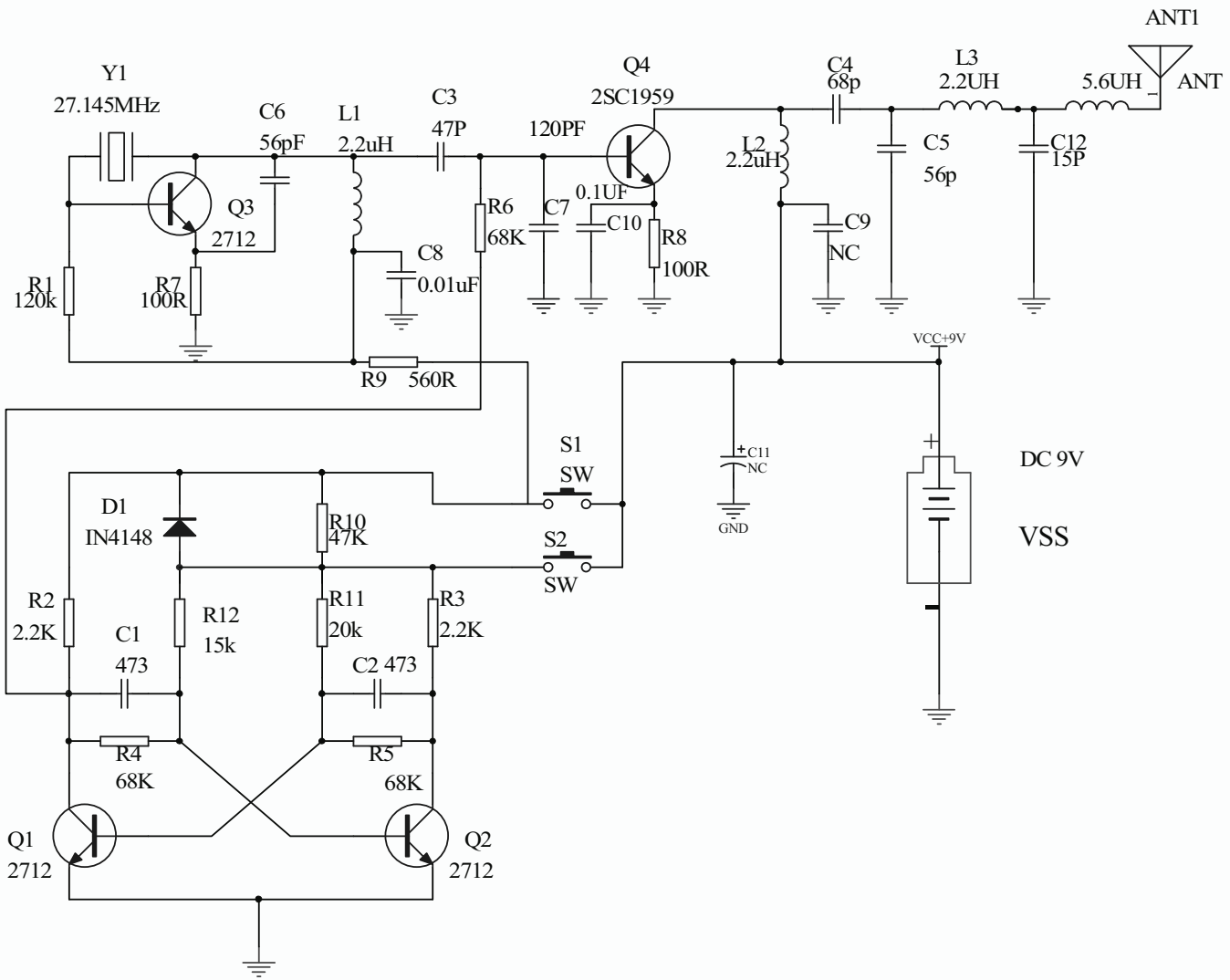

LUNG CHEONG	TITLE	GO GO CAR	DRAWING	DESIGN	APPROVED	SHEET
	FUNCTION	TX(27MHz)	S.H.XIONG	S.H.XIONG		1 OF 1
	DWG NO	DZ07-00GN069-01	2010/07/24	2010/07/24		

PDF 文件使用 "pdfFactory Pro" 试用版本创建 www.fineprint.com.cn