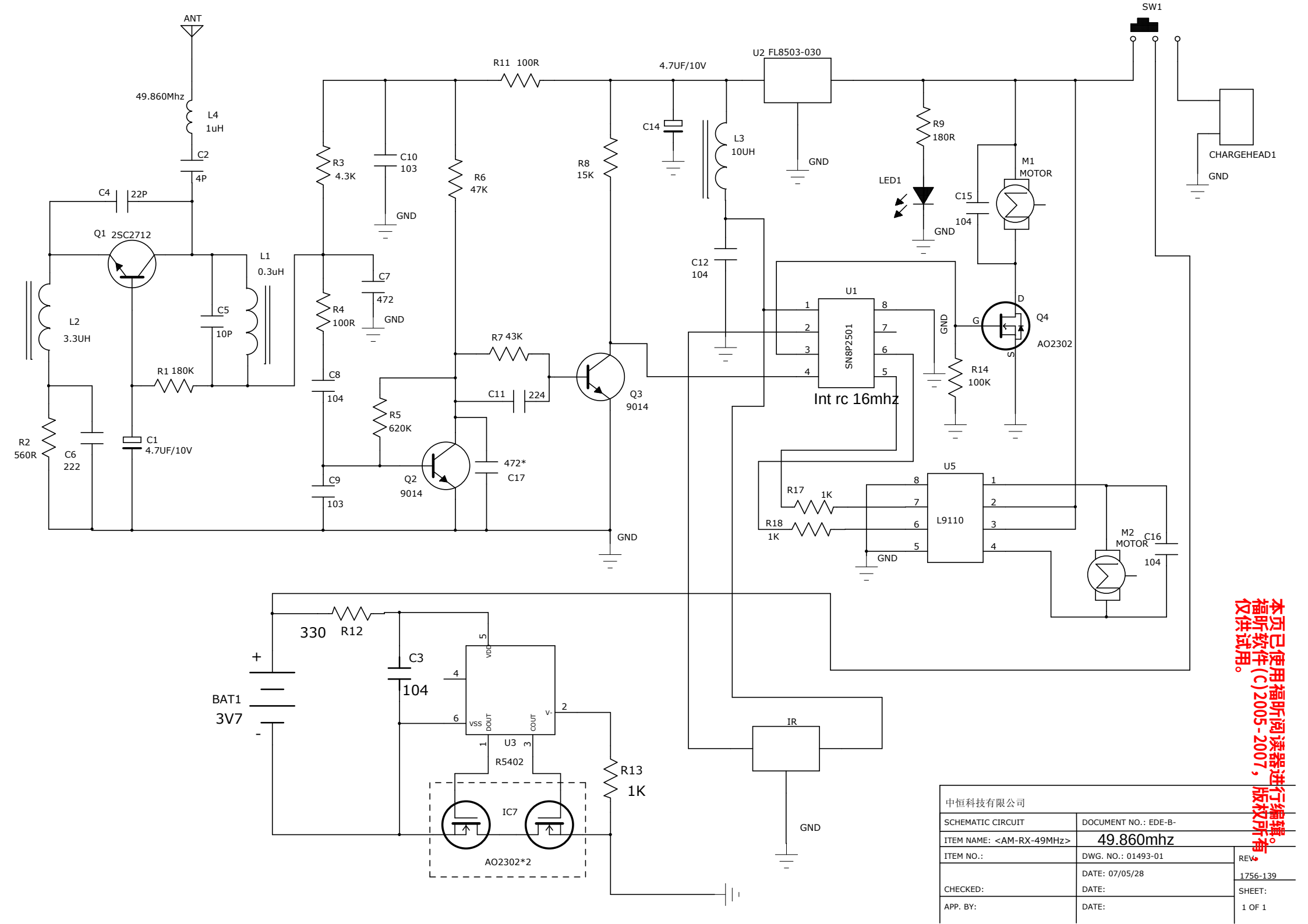

中恒科技有限公司		
SCHEMATIC CIRCUIT	DOCUMENT NO.: EDE-B-	
ITEM NAME: <AM-RX-49MHz>	49.860mhz	
ITEM NO.:	DWG. NO.: 01493-01	REV:
	DATE: 07/05/28	1756-139
CHECKED:	DATE:	SHEET:
APP. BY:	DATE:	1 OF 1

本页已使用福昕阅读器进行编辑。
福昕软件(C)2005-2007，版权所有，
仅供试用。