Internal photos

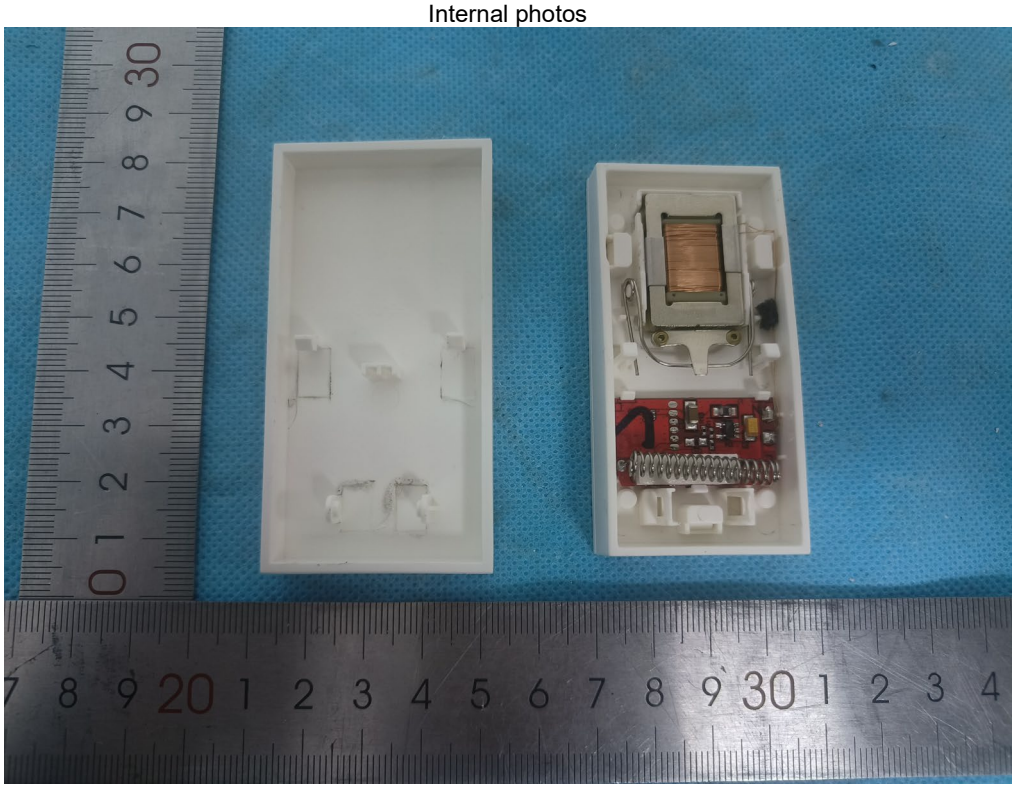

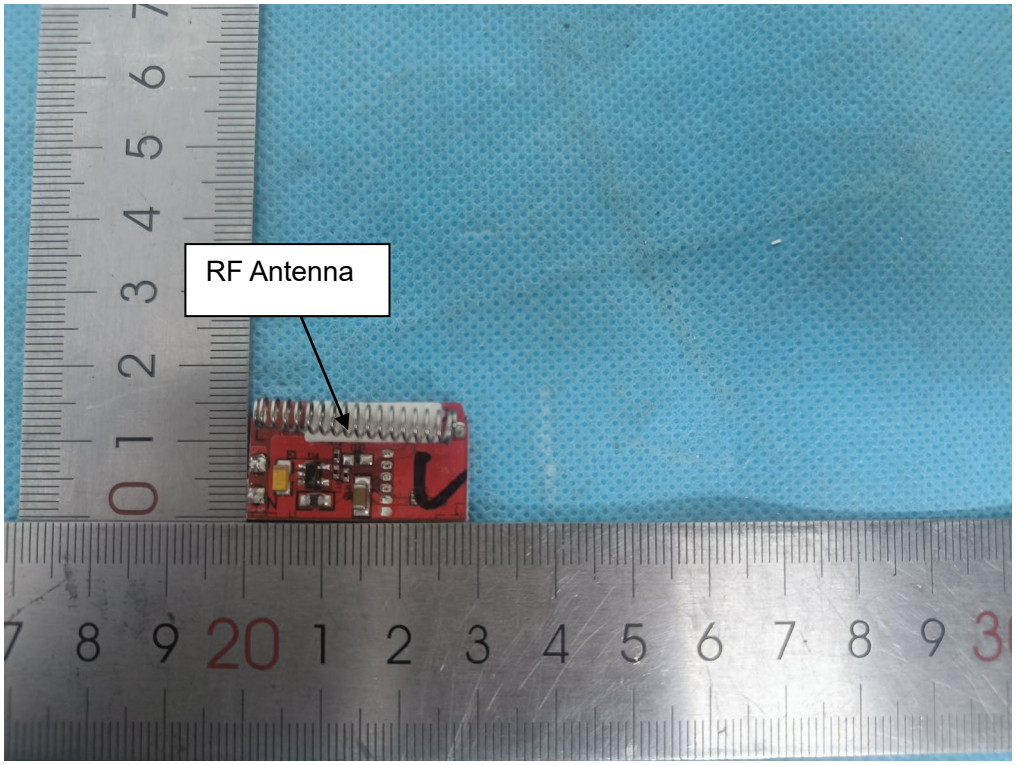

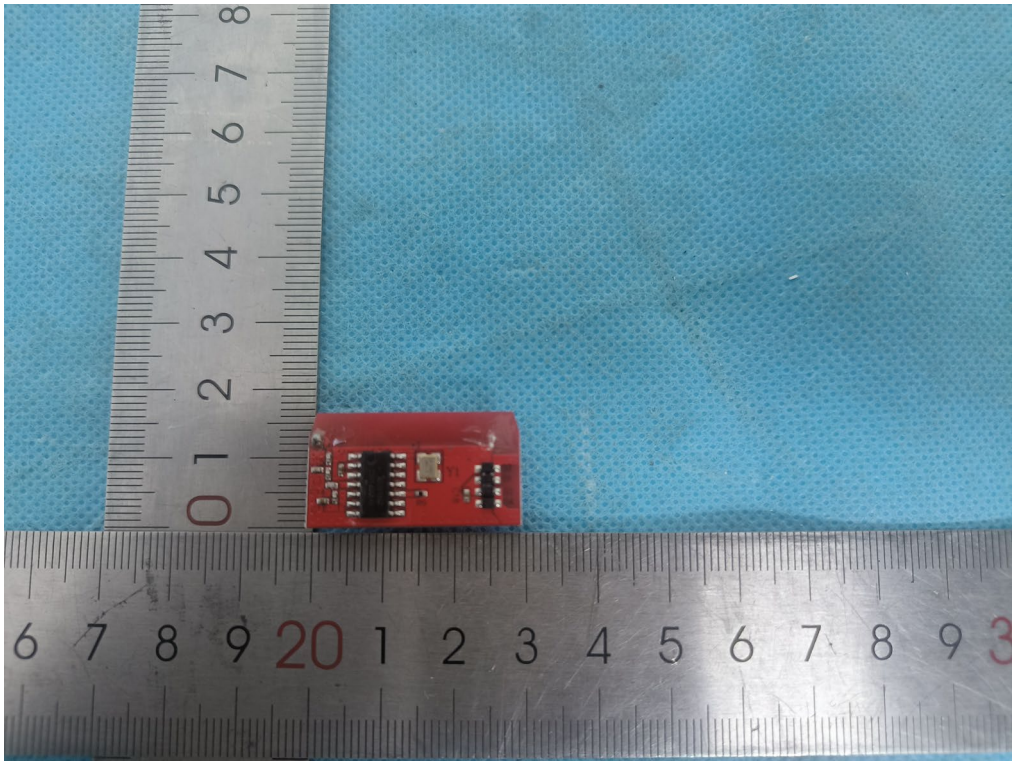

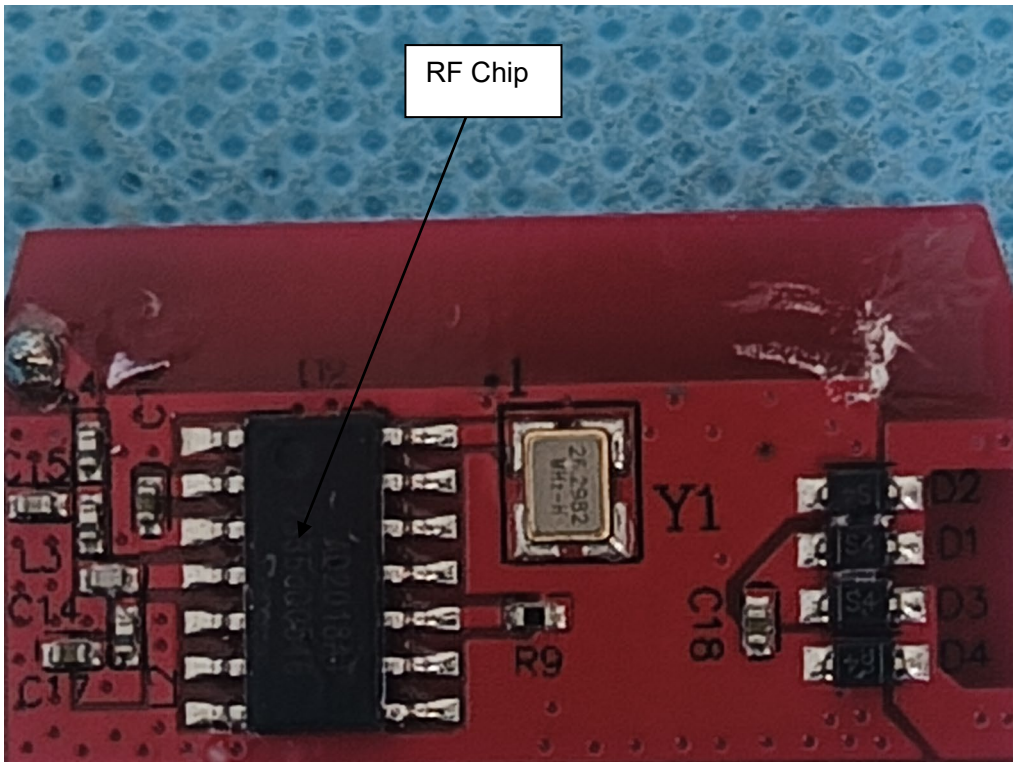
RF Chip
Y1
R9
C18
C15
C14
C17
D2
D1
D3
D4