HL2586

HL2586箱体

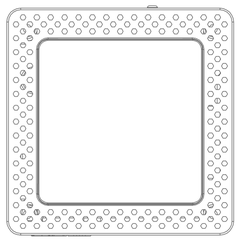

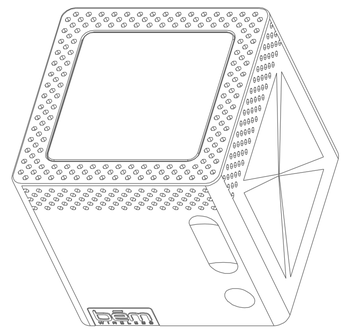

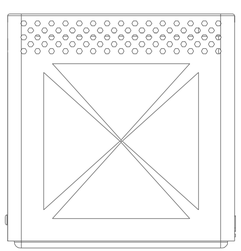

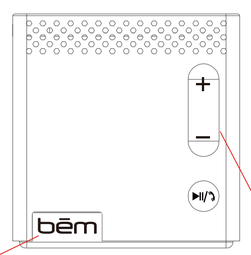

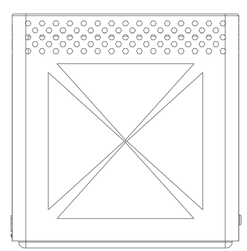

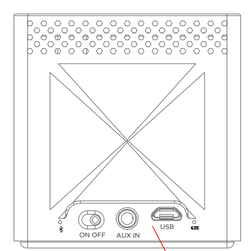

五金铭板

bēm

+

−

丝印产品白色印刷黑色，产品黑色印刷白色

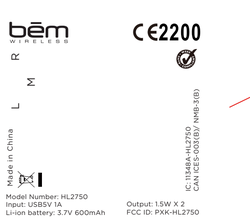

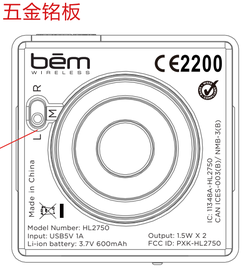

刻字

丝印产品白色印刷黑色，产品黑色印刷白色

HL2586底座

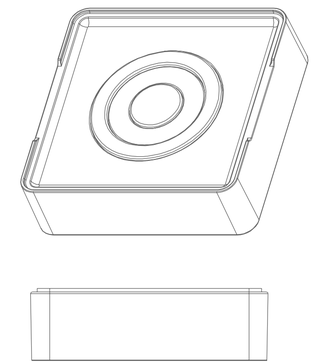

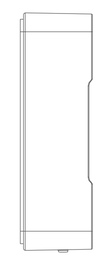

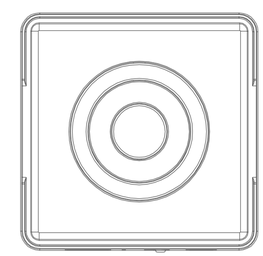

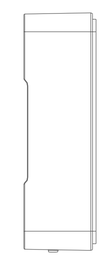

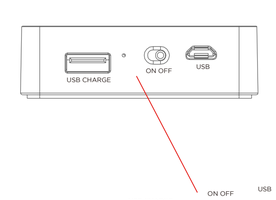

丝印白色

丝印产品白色印刷黑色，产品黑色印刷白色