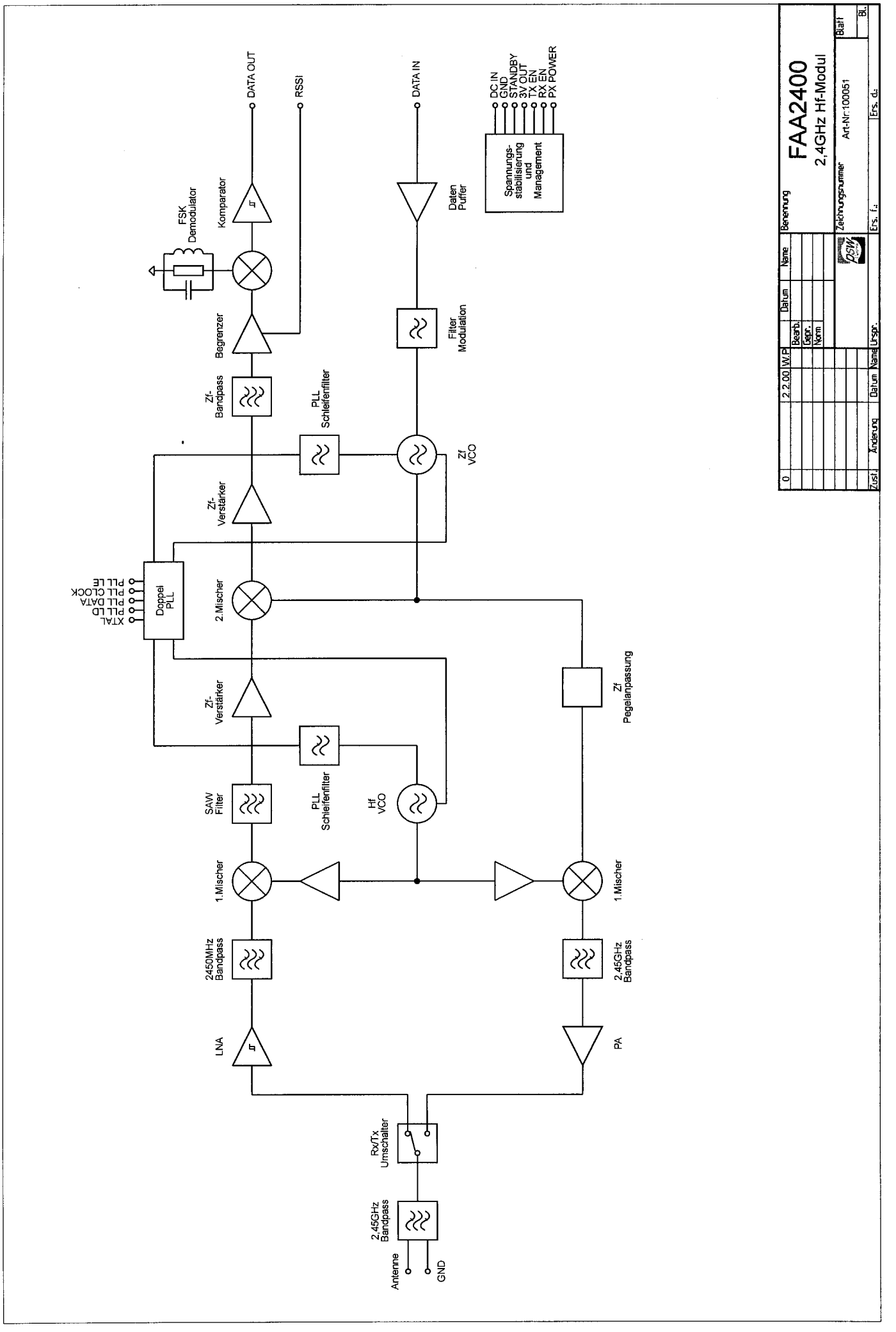
DATA OUT
RSSI
DATA IN
DC IN
GND
STANDBY
3V OUT
TX EN
RX EN
PX POWER
FSK Demodulator
Komparator
Daten Puffer
Spannungs-stabilisierung und Management
Begrenzer
Filter Modulation
Zf-Bandpass
PLL Schleifenfilter
Zf VCO
Zf-Verstärker
Doppel PLL
2.Mischer
XTAL
PLL LD
PLL DATA
PLL CLOCK
PLL LE
Zf-Verstärker
Zf Pegelanpassung
SAW Filter
PLL Schleifenfilter
Hf VCO
1.Mischer
1.Mischer
2450MHz Bandpass
2.45GHz Bandpass
LNA
PA
Rx/Tx Umschalter
2.45GHz Bandpass
Antenne
GND
FAA2400
2,4GHz Hf-Modul
Benennung
Zeichnungsnummer
Art-Nr:100051
Blatt
Name
Datum
Bearb.
Gepr.
Norm
2.2.00
W.P
Änderung
Datum
Name
Urspr.
Zust.
Ers. f.:
Ers. d.: