NOTE:CIRCUIT SHOWN WITH DOOR
IN OPENED POSITION

SCHEMATIC DIAGRAM

I2C BUS:
.+5V
.APPLIANCE SCL
.APPLIANCE SDA
.GND

WAND BUS
.WAND VCC
.BC WAND
.WAND SCAN
.GND

SANI I2C BUS
.VCC
.VCC
.GND
.SANI SCL
.SANI SDA
.+5V
.SANI INT
.GND
.H0
.H1
.H2
.H3

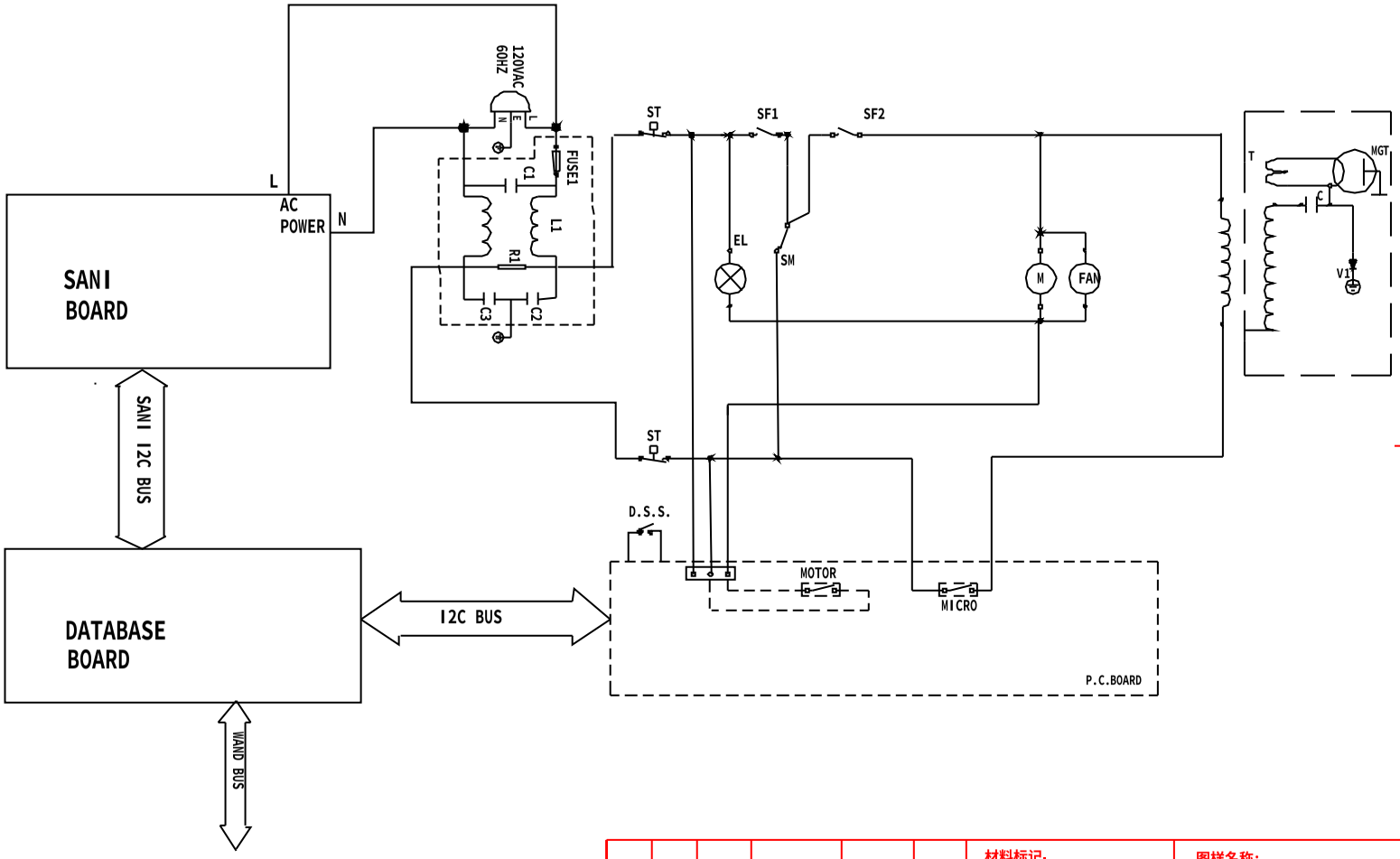

ST: Thermal cut off
SF1: Primary interlock switch
SM: Monitor switch
SF2: secondary interlock switch
M: Turn table motor
FAN: Fan motor
T: H.V.Transformer
C: H.V.Captiay
V1: H.V.Diode

D.S.S: Door sensing switch
MICRO: Microwave relay
EL: Oven lamp
FUSE1:FUSE
FUSE2:H.V FUSE
MGT: Magnetron

标记	处数	分区	更改文件号	签名	日期

设计/日期	聚作国	工艺/日期	
校对/日期		标准化/日期	
审核/日期		批准/日期	

材料标记:

阶段标记	单位	比例	重量
	mm		

共 张 第 张

广东顺德美的集团
微波炉制造有限公司

图样名称:
线束原理图

图样代号:

产品型号:
E25D-U-salton