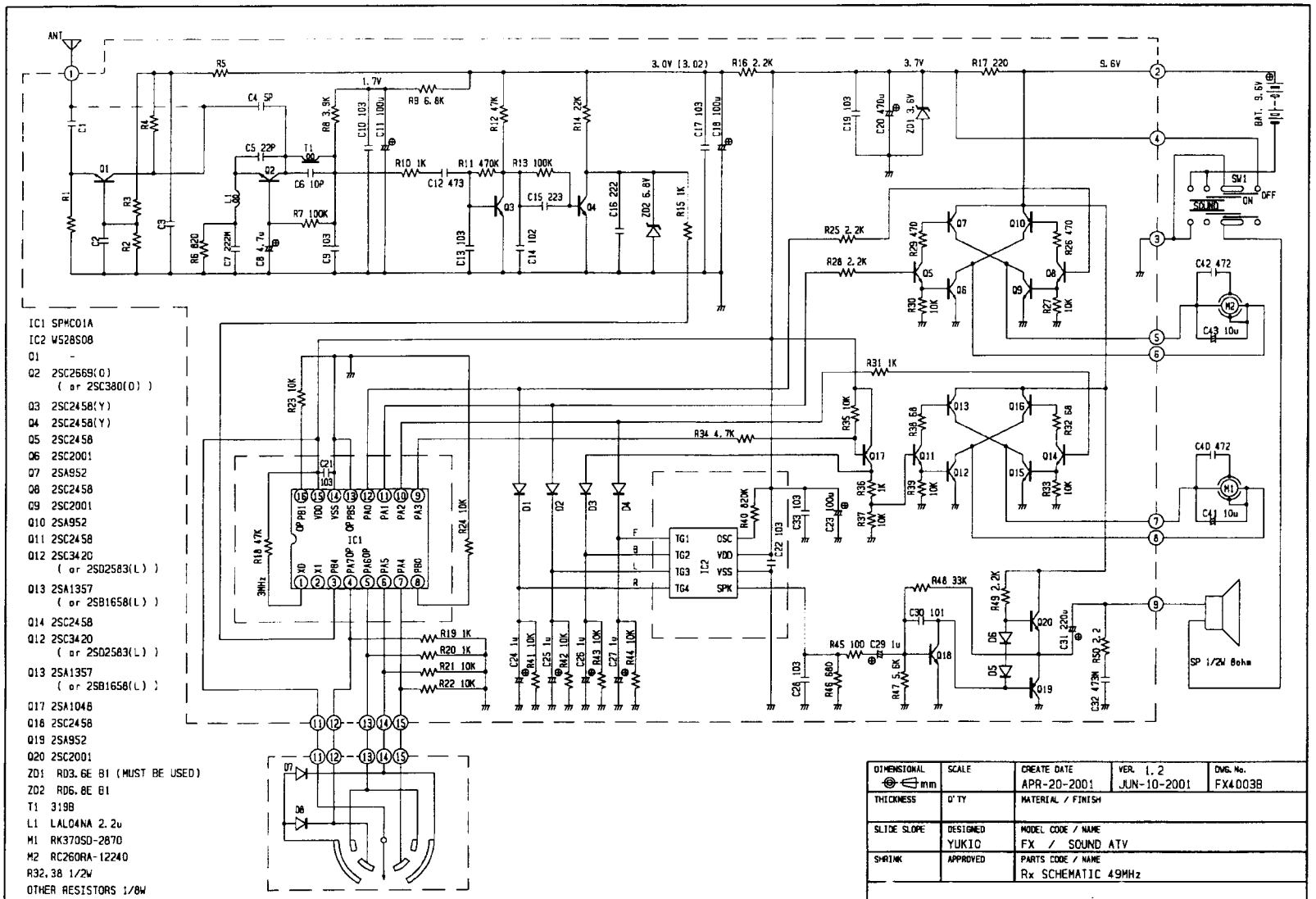

IC1 SPMC01A
IC2 W528S08
Q1 -
Q2 2SC2669(O)
(or 2SC380(O))
Q3 2SC2458(Y)
Q4 2SC2458(Y)
Q5 2SC2458
Q6 2SC2001
Q7 2SA952
Q8 2SC2458
Q9 2SC2001
Q10 2SA952
Q11 2SC2458
Q12 2SC3420
(or 2SD2583(L))
Q13 2SA1357
(or 2SB1658(L))
Q14 2SC2458
Q12 2SC3420
(or 2SD2583(L))
Q13 2SA1357
(or 2SB1658(L))
Q17 2SA1048
Q18 2SC2458
Q19 2SA952
Q20 2SC2001
ZD1 RD3.6E B1 (MUST BE USED)
ZD2 RD6.8E B1
T1 319B
L1 LAL04NA 2.2u
M1 RK370SD-2870
M2 RC260RA-12240
R32,38 1/2W
OTHER RESISTORS 1/8W

DIMENSIONAL mm	SCALE	CREATE DATE APR-20-2001	VER. 1.2 JUN-10-2001	DWG. No. FX4003B
THICKNESS	Q'TY	MATERIAL / FINISH		
SLIDE SLOPE	DESIGNED YUKIO	MODEL CODE / NAME FX / SOUND ATV		
SHRINK	APPROVED	PARTS CODE / NAME Rx SCHEMATIC 49MHz		