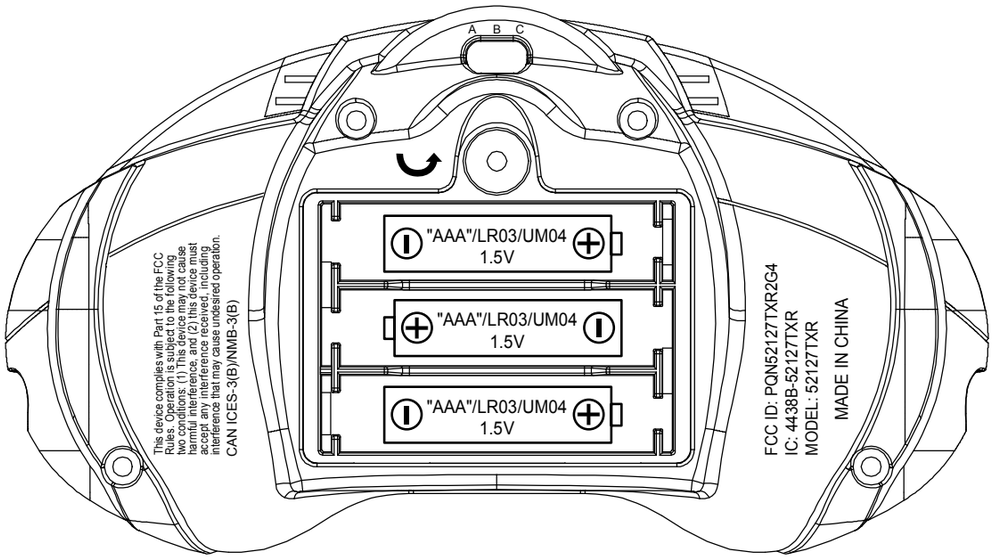

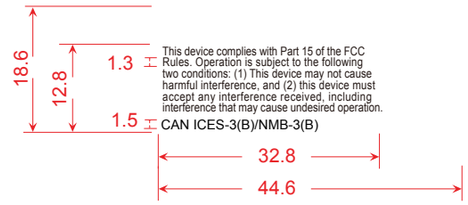

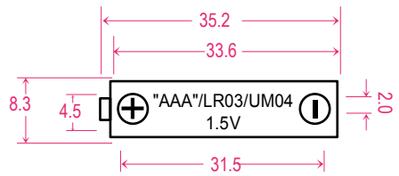

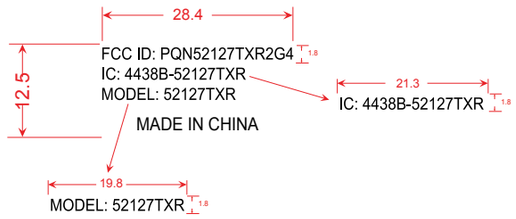

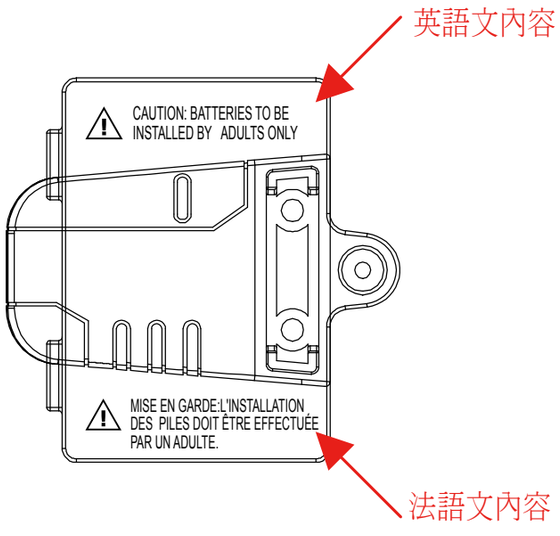

Unit:MM Fonts:Arial