(EN) Spin Master Ltd. reserves the right to discontinue the Bitzee.com website at any time. (FR) Spin Master Ltd. se réserve le droit de supprimer le site Internet Bitzee.com à tout moment. (ES) Spin Master Ltd. se reserva el derecho a suspender el uso del sitio web Bitzee.com en cualquier momento. (DE) Spin Master behält sich das Recht vor, den Betrieb der Website Bitzee.com jederzeit einzustellen. (NL) Spin Master Ltd. behoudt zich het recht voor de website Bitzee.com wanneer gewenst buiten gebruik te stellen. (IT) Spin Master Ltd. si riserva il diritto di rimuovere il sito Web Bitzee.com in qualsiasi momento. (PT) A Spin Master se reserva o direito de descontinuar o site Bitzee.com a qualquer momento. (RU) Spin Master Ltd. оставляет за собой право остановить работу сайта Bitzee.com в любое время. (PL) Spin Master Ltd. zastrzega sobie prawo do wyłączenia witryny Bitzee.com w dowolnym momencie. (CZ) Společnost Spin Master Ltd. si vyhrazuje právo kdykoli ukončit provoz webu Bitzee.com. (SK) Spoločnosť Spin Master Ltd. si vyhradzuje právo kedykoľvek ukončiť prevádzkovanie webovej lokality Bitzee.com. (HU) A Spin Master Ltd. fenntartja magának a jogot, hogy bármikor felfüggessze a Bitzee.com weboldal használatát. (RO) Spin Master Ltd. își rezervă dreptul de a întrerupe utilizarea site-ului web Bitzee.com în orice moment. (EL) Η Spin Master διατηρεί το δικαίωμα να διακόψει τη λειτουργία της τοποθεσίας Bitzee.com ανά πάσα στιγμή. (HR) Spin Master Ltd. pridržava pravo da u bilo kojem trenutku prekine upotrebu web-mjesta Bitzee.com. (BG) Spin Master Ltd. си запазва правото да преустанови уебсайта Bitzee.com по всяко време. (SL) Družba Spin Master Ltd. si pridržuje pravico, da kadarkoli umakne spletno mesto Bitzee.com. (TR) Spin Master Ltd. Bitzee.com web sitesini istediği zaman durdurma hakkını saklı tutar. (ZH) Spin Master Ltd. 保留随时中止 Bitzee.com 网站的权利。

(EN) Do not change or modify anything on the toy. (FR) Ne pas altérer le jouet ou modifier l'un des composants. (ES) No cambie ni modifique ninguna de las piezas del juguete. (DE) Keine Änderungen an dem Spielzeug vornehmen. (NL) Maak geen aanpassingen aan het speelgoed. (IT) Non cambiare o modificare nulla nel giocattolo. (PT) Não modifique nada no brinquedo. (RU) Не разбирайте и не изменяйте игрушку. (PL) Nie należy dokonywać zmian lub modyfikacji jakiejkolwiek części zabawki. (CZ) Na hračce nic neměňte ani neupravujte. (SK) Na hračke nič nemeňte ani neupravujte. (HU) A játékon semmit ne változtasson meg vagy módosítson. (RO) Nu schimbați sau modificați nimic la jucărie. (EL) Μην αλλάζετε ή τροποποιείτε οποιοδήποτε μέρος στο παιχνίδι. (HR) Nijedan dio igračke nemojte mijenjati ni modificirati. (BG) Не променяйте и не модифицирайте нищо по играчката. (SL) Ne spreminjajte ali preoblikujte ničesar na igrači. (TR) Oyuncak üzerinde herhangi bir değişiklik yapmayın. (ZH) 请勿更改或修改玩具上的任何东西。

(EN) Retain this information for future reference. (FR) Conserver ces informations pour consultation ultérieure. (ES) Conserve toda la información para futuras referencias. (DE) Bitte bewahren Sie diese Informationen für mögliche Rückfragen auf. (NL) Bewaar deze informatie voor later gebruik. (IT) Conservare queste informazioni per riferimento futuro. (PT) Guarde esta informação para referência futura. (RU) Запишите эти данные, чтобы у вас была возможность связаться с нами. (PL) Należy zachować na przyszłość niniejszą instrukcję. (CZ) Uložte si tyto informace pro budoucí použití. (SK) Tieto informácie uschovajte pre budúce použitie. (HU) Őrizze meg ezt a tájékoztatót, mert a jövőben még szükség lehet rá. (RO) Păstrați aceste informații pentru consultare ulterioară. (EL) Διατηρήστε αυτές τις πληροφορίες για μελλοντική αναφορά. (HR) Sačuvajte ove informacije za buduće potrebe. (BG) Запазете тази информация за бъдеща справка. (SL) Shranite te informacije, ker jih boste morda potrebovali v prihodnosti. (TR) Daha sonra kullanmak üzere bu bilgileri saklayın. (ZH) 保留此信息，以供日后参考。

(EN) **Before first use:** Read the user's information together with your child. (FR) **Avant la première utilisation :** Lire les instructions avec votre enfant. (ES) **Antes de utilizarlo por primera vez,** lea detenidamente la información dirigida al usuario junto con el niño. (DE) **Vor der ersten Verwendung:** Benutzerinformationen zusammen mit Ihrem Kind durchlesen. (NL) **Voor het eerste gebruik:** lees samen met je kind de gebruiksaanwijzing door. (IT) **Prima del primo utilizzo:** leggere le informazioni per l'utente insieme ai bambini. (PT) **Antes do primeiro uso:** leia as informações para o usuário junto ao seu filho. (RU) **Перед первым использованием** прочитайте инструкцию вместе с ребенком. (PL) **Przed pierwszym użyciem:** należy wraz z dzieckiem przeczytać informacje dla użytkownika. (CZ) **Před prvním použitím:** Přečtěte si uživatelské informace společně s dítětem. (SK) **Pred prvým použitím:** Prečítajte si informácie pre používateľa spolu s dieťaťom. (HU) **Az első használat előtt:** A használati utasítást gyermekével együtt olvassa el. (RO) **Înainte de prima utilizare:** Citiți informațiile pentru utilizator împreună cu copilul dvs. (EL) **Πριν από την πρώτη χρήση:** Διαβάστε τις πληροφορίες χρήστη μαζί με το παιδί σας. (HR) **Prije prve upotrebe:** zajedno s djetetom pročitajte informacije za korisnike. (BG) **Преди първото използване:** Прочетете информацията за потребителя заедно с Вашето дете. (SL) **Pred prvo uporabo:** Skupaj z otrokom preberite navodila za uporabo. (TR) **İlk kullanımdan önce:** Çocuğunuzla birlikte kullanıcı bilgilerini okuyun. (ZH) **首次使用前：**与您的孩子一起阅读使用说明。

⚠ **WARNING:** CHOKING HAZARD – Small parts. Not suitable for children under three years.
⚠ **ATTENTION !** DANGER D'ÉTOUFFEMENT – Contient de petits éléments. Ne convient pas aux enfants de moins de trois ans.
⚠ **ADVERTENCIA:** PELIGRO DE ASFIXIA – Contiene piezas pequeñas. No conviene para niños menores de tres años.
⚠ **ACHTUNG:** ERSTICKUNGSGEFAHR – Kleinteile. Nicht für Kinder unter drei Jahren geeignet.
⚠ **WAARSCHUWING:** VERSTIKKINGSGEVAAR – Kleine onderdelen. Niet geschikt voor kinderen jonger dan drie jaar.
⚠ **AVVERTENZA:** RISCHIO DI SOFFOCAMENTO – Pezzi piccoli. Non adatto a bambini di età inferiore a tre anni.
⚠ **ATENÇÃO:** PERIGO DE ASFIXIA – Peças pequenas. Contra-indicado para crianças com menos de 3 anos.
⚠ **ПРЕДУПРЕЖДЕНИЕ!** ОПАСНОСТЬ УДУШЬЯ – Мелкие детали. Не подходит для детей в возрасте до 3 лет.
⚠ **OSTRZEŻENIE:** NIEBEZPIECZEŃSTWO ZADŁAWIENIA – Drobne elementy. Nieodpowiednie dla dzieci w wieku poniżej 3 lat.
⚠ **UPOZORNĚNÍ:** NEBEZPEČÍ UDUŠENÍ – Obsahuje malé části. Nevhodné pro děti do tří let.
⚠ **UPOZORNENIE:** NEBEZPEČENSTVO UDUSENIA – Obsahuje malé predmety. Nevhodné pre deti do troch rokov.
⚠ **FIGYELMEZTETÉS:** FULLADÁSVESZÉLY – Apró alkatrészek. Csak három évnél idősebb gyermekek számára alkalmas.
⚠ **AVERTISMENT:** PERICOL DE ASFIXIERE – Piese mici. Contraindicat copiilor mai mici de trei ani.
⚠ **ΠΡΟΕΙΔΟΠΟΙΗΣΗ:** ΚΙΝΔΥΝΟΣ ΠΝΙΓΜΟΥ – Μικρά μέρη. Δεν είναι κατάλληλο για παιδιά κάτω των τριών ετών.
⚠ **UPOZORENJE:** OPASNOST OD GUŠENJA – Mali dijelovi. Igračka nije prikladna za djecu mlađu od tri godine.
⚠ **ВНИМАНИЕ:** ОПАСНОСТ ОТ ЗАДАВЯНЕ – Малки части. Неподходящо за деца под тригодишна възраст.
⚠ **OPOZORILO:** NEVARNOST ZADUŠITVE – Majhni deli. Ni primerno za otroke, mlajše od treh let.
⚠ **UYARI:** BOĞULMA TEHLİKESİ – Küçük parçalar. Üç yaşından küçük çocuklar için uygun değildir.
⚠ **警告：**内含小零件，有窒息危险。不适合三岁以下儿童。

0-3

BITZEE DOGHOUSE

5+

(EN) **Contents:** 1 Bitzee™,1 Instruction Sheet, 1 Quick Start Guide (FR) **Contenu :** 1 Bitzee™, 1 mode d'emploi, 1 guide de démarrage rapide (ES) **Contenido:** 1 Bitzee™, 1 guía de instrucciones, 1 guía de inicio rápido (DE) **Inhalt:** 1 Bitzee™, 1 Anleitung, 1 Kurzanleitung (NL) **Inhoud:** 1 Bitzee™, 1 gebruiksaanwijzing, 1 snelstartgids (IT) **Contenuto:** 1 Bitzee™, 1 guida per l'uso, 1 guida rapida (PT) **Conteúdo:** 1 Bitzee™, 1 folha de instruções, 1 guia de início rápido (RU) **В комплекте:** 1 Bitzee™, 1 инструкция, 1 краткое руководство (PL) **Zawartość:** 1 zwierzak Bitzee™, 1 instrukcja, 1 skrócona instrukcja obsługi (CZ) **Obsah:** 1 Bitzee™, 1 list s pokyny, 1 stručná úvodní příručka (SK) **Obsah:** 1 Bitzee™, 1 hárok s pokynmi, 1 stručný sprievodca (HU) **Tartalom:** 1 Bitzee™, 1 használati útmutató, 1 útmutató az első lépésekhez (RO) **Conținut:** 1 Bitzee™, 1 foaie cu instrucțiuni, 1 ghid de pornire rapidă (EL) **Περιεχόμενα:** 1 Bitzee™, 1 φυλλάδιο οδηγιών, 1 οδηγός γρήγορης εκκίνησης (HR) **Sadržaj:** 1 Bitzee™, 1 list s uputama, 1 kratke upute (BG) **Съдържание:** 1 Bitzee™, 1 ръководство с инструкции, 1 ръководство за бърз старт (SL) **Vsebina:** 1 Bitzee™, 1 navodila za uporabo, 1 kratka navodila (TR) **İçindekiler:** 1 Bitzee™, 1 Talimat Sayfası, 1 Hızlı Başlangıç Kılavuzu (ZH) 包装清单：1 部 Bitzee™，1 份说明书，1 份快速入门指南

3×AAA (LR03) 1,5 V
Included · Fournies · Incluidas · enthalten · Inbegrepen · Incluse · Inclusas · Входят в комплект · Dołączone · Součástí balení · Súčasť balenia · Tartozék · Incluse · Περιλαμβάνονται · Isporučuju se u paketu · Включени · Priloženo · İçinde · 包含

(EN) SCAN TO LEARN MORE ABOUT YOUR BITZEE (FR) SCANNE POUR EN SAVOIR PLUS SUR TES BITZEE (ES) ESCANEA PARA VER MÁS INFORMACIÓN SOBRE TU BITZEE (DE) SCANNEN, UM MEHR ÜBER BITZEE ZU ERFAHREN (NL) SCAN OM MEER TE WETEN TE KOMEN OVER JE BITZEE (IT) SCANSIONA PER ULTERIORI INFORMAZIONI SUI TUOI BITZEE (PT) DIGITALIZE PARA SABER MAIS SOBRE SEU BITZEE (RU) СКАНИРУЙ, ЧТОБЫ УЗНАТЬ БОЛЬШЕ О ТВОЕМ BITZEE (PL) ZESKANUJ, ABY DOWIEDZIEĆ SIĘ WIĘCEJ O SWOIM BITZEE (CZ) PO NASKENOVÁNÍ SE DOZVÍTE VÍCE O SVÉM BITZEE (SK) NASKENUJ A DOZVIEŠ SA VIAC O SVOJOM BITZEE (HU) OLVASD BE, ÉS TUDJ MEG TÖBBET A BITZEE-DRŐL (RO) SCANAȚI PENTRU A AFLA MAI MULTE DESPRE BITZEE (EL) ΣΑΡΩΣΤΕ ΓΙΑ ΝΑ ΜΑΘΕΤΕ ΠΕΡΙΣΣΟΤΕΡΑ ΓΙΑ ΤΑ BITZEE ΣΑΣ (HR) SKENIRAJ DA SAZNAŠ VIŠE O SVOJEM BITZEEJU (BG) СКАНИРАЙТЕ, ЗА ДА НАУЧИТЕ ПОВЕЧЕ ЗА СВОЯ BITZEE (SL) ODČITAJTE IN IZVEDITE VEČ O BITZEE-JU (TR) BITZEE'NİZ HAKKINDA DAHA FAZLA BİLGİ EDİNMEK İÇİN TARAYIN (ZH) 在此扫码，详细了解您的 BITZEE

(EN) Check with your parents. (FR) À vérifier avec tes parents. (ES) Consúltalo con tus padres. (DE) Frag deine Eltern um Erlaubnis. (NL) Vraag toestemming aan je ouders. (IT) Controlla con i tuoi genitori. (PT) Verifique com seus pais. (RU) Посмотри с родителями. (PL) Skonsultuj się z rodzicami. (CZ) Dovolte se rodičů. (SK) Opýtaj sa tvojich rodičov. (HU) Kérj engedélyt a szüleidtől. (RO) Verificați împreună cu părinții. (EL) Ελέγξτε με τους γονείς σας. (HR) Provjerite s roditeljima. (BG) Проверете заедно с родителите си. (SL) Preverite s starši. (TR) Ailenize danışın. (ZH) 请征得你父母的同意。

HOW TO INSTALL BATTERIES / INSTALLATION DES PILES / INSTALACIÓN DE LAS PILAS / EINLEGEN DER BATTERIEN DE BATTERIJEN PLAATSEN / COME INSTALLARE LE PILE / COMO COLOCAR AS PILHAS OU BATERIAS УСТАНОВКА ЭЛЕМЕНТОВ ПИТАНИЯ / WKŁADANIE BATERII / VLOŽENÍ BATERIÍ / INŠTALÁCIA BATÉRIÍ AZ ELEMEK BEHELYEZÉSÉNEK MÓDJA / INSTALAREA BATERIILOR / ΤΟΠΟΘΕΤΗΣΗ ΜΠΑΤΑΡΙΩΝ / KAKO UMETNUTI BATERIJE КАК СЕ ПОСТАВЯТ БАТЕРИИТЕ / NAMESTITEV BATERIJ / PİLLERİ TAKMA / 如何安装电池

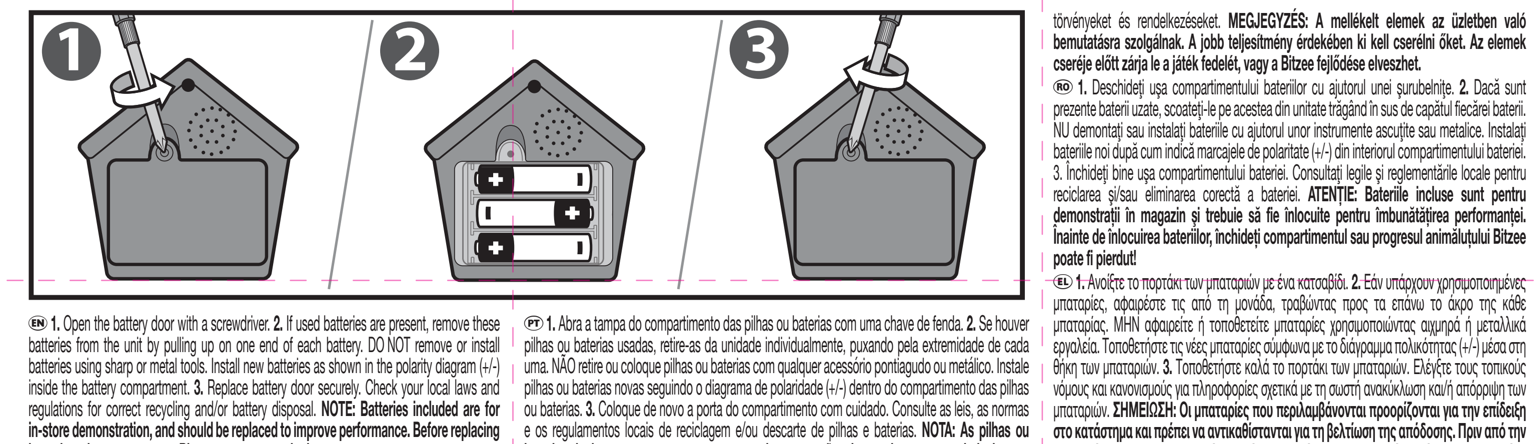

(EN) **1.** Open the battery door with a screwdriver. **2.** If used batteries are present, remove these batteries from the unit by pulling up on one end of each battery. DO NOT remove or install batteries using sharp or metal tools. Install new batteries as shown in the polarity diagram (+/-) inside the battery compartment. **3.** Replace battery door securely. Check your local laws and regulations for correct recycling and/or battery disposal. **NOTE: Batteries included are for in-store demonstration, and should be replaced to improve performance. Before replacing batteries, shut case, or your Bitzee progress may be lost.**

(FR) **1.** À l'aide d'un tournevis, ouvrir le couvercle du compartiment des piles. **2.** Si des piles usagées sont présentes, les extraire en tirant sur l'une des extrémités. NE PAS utiliser d'objet coupant ou métallique pour extraire ou installer les piles. Installer des piles neuves comme indiqué sur le schéma de polarité (+/-) du compartiment des piles. **3.** Bien refermer le compartiment des piles. Consulter la législation locale concernant le recyclage et/ou l'élimination des piles. **REMARQUE : Les piles fournies servent uniquement à la démonstration en magasin et devront être remplacées pour assurer un meilleur fonctionnement du jouet. Avant de changer les piles, fermer le boîtier pour ne pas risquer de perdre les progrès des Bitzee.**

(ES) **1.** Abra el compartimento de las pilas con la ayuda de un destornillador. **2.** Si las pilas están gastadas, tire hacia arriba de uno de sus extremos para extraerlas. NO utilice herramientas metálicas o puntiagudas para instalar o extraer las pilas. Coloque las pilas nuevas en el compartimento correspondiente, tal y como se indica en el diagrama de polaridad (+ / -). **3.** Cierre bien la tapa del compartimento de las pilas. Consulte la normativa local relativa al reciclaje y a la eliminación de las pilas. **NOTA: Las pilas se han incluido con la finalidad de promocionar el producto en la tienda, y deben sustituirse por unas nuevas para mejorar el rendimiento. Antes de cambiar las pilas, debe cerrarse el estuche o se perderá el progreso del Bitzee.**

(DE) **1.** Batteriefachabdeckung mit einem Schraubenzieher öffnen. **2.** Wenn sich gebrauchte Batterien darin befinden, diese einzeln herausziehen. Batterien NICHT mit scharfen oder metallenen Gegenständen entfernen oder einlegen. Neue Batterien unter Beachtung des Polaritätsdiagramms (+/-) in das Batteriefach einlegen. **3.** Batteriefachabdeckung wieder anbringen. Örtliche Gesetze und Bestimmungen für das Recycling bzw. die Entsorgung von Altbatterien beachten. **HINWEIS: Die enthaltenen Batterien dienen Vorführzwecken im Geschäft und sollten ersetzt werden, damit die optimale Funktion gewährleistet ist. Vor dem Auswechseln der Batterien den Deckel schließen, sonst kann der Entwicklungsstand des Bitzee verloren gehen.**

(NL) **1.** Open het batterijdeksel met een schroevendraaier. **2.** Verwijder eventueel gebruikte aanwezige batterijen uit de unit door één kant van elke batterij omhoog te trekken. Verwijder of plaats batterijen NIET met behulp van scherpe of metalen voorwerpen. Plaats de nieuwe batterijen zoals weergegeven op het polariteitsdiagram (+/-) aan de binnenkant van het batterijvak. **3.** Sluit het vak af met het batterijdeksel. Lees de plaatselijke voorschriften en regelgeving om de batterijen op de juiste wijze te recyclen of af te voeren. **OPMERKING: Meegeleverde batterijen zijn voor demonstratiegebruik in de winkel en dienen te worden vervangen voor betere prestaties. Sluit de pod voordat je de batterijen vervangt, anders gaat je Bitzee-voortgang mogelijk verloren.**

(IT) **1.** Aprire lo scomparto pile con un cacciavite. **2.** Se sono presenti pile usate, rimuoverle dall'unità sollevandole da un'estremità. NON usare oggetti metallici o appuntiti per rimuovere o installare le pile. Inserire le pile nuove con le polarità (+/-) direzionate come indicato. **3.** Richiudere correttamente lo scomparto pile. Eliminare e/o riciclare le pile secondo quanto previsto dalle normative locali vigenti. **NOTA: le pile incluse sono a puro scopo dimostrativo e devono essere sostituite per un funzionamento ottimale. Prima di sostituire le pile, chiudere la custodia per evitare di perdere i progressi del Bitzee.**

(PT) **1.** Abra a tampa do compartimento das pilhas ou baterias com uma chave de fenda. **2.** Se houver pilhas ou baterias usadas, retire-as da unidade individualmente, puxando pela extremidade de cada uma. NÃO retire ou coloque pilhas ou baterias com qualquer acessório pontiagudo ou metálico. Instale pilhas ou baterias novas seguindo o diagrama de polaridade (+/-) dentro do compartimento das pilhas ou baterias. **3.** Coloque de novo a porta do compartimento com cuidado. Consulte as leis, as normas e os regulamentos locais de reciclagem e/ou descarte de pilhas e baterias. **NOTA: As pilhas ou baterias inclusas servem somente para demonstração do produto no estabelecimento comercial e devem ser trocadas para que o consumidor usufrua do desempenho ideal do produto. Antes de substituir as pilhas ou baterias, feche o aparelho ou o progresso do seu Bitzee poderá ser perdido.**

(RU) **1.** Откройте крышку отсека элементов питания с помощью отвертки. **2.** Извлеките старые или истощенные элементы питания из отсека (при их наличии), подняв каждый элемент питания за край. ЗАПРЕЩАЕТСЯ извлекать или устанавливать элементы питания с помощью острых или металлических предметов. Установите новые элементы питания внутри отсека, соблюдая полярность (+/-). **3.** Надежно закройте крышку отсека. Ознакомьтесь с законами и нормативами вашей страны, установленными в отношении правил переработки и/или утилизации элементов питания. **ПРИМЕЧАНИЕ. Элементы питания, входящие в комплект, предназначены только для демонстрации игрушки в магазине. Их следует заменить, чтобы игрушка лучше работала. Перед заменой элементов питания закройте футляр, иначе ваш прогресс игры с Bitzee может быть утерян.**

(PL) **1.** Otwórz drzwiczki komory baterii za pomocą śrubokrętu. **2.** Jeśli w komorze znajdują się zużyte baterie, wyjmij je, podważając każdą za jeden z końców. Do wyjmowania i wkładania baterii NIE wolno stosować ostrych narzędzi. Umieść nowe baterie w komorze zgodnie z oznaczeniami biegunowości (+/-). **3.** Starannie zamknij drzwiczki komory baterii. Zapoznaj się z lokalnymi przepisami i zaleceniami prawnymi dotyczącymi prawidłowego recyklingu i/lub utylizacji baterii. **UWAGA: dołączone baterie są przeznaczone wyłącznie do demonstracji sklepowej i dla lepszego działania zabawki należy je wymienić. Przed wymianą baterii zamknij etui, aby nie utracić postępu rozwoju Bitzee.**

(CZ) **1.** Pomocí šroubováku otevřete dvířka baterií. **2.** Jestliže se zde nacházejí použité baterie, vyndejte je z jednotky postupným vytahováním za jejich konec. NEVYNDÁVEJTE ANI NEVKLÁDEJTE baterie pomocí ostrých nebo kovových nástrojů. Nové baterie vkládejte podle schématu polarity (+/-) uvnitř oddílu pro baterie. **3.** Pevně nasaďte dvířka baterií zpět na místo. Seznamte se s místními zákony a předpisy ohledně správné recyklace či likvidace baterií. **POZNÁMKA: Baterie, které jsou součástí balení, jsou určeny pro předvádění v obchodě, proto je vyměňte a dosáhnete lepšího výkonu. Před výměnou baterií zavřete pouzdro, jinak můžete přijít o pokrok s Bitzee.**

(SK) **1.** Dvierka batérií otvorte skrutkovačom. **2.** Ak sú prítomné použité batérie, odstráňte ich z jednotky tak, že každú batériu vytiahnete za jeden koniec. NEODSTRAŇUJTE ani nevkladajte batérie pomocou ostrého alebo kovového predmetu. Vložte nové batérie do priestoru pre batérie, ako je zobrazené na diagrame polarity (+/-). **3.** Pevne znova nasaďte dvierka batérií. Pozrite si miestne predpisy a nariadenia o správnej recyklácii alebo likvidácii batérií. **POZNÁMKA: Batérie, ktoré sú súčasťou balenia, sú určené na ukážku prevádzky v obchode. Ak chcete zlepšiť výkon, mali by ste ich vymeniť. Pred výmenou batérií zatvorte puzdro alebo sa môže stratiť pokrok vášho Bitzee.**

(HU) **1.** Nyissa ki az elemtartó fedelét egy csavarhúzóval. **2.** Ha használt elemek vannak benne, távolítsa el ezeket az elemeket a készülékből úgy, hogy az elemeket egyik végüknél felfelé emeli. Az elemek eltávolításához vagy behelyezéséhez NE használjon éles vagy fémeszközöket. Helyezze az új elemeket az elemtartóba a polaritási ábrának (+/-) megfelelően. **3.** Helyezze vissza biztonságosan az elemtartó fedelét. Ellenőrizze az elemek újrahasznosítására és/vagy ártalmatlanítására vonatkozó helyi törvényeket és rendelkezéseket. **MEGJEGYZÉS: A mellékelt elemek az üzletben való bemutatásra szolgálnak. A jobb teljesítmény érdekében ki kell cserélni őket. Az elemek cseréje előtt zárja le a játék fedelét, vagy a Bitzee fejlődése elveszhet.**

(RO) **1.** Deschideți ușa compartimentului bateriilor cu ajutorul unei șurubelnițe. **2.** Dacă sunt prezente baterii uzate, scoateți-le pe acestea din unitate trăgând în sus de capătul fiecărei baterii. NU demontați sau instalați bateriile cu ajutorul unor instrumente ascuțite sau metalice. Instalați bateriile noi după cum indică marcajele de polaritate (+/-) din interiorul compartimentului bateriei. 3. Închideți bine ușa compartimentului bateriei. Consultați legile și reglementările locale pentru reciclarea și/sau eliminarea corectă a bateriei. **ATENȚIE: Bateriile incluse sunt pentru demonstrații în magazin și trebuie să fie înlocuite pentru îmbunătățirea performanței. Înainte de înlocuirea bateriilor, închideți compartimentul sau progresul animăluțului Bitzee poate fi pierdut!**

(EL) **1.** Ανοίξτε το πορτάκι των μπαταριών με ένα κατσαβίδι. **2.** Εάν υπάρχουν χρησιμοποιημένες μπαταρίες, αφαιρέστε τις από τη μονάδα, τραβώντας προς τα επάνω το άκρο της κάθε μπαταρίας. ΜΗΝ αφαιρείτε ή τοποθετείτε μπαταρίες χρησιμοποιώντας αιχμηρά ή μεταλλικά εργαλεία. Τοποθετήστε τις νέες μπαταρίες σύμφωνα με το διάγραμμα πολικότητας (+/-) μέσα στη θήκη των μπαταριών. **3.** Τοποθετήστε καλά το πορτάκι των μπαταριών. Ελέγξτε τους τοπικούς νόμους και κανονισμούς για πληροφορίες σχετικά με τη σωστή ανακύκλωση και/ή απόρριψη των μπαταριών. **ΣΗΜΕΙΩΣΗ: Οι μπαταρίες που περιλαμβάνονται προορίζονται για την επίδειξη στο κατάστημα και πρέπει να αντικαθίστανται για τη βελτίωση της απόδοσης. Πριν από την αντικατάσταση των μπαταριών, κλείστε τη θήκη, διαφορετικά ενδέχεται να χαθεί η πρόοδος του Bitzee σας.**

(HR) **1.** Odvijačem otvorite vratašca odjeljka za baterije. **2.** Ako se u odjeljku nalaze iskorištene baterije, izvadite ih tako da podignete jedan od krajeva baterije. Za vađenje ili umetanje baterija NEMOJTE upotrebljavati oštre ili metalne alate. Nove baterije umetnite u skladu s oznakom polova (+/-) koja se nalazi u odjeljku za baterije. **3.** Pričvrstite vratašca odjeljka za baterije. Informacije o pravilnom recikliranju i/ili odlaganju baterija potražite u lokalnim zakonima i propisima. **NAPOMENA: priložene baterije namijenjene su demonstraciji u trgovini i trebaju se zamijeniti kako bi se osigurao bolji rad proizvoda. Prije zamjene baterija zatvorite kutiju jer u protivnom može doći do gubitka napretka s vašim Bitzeejem.**

(BG) **1.** Отворете капака на батериите с помощта на отвертка. **2.** Ако са налични използвани батерии, извадете ги от устройството, като издърпате нагоре единия край на всяка батерия. НЕ изваждайте и не поставяйте батерии с помощта на остри или метални инструменти. Поставете нови батерии, както е показано на диаграмата за полярност (+/-) в гнездото за батериите. **3.** Поставете сигурно капака на батериите обратно на мястото му. Прегледайте местните закони и разпоредби за правилното рециклиране и/или изхвърляне на батериите. **ЗАБЕЛЕЖКА: Включените батерии служат за демонстративни цели в магазина и трябва да бъдат сменени за по-добра работа. Преди да смените батериите, затворете кутията или прогресът на Bitzee може да бъде загубен.**

(SL) **1.** Z izvijačem odprite pokrovček predalčka za baterije. **2.** Morebitne rabljene baterije odstranite iz enote, tako da posamezne baterije pridvignete ob strani. Baterij NE odstranjujte ali nameščajte z ostrim ali kovinskim orodjem. Pri nameščanju novih baterij upoštevajte pravilno polarnost (+/-), prikazano v predalčku za baterije. **3.** Znova trdno namestite pokrovček predalčka za baterije. Za pravilno recikliranje in/ali odlaganje baterij upoštevajte lokalne zakone in predpise. **OPOMBA: Priložene baterije se uporabljajo samo za predstavitev delovanja v prodajalnah in jih je treba za boljše delovanje izdelka zamenjati. Pred zamenjavo baterij zaprite ohišje, sicer lahko izgubite napredek svojega Bitzee-ja.**

(TR) **1.** Pil kapağını tornavidayla açın. **2.** Kullanılmış piller varsa her bir pili ucundan tutarak üniteden çıkarın. Pilleri, keskin veya metal araçlar kullanarak ÇIKARMAYIN veya TAKMAYIN. Pil haznesinin içindeki polarite şemasında (+/-) gösterilen şekilde yeni pil takın. **3.** Pil kapağını sıkıca kapatın. Doğru geri dönüşüm ve/veya pillerin atılmasıyla ilgili yerel yasa ve düzenlemelere bakın. **NOT: Ürünün içindeki piller mağazada sergilenmek içindir ve performansı artırmak için değiştirilmelidir. Pilleri değiştirmeden önce kutuyu kapatın. Aksi takdirde, Bitzee'nizin ilerleme durumu kaybolabilir.**

(ZH) **1. 用螺丝刀打开电池盖。2. 如果其中原本装有电池，请分别拉起每个电池的一端，将这些电池从装置中取出。请勿用尖锐或金属工具取出或安装电池。按照电池盒内的极性图 (+/-) 所示，安装新电池。3. 牢固地装回电池盖。 查阅您当地的法律和法规，以正确回收和/或处理电池。提醒：包含的电池用于店内演示，应予以更换以提高性能。更换电池前，请关闭活动，以免您的 Bitzee 进程丢失。**

GET STARTED • POUR COMMENCER • CÓMO EMPEZAR • ERSTE SCHRITTE • AAN DE SLAG • PER INIZIARE VAMOS COMEÇAR • С ЧЕГО НАЧАТЬ • JAK ZACZĄĆ • ZAČÍNÁME • ZAČÍNAME • ELSŐ LÉPÉSEK • SĂ ÎNCEPEM ΠΡΟΕΤΟΙΜΑΣΙΑ • KAKO POČETI • ДА ЗАПОЧВАМЕ • ZAČNIMO • BAŞLAYIN • 开始玩耍

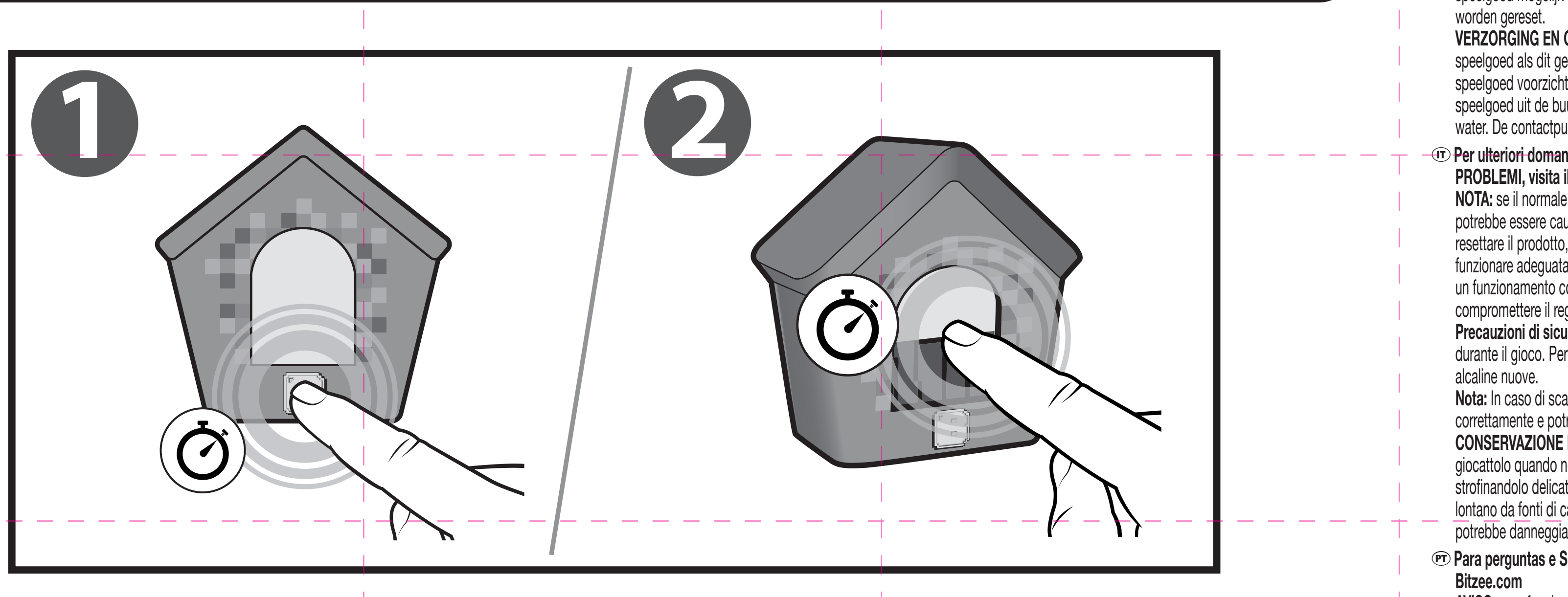

(EN) **1.** Turn on: press and hold B. **2.** Exit try-me: press and hold screen for 3 seconds.
(FR) **1.** Allumer : maintenir B enfoncé. **2.** Quitter le mode d'essai : maintenir l'écran enfoncé pendant 3 secondes.
(ES) **1.** Encender: mantén presionado el botón B. **2.** Salir del modo pruébame: mantén presionada la pantalla durante 3 segundos.
(DE) **1.** Anschalten: B gedrückt halten. **2.** Testmodus beenden: Bildschirm 3 Sekunden lang gedrückt halten.
(NL) **1.** Inschakelen: houd B ingedrukt. **2.** Probeer me uit-modus afsluiten: houd scherm 3 seconden ingedrukt.
(IT) **1.** Accensione: tieni premuto B. **2.** Uscire dalla modalità di prova: tieni premuto lo schermo per 3 secondi.
(PT) **1.** Ligar: pressione e segure B. **2.** Ssair do modo de demonstração: pressione e segure a tela por 3 segundos.
(RU) **1.** Включение: нажми и удерживай кнопку B. **2.** Выход из режима "поиграй со мной": нажми на экран и удерживай нажатие в течение 3 секунд.
(PL) **1.** Włączanie: naciśnij i przytrzymaj B. **2.** Wyjście z trybu testowego: naciśnij i przytrzymaj ekran przez 3 sekundy.
(CZ) **1.** Zapnutí: stiskněte a přidržte tlačítko B. **2.** Ukončení zkušebního režimu: stiskněte a na 3 sekundy přidržte obrazovku.
(SK) **1.** Zapnutie: stlač a podrž B. **2.** Ukončenie režimu vyskúšaj ma: stlač a podrž obrazovku na 3 sekundy.
(HU) **1.** Bekapcsolás: tartsd lenyomva a „B" gombot. **2.** Kilépés a „próbálj ki" módból: tartsd lenyomva a képernyőt 3 másodpercig.
(RO) **1.** Pornire: apăsați și mențineți apăsat pe B. **2.** Ieșiți din modul încearcă-mă: apăsați și mențineți apăsat ecranul timp de 3 secunde.
(EL) **1.** Ενεργοποιηση: πατηστε παρατεταμενα το B. **2.** Εξοδος απο τη δοκιμη: πατηστε παρατεταμενα την οθονη για 3 δευτερολεπτα.
(HR) **1.** Uključivanje: pritisnite i držite B. **2.** Izlazak iz načina za isprobavanje: pritisnite i držite zaslon 3 sekunde.
(BG) **1.** Включване: натиснете и задръжте B. **2.** Излизане от режима „изпробвай ме": натиснете и задръжте екрана за 3 секунди.
(SL) **1.** Vklop: pritisnite in držite B. **2.** Izhod iz preizkusi me: pritisnite in pridržite zaslon 3 sekunde.
(TR) **1.** Açma: B'yi basılı tutun. **2.** Beni dene modundan çıkma: ekranı 3 saniye basılı tutun.
(ZH) **1.** 开启：长按 B。**2.** 退出试玩：长按屏幕 3 秒。

(EN) **FOR TROUBLESHOOTING questions and solutions, visit our website: Bitzee.com**
NOTE: If normal function of the product is disturbed or interrupted, strong electromagnetic interference may be causing the issue. To reset product, turn it completely off, then turn it back on. If normal operation does not resume, move the product to another location and try again. To ensure normal performance, change the batteries, as low batteries may not allow full function.
Safety Precautions: Parental guidance is recommended for the play. New alkaline batteries are recommended to obtain maximum performance.
Note: Under the environment with electrostatic discharge, the toy may malfunction and require user to reset the toy.
CARE AND MAINTENANCE: Always remove batteries from the toy when it is not being used for a long period of time. Wipe the toy gently with a clean damp cloth. Keep the toy away from direct heat. Do not submerge the toy in water. This can damage the electronic assemblies.

(FR) **En cas de PROBLÈME, consulter le site Internet à l'adresse : Bitzee.com**
REMARQUE : De fortes interférences électromagnétiques peuvent perturber ou interrompre le fonctionnement normal du produit. Pour le réinitialiser, l'éteindre complètement et le rallumer. Si le produit ne fonctionne toujours pas normalement, changer de lieu d'utilisation et réessayer. Des piles faibles peuvent empêcher le produit de fonctionner correctement. Pour des performances optimales, remplacer les piles.
Mesures de sécurité : La surveillance des parents est recommandée pendant l'utilisation. Pour des performances optimales, il est recommandé d'utiliser des piles alcalines neuves.
Remarque : Les décharges électrostatiques peuvent perturber le fonctionnement du jouet et conduire l'utilisateur à le réinitialiser.
ENTRETIEN ET MAINTENANCE : Toujours retirer les piles lorsque le jouet n'est pas utilisé pendant une longue période. Nettoyer délicatement le jouet avec un chiffon humide et propre. Conserver le jouet à l'écart de toute source de chaleur. Ne pas plonger le jouet dans l'eau ; les composants électroniques risqueraient d'être endommagés.

(ES) **Si tienes preguntas o necesitas SOLUCIONAR ALGÚN PROBLEMA, visita nuestra página web: Bitzee.com**
NOTA: Fuertes interferencias electromagnéticas pueden alterar o interrumpir el funcionamiento normal del producto. Para reiniciarlo, apáguelo y vuelva a encenderlo. Si el producto sigue sin funcionar normalmente, cambie de zona de uso y vuelva a intentarlo. Las pilas usadas pueden impedir que el producto funcione correctamente. Para conseguir un rendimiento óptimo, cambie las pilas.
Instrucciones de seguridad: Se recomienda utilizar el juguete en presencia de un adulto. Se recomienda el uso de pilas alcalinas nuevas a fin de obtener el máximo rendimiento.
Nota: Las descargas electrostáticas pueden impedir el funcionamiento del producto. En caso de problema, se recomienda reiniciar el juguete.
CUIDADO Y MANTENIMIENTO: Las pilas del juguete se deben retirar si no se va a utilizar durante un periodo largo de tiempo. Limpie el juguete cuidadosamente con un paño limpio y húmedo. No exponga el juguete a fuentes de calor. No sumerja el juguete en agua. Sus componentes electrónicos podrían sufrir daños.

(DE) **Informationen zur PROBLEMLÖSUNG befinden sich auf unserer Website: Bitzee.com**
HINWEIS: Wenn die normale Funktion des Produkts gestört oder unterbrochen wird, könnte starke elektromagnetische Strahlung der Grund dafür sein. Durch Aus- und wieder Einschalten des Produkts können die Einstellungen zurückgesetzt werden. Sollte dies die Fehlfunktion nicht beheben, das Produkt an einen anderen Ort bringen und dort erneut ausprobieren. Bei Bedarf die Batterien austauschen, da schwache Batterien die Leistungsfähigkeit beeinträchtigen können.
Sicherheitsvorkehrungen: Die Beaufsichtigung durch Erwachsene während des Spielens wird empfohlen. Für eine optimale Leistung werden neue Alkali-Batterien empfohlen.
Hinweis: In einer Umgebung mit elektrostatischen Entladungen funktioniert das Spielzeug möglicherweise nicht und muss durch den Benutzer zurückgesetzt werden.
PFLEGE UND WARTUNG: Die Batterien immer aus dem Spielzeug entfernen, wenn es längere Zeit nicht verwendet wird. Das Spielzeug vorsichtig mit einem sauberen, feuchten Tuch abwischen. Das Spielzeug von direkter Hitzeeinwirkung fernhalten. Das Spielzeug nicht unter Wasser tauchen. Die elektronischen Komponenten könnten sonst beschädigt werden.

(NL) **Ga voor VRAGEN en OPLOSSINGEN naar onze website: Bitzee.com**
OPMERKING: bij ontregeling of onderbreking van het normale functioneren van het product kan een sterke elektromagnetische storing de oorzaak van het probleem zijn. Reset het product door het volledig uit te schakelen en vervolgens weer in te schakelen. Functioneert het product dan nog niet naar behoren, reset het dan nogmaals in een andere ruimte. Controleer ook of de batterijen niet leeg zijn en vervang deze indien nodig. Lege batterijen kunnen een correcte werking verstoren.
Veiligheidsmaatregelen: Ouderlijk toezicht wordt aanbevolen tijdens het spelen. Voor maximale prestaties raden we je aan nieuwe alkalinebatterijen te gebruiken.
Opmerking: In een omgeving met elektrostatische ontlading functioneert het speelgoed mogelijk niet naar behoren en dient het speelgoed wellicht te worden gereset.
VERZORGING EN ONDERHOUD: Verwijder altijd de batterijen uit het speelgoed als dit gedurende langere tijd niet wordt gebruikt. Wrijf het speelgoed voorzichtig schoon met een schone, vochtige doek. Houd het speelgoed uit de buurt van hittebronnen. Dompel het speelgoed niet onder in water. De contactpunten kunnen hierdoor beschadigd raken.

(IT) **Per ulteriori domande e informazioni utili sulla RISOLUZIONE DEI PROBLEMI, visita il nostro sito Web: Bitzee.com**
NOTA: se il normale funzionamento del prodotto risultasse disturbato, ciò potrebbe essere causato da una forte interferenza elettromagnetica. Per resettare il prodotto, spegnerlo e riaccenderlo. Se non dovesse riprendere a funzionare adeguatamente, spostarlo in una posizione diversa e riprovare. Per un funzionamento corretto, sostituire le pile poco cariche che possono compromettere il regolare funzionamento del prodotto.
Precauzioni di sicurezza: Si raccomanda la supervisione di un adulto durante il gioco. Per ottenere migliori prestazioni, si raccomanda di usare pile alcaline nuove.
Nota: In caso di scariche elettrostatiche, il giocattolo potrebbe non funzionare correttamente e potrebbe essere necessario resettarlo.
CONSERVAZIONE E MANUTENZIONE: rimuovere sempre le pile dal giocattolo quando non lo si usa per un periodo prolungato. Pulire il giocattolo strofinandolo delicatamente con un panno pulito e umido. Tenere il giocattolo lontano da fonti di calore dirette. Non immergere il giocattolo in acqua. Ciò potrebbe danneggiare i componenti elettronici.

(PT) **Para perguntas e SOLUÇÕES DE PROBLEMAS, acesse o nosso site: Bitzee.com**
AVISO: se o funcionamento normal do produto for interrompido, a causa pode ser uma interferência eletromagnética. Para reiniciar o produto, desligue-o completamente e ligue-o novamente. Se o funcionamento não voltar ao normal, desloque o produto para o outro local e tente novamente. Para garantir o funcionamento normal, troque as pilhas ou baterias, já que pilhas ou baterias com carga baixa não possibilitam o funcionamento completo do produto.
Precauções de segurança: É recomendada a supervisão de um adulto durante o uso do produto. Recomendamos o uso de pilhas alcalinas novas para um melhor funcionamento.
Aviso: Em condições de descarga eletrostática, o brinquedo pode não funcionar corretamente e o usuário poderá ter que reiniciá-lo.
CUIDADO E MANUTENÇÃO: retire as pilhas ou baterias do brinquedo se ele não for usado por um longo período. Limpe o brinquedo com movimentos leves usando um pano limpo e úmido. Mantenha o brinquedo longe de fontes de calor. Não submerja o brinquedo em água. Isso pode prejudicar os componentes eletrônicos da unidade.

(RU) **Ознакомьтесь с информацией в разделе "УСТРАНЕНИЕ НЕИСПРАВНОСТЕЙ" на нашем сайте: Bitzee.com**
ПРИМЕЧАНИЕ: Если устройство перестает работать или работает нестабильно, причиной могут быть сильные электромагнитные помехи. Чтобы восстановить работу устройства, полностью выключите его, а затем включите снова. Если устройство по-прежнему будет работать неисправно, повторите процедуру в другом месте комнаты. Для нормальной работы устройства замените элементы питания. При низком уровне заряда элементы питания могут быть неспособны обеспечить работу устройства в полнофункциональном режиме.
Меры предосторожности: Управление игрушкой рекомендуется выполнять под присмотром взрослых. Чтобы обеспечить максимальную производительность, рекомендуется использовать новые щелочные элементы питания.
Примечание: В помещении с разрядами электростатического электричества игрушка может работать со сбоями.
УХОД И ОБСЛУЖИВАНИЕ: Всегда извлекайте элементы питания из игрушки, если ее не планируется использовать в течение длительного периода времени. Чтобы очистить игрушку, аккуратно протрите ее чистой влажной тканью. Не подносите игрушку к открытому источнику тепла. Не погружайте игрушку в воду. Это может привести к повреждению электронных компонентов.

(PL) **Odpowiedzi na pytania i ROZWIĄZANIA NAJCZĘŚCIEJ POJAWIAJĄCYCH SIĘ PROBLEMÓW można znaleźć na stronie Bitzee.com**
UWAGA: Przyczyną występowania zakłóceń w prawidłowym działaniu produktu może być obecność silnego pola elektromagnetycznego. Aby wykonać reset ustawień produktu, należy go całkowicie wyłączyć, a następnie włączyć ponownie. Jeśli działanie produktu nadal nie będzie prawidłowe, należy powtórzyć ten proces w innym miejscu. Należy wymienić baterie, ponieważ niski poziom ich naładowania może uniemożliwić prawidłowe działanie produktu.
Środki ostrożności: Zaleca się nadzór dorosłych podczas zabawy. Aby osiągnąć maksymalną wydajność, zaleca się użycie nowych baterii alkalicznych.
Uwaga: W otoczeniu, w którym występują wyładowania elektrostatyczne, zabawka może działać nieprawidłowo i w efekcie wymagać zresetowania.
OBSŁUGA I KONSERWACJA: gdy zabawka nie jest używana przez dłuższy czas, należy zawsze wyjąć z niej baterie. Zabawkę należy delikatnie czyścić przy pomocy czystej, wilgotnej ściereczki. Zabawkę należy utrzymywać z dala od bezpośredniego źródła ciepła. Nie wolno zanurzać zabawki w wodzie. Może to doprowadzić do uszkodzenia podzespołów elektronicznych.

(CZ) **Otázky a řešení týkající se ODSTRAŇOVÁNÍ PROBLÉMŮ naleznete na webu Bitzee.com**
POZNÁMKA: Jestliže je normální fungování produktu nezvyklé nebo přerušované, může problém způsobovat silné elektromagnetické rušení. Produkt vyresetujete úplným vypnutím a následným zapnutím. Pokud produkt normálně fungovat nezačne, zkuste ho přemístit na jiné místo a vyzkoušet znovu. Normálního výkonu dosáhnete výměnou baterií, protože slabé baterie nemusí zajistit obvyklé fungování.
Bezpečnostní opatření: Při hraní doporučujeme rodičovský dohled. Maximálního výkonu dosáhnete používáním nových alkalických baterií.
Poznámka: V elektrostaticky nabitém prostředí nemusí hračka fungovat správně a bude ji nutné vypnout a zapnout.
PÉČE A ÚDRŽBA: Pokud není hračka delší dobu používána, vždy z ní vyjměte baterie. Hračku čistěte opatrně čistým vlhkým hadříkem. Nevystavujte hračku přímému teplu. Nepotápějte hračku do vody. Může dojít k poškození elektronických součástí.

(SK) **Otázky a riešenia v rámci RIEŠENIA PROBLÉMOV nájdete na našej webovej lokalite: Bitzee.com**
POZNÁMKA: Ak je narušená alebo prerušená normálna funkčnosť produktu, problém môže byť spôsobený silným elektromagnetickým rušením. Ak chcete produkt resetovať, úplne ho vypnite a potom ho znova zapnite. Ak sa neobnoví normálna prevádzka, presuňte produkt na iné miesto a skúste to znova. Ak chcete zaistiť normálnu prevádzku, vymeňte batérie, keďže slabé batérie nemusia zabezpečiť úplné fungovanie.
Bezpečnostné opatrenia: Pri hre sa odporúča dozor rodiča. Ak chcete dosiahnuť maximálny výkon, odporúčajú sa nové alkalické batérie.
Poznámka: V prostredí s elektrostatickým nábojom môže byť narušená funkčnosť hračky a môže byť nutné, aby používateľ hračku resetoval.
STAROSTLIVOSŤ A ÚDRŽBA: Ak hračku dlhšie nepoužívate, vždy vyberte batérie. Hračku jemne utrite čistou vlhkou handričkou. Hračku nevystavujte priamemu teplu. Hračku neponárajte do vody. Môžu sa poškodiť elektronické súčasti.

(HU) **A HIBAELHÁRÍTÁSI útmutatót az alábbi honlapon tekintheti meg: Bitzee.com**
MEGJEGYZÉS: Ha a termék normál működése akadályozott vagy megszakad, előfordulhat, hogy a hibát erőteljes elektromágneses interferencia okozza. A termék alaphelyzetbe állításához teljesen kapcsolja ki, majd kapcsolja be újra. Ha a normál működés nem áll helyre, menjen a termékkel arrébb, majd próbálja újra. A normál működés biztosításához cserélje ki az elemeket, mivel előfordulhat, hogy az alacsony töltöttségű elemek nem teszik lehetővé a teljes funkcionalitást.
Biztonsági óvintézkedések: A játékhoz szülői segítség ajánlott. A maximális teljesítmény érdekében azt ajánljuk, használjon új alkáli elemeket.
Megjegyzés: Elektrosztatikus kisülés közelében a játéknál hibás működés léphet fel, és szükségessé válhat az újraindítása.
KEZELÉS ÉS KARBANTARTÁS: Ha hosszabb ideig nem használja a játékot, mindig távolítsa el a benne található elemeket. Finoman törölje át a játékot egy tiszta, nedves ruhával. Óvja a játékot a közvetlen hőhatástól. Tilos vízbe meríteni a játékot. Ez károsíthatja az elektronikus alkatrészeket.

(RO) **Pentru întrebări și soluții pentru DEPANARE, vizitați site-ul nostru web: Bitzee.com**
NOTĂ: Dacă funcționarea normală a produsului este perturbată sau întreruptă, această problemă poate fi cauzată de interferențe electro-magnetice. Pentru a reseta produsul, opriți-l complet și apoi reporniți-l. Dacă funcționarea normală nu este reluată, mutați produsul în alt loc și încercați din nou. Pentru a asigura performanțe normale, schimbați bateriile, deoarece este posibil ca bateriile descărcate să nu permită funcționarea normală.
Precauții de siguranță: Este recomandată îndrumarea părinților pentru joacă. Se recomandă baterii alcaline noi pentru a obține performanțe maxime.
Notă: Într-un mediu cu descărcări electrostatice, jucăria se poate defecta, iar utilizatorul poate fi nevoit să o reseteze.
ÎNGRIJIRE ȘI ÎNTREȚINERE: Scoateți întotdeauna bateriile din jucărie atunci când nu este folosită o perioadă lungă de timp. Ștergeți jucăria ușor cu o cârpă umedă și curată. Feriți jucăria de surse de căldură directă. Nu scufundați jucăria în apă. Aceasta poate deteriora componentele electronice.

(EL) **Για ερωτήσεις και λύσεις ΑΝΤΙΜΕΤΩΠΙΣΗΣ ΠΡΟΒΛΗΜΑΤΩΝ, επισκεφθείτε την ιστοσελίδα μας: Bitzee.com**
ΣΗΜΕΙΩΣΗ: Αν η κανονική λειτουργία του προϊόντος αποτραπεί ή διακοπεί, το πρόβλημα ενδέχεται να προκαλείται από ισχυρή ηλεκτρομαγνητική παρεμβολή. Για την επαναφορά του προϊόντος, απενεργοποιήστε το πλήρως και ενεργοποιήστε το ξανά. Αν η κανονική λειτουργία δεν συνεχιστεί, μετακινήστε το προϊόν σε άλλη θέση και δοκιμάστε ξανά. Για να διασφαλίσετε την κανονική απόδοση, αλλάξτε τις μπαταρίες. Οι "πεσμένες" μπαταρίες ενδέχεται να μην επιτρέπουν την πλήρη λειτουργία.
Προφυλάξεις ασφαλείας: Συνιστάται η καθοδήγηση από ενήλικα για το παιχνίδι. Συνιστάται η χρήση νέων αλκαλικών μπαταριών για μέγιστη απόδοση.
Σημείωση: Σε περιβάλλον με ηλεκτροστατική εκκένωση, το παιχνίδι ενδέχεται να δυσλειτουργήσει και να χρειαστεί επαναφορά του από το χρήστη.
ΦΡΟΝΤΙΔΑ ΚΑΙ ΣΥΝΤΗΡΗΣΗ: Να αφαιρείτε πάντα τις μπαταρίες από το παιχνίδι όταν δεν χρησιμοποιείται για μεγάλο χρονικό διάστημα. Σκουπίζετε το παιχνίδι απαλά με ένα καθαρό νωπό πανί. Φυλάσσετε το παιχνίδι μακριά από άμεση πηγή θερμότητας. Μην βυθίζετε το παιχνίδι σε νερό. Ενδέχεται να προκληθεί ζημιά στα ηλεκτρονικά κυκλώματα.

(HR) **Pitanja i rješenja za RJEŠAVANJE PROBLEMA potražite na našem web-mjestu: Bitzee.com**
NAPOMENA: Ako je došlo do poremećaja ili prekida pravilnog rada, uzrok problema mogu biti jake elektromagnetske smetnje. Igračku ponovo postavite tako da je u potpunosti isključite, a zatim je ponovo uključite. Ako igračka nakon toga ne radi pravilno, premjestite je na drugu lokaciju i pokušajte ponovo. Kako biste osigurali pravilan rad, zamijenite baterije jer neke funkcije možda neće raditi ako su baterije slabe.
Mjere opreza: Pri igranju preporučuje se nadzor roditelja. Preporučujemo da upotrijebite nove alkalne baterije kako biste postigli najbolje moguće rezultate.
Napomena: Igračka možda neće pravilno raditi u okruženju u kojem postoji elektrostatično pražnjenje te će korisnik morati ponovo postaviti igračku.
ČIŠĆENJE I ODRŽAVANJE: ako igračku duže vrijeme nećete upotrebljavati, izvadite baterije. Igračku pažljivo obrišite vlažnom krpom. Igračku držite podalje od izravne topline. Igračku nemojte uranjati u vodu. To može oštetiti elektroničke sklopove.

(BG) **За въпроси и решения относно ОТСТРАНЯВАНЕ НА НЕИЗПРАВНОСТИ посетете нашия уебсайт: Bitzee.com**
ЗАБЕЛЕЖКА: Ако нормалното функциониране на продукта е нарушено или прекъснато, проблемът може да се дължи на силно електромагнитно смущение. За да нулирате продукта, изключете го напълно, след което го включете отново. Ако нормалната работа не се възобновява, преместете продукта на друго място и опитайте отново. За да гарантирате нормална работа, заредете батериите, тъй като изхабените батерии може да възпрепятстват пълното функциониране на продукта.
Предпазни мерки: Препоръчва се родителски контрол по време на играта. Препоръчва се използването на нови алкални батерии за постигане на максимално изпълнение.
Забележка: В среда с електростатичен разряд играчката може да не работи правилно и да се наложи потребителят да я нулира.
ГРИЖА И ПОДДРЪЖКА: Винаги отстранявайте батериите от играчката, когато тя не се използва за дълъг период от време. Почиствайте играчката внимателно с чиста влажна кърпа. Не излагайте играчката на пряк източник на топлина. Не потапяйте играчката във вода. Това може да повреди електронните модули.

(SL) **Za vprašanja in rešitve v zvezi z ODPRAVLJANJEM TEŽAV obiščite naše spletno mesto: Bitzee.com**
OPOMBA: Če med običajnim delovanjem izdelka prihaja do motenj ali prekinitev, so lahko vzrok za to močne elektromagnetne motnje. Če želite izdelek ponastaviti, ga popolnoma izklopite in nato znova vklopite. Če izdelek še vedno ne deluje kot običajno, ga odnesite na drug kraj in poskusite znova. Da bo izdelek deloval kot običajno, zamenjajte baterije, saj skoraj prazne baterije ne omogočajo polnega delovanja.
Varnostni ukrepi: Med igranjem je priporočen nadzor odrasle osebe. Za največjo zmogljivost izdelka vam priporočamo uporabo novih alkalnih baterij.
Opomba: V okolju, kjer pride do elektrostatične razelektritve, igrača lahko preneha delovati in jo bo moral uporabnik morda ponastaviti.
NEGA IN VZDRŽEVANJE: Če igrače dlje časa ne uporabljate, vedno odstranite baterije. Previdno obrišite igračo s čisto vlažno krpo. Igrače ne izpostavljajte neposredni visoki temperaturi. Igrače ne potopite v vodo. S tem lahko poškodujete elektronske dele.

(TR) **SORUN GİDERME soruları ve çözümler için web sitemizi ziyaret edin: Bitzee.com**

NOT: Ürünün normal işlevlerinin engellenmesi ya da kesintiye uğraması, güçlü elektromanyetik parazitten kaynaklanıyor olabilir. Ürünü sıfırlamak için önce tamamen kapatıp ardından yeniden açın. Ürün, normal çalışmaya devam etmezse ürünü başka bir yere alıp yeniden deneyin. Düşük pil seviyesinde ürün tam olarak çalışmayabileceğinden, normal ürün performansı için pilleri değiştirin.
Güvenlik Önlemleri: Ebeveyn kontrolünde Maksimum performans için yeni alkali piller önerilir.
Not: Elektrostatik deşarj olan ortamlarda oyuncak arızalanabilir ve kullanıcının oyuncağı sıfırlaması gerekebilir.
BAKIM VE KORUMA: Oyuncağın uzun süre kullanılmadığı durumlarda her zaman pilleri oyuncaktan çıkarın. Oyuncağı temiz, nemli bir bez ile hafifçe silin. Oyuncağı doğrudan ısı kaynaklarından uzak tutun. Oyuncağı suya batırmayın. Bu, elektronik düzeneğe hasar verebilir.

ZH **如需查看"故障排除"问题和解决方案，请访问我们的网站：Bitzee.com**

提醒：如果产品的正常操作受到干扰或发生中断，则强电磁干扰可能是引起该问题的原因。若要重置产品，请将其完全关闭，然后再重新开启。如果未恢复正常操作，请将产品移至另一个地点并重试。若要确保性能正常，请更换电池，因为电量低的电池可能无法使产品发挥全部功能。
安全保护措施：不用时拆下电池。建议使用新的碱性电池，以便获得最佳性能。
注意：在存在静电放电的环境中，玩具可能会出现故障，需要用户重置玩具。
保养与维护：长时间不用时，请务必取下玩具的电池。用干净的湿布轻轻擦拭玩具。请避免让玩具直接受热。请勿将玩具浸泡在水中，否则会损坏电子组件。

EN **Requires 3 x 1.5 V AAA (LR03) batteries (included).** Batteries or battery packs must be removed for recycling and proper disposal. When this product has reached the end of its useful life, it should not be disposed of with other household waste. EU legislation for Electrical and Electronic Equipment and Batteries, requires these to be separately collected so that they can be treated using the best available recovery and recycling techniques. This will minimize the impact on the environment and human health from soil and water contamination by any hazardous substances, decrease the resources required to make new products and avoid using up landfill space. Please do your part by keeping this product out of the municipal waste stream! The "wheelie bin" symbol means that it should be collected as "waste electrical and electronic equipment". You can return an old product to your retailer when you buy a similar new one. For other options, please contact your local council.

FR **Fonctionne avec 3 piles AAA (LR03) 1,5 V (fournies).** Les piles ou les batteries doivent être retirées afin d'être correctement recyclées ou éliminées. Lorsque ce produit arrive en fin de vie, il ne doit pas être jeté avec le reste des déchets ménagers. La législation de l'UE sur les équipements électriques et électroniques, les piles et les batteries exige que ceux-ci soient collectés séparément afin d'être éliminés selon les meilleures techniques de récupération et de recyclage disponibles. Cette démarche réduit les risques de pollution du sol et des eaux, et permet ainsi de minimiser l'impact de toute substance nocive sur la santé et sur l'environnement. Cela diminue également la quantité de ressources nécessaires à la fabrication de nouveaux produits, et évite la saturation des sites d'enfouissement. Veuillez apporter votre contribution en ne jetant pas ce produit avec les déchets de votre commune. Le symbole de la « poubelle sur roues » signifie que ce produit doit faire l'objet d'une collecte respectant la directive sur les Déchets des équipements électriques et électroniques (DEEE). Vous pouvez également retourner les produits en fin de vie à votre détaillant lors de l'achat d'un produit similaire neuf. Pour plus d'informations, contactez votre commune.

ES **Funciona con 3 pilas AAA (LR03) de 1,5 V (incluidas).** Las pilas o las baterías deben ser retiradas para reciclarse y desecharse de manera apropiada. Cuando este producto alcance el final de su vida útil, no lo deseche como residuo doméstico. La normativa de la UE para pilas, baterías y aparatos eléctricos y electrónicos exige que se recojan de forma separada para que puedan tratarse con los mejores técnicas de recuperación y reciclaje disponibles. De esta forma, se minimizará el impacto que la contaminación del suelo y el agua causada por sustancias peligrosas tiene sobre el medio ambiente y la salud humana, se reducirán los recursos necesarios para fabricar nuevos productos y se evitará la saturación de los vertederos. ¡Colabore desechando este producto de forma adecuada! El símbolo del contenedor con ruedas significa que debería recogerse como residuo de aparatos eléctricos y electrónicos. Puede devolver un producto antiguo en su establecimiento habitual cuando adquiera un producto nuevo similar. Si desea obtener más información, consulte con las autoridades locales.

DE **Benötigt 3 x 1,5-V-Batterien AAA (LR03) (enthalten).** Batterien oder Akkus müssen entfernt und recycelt oder ordnungsgemäß entsorgt werden. Ist das Gerät nicht mehr zu gebrauchen, darf es nicht über den Hausmüll entsorgt werden. Die EU-Vorschriften über Elektro- und Elektronikaltgeräte sowie Batterien sehen vor, dass diese separat entsorgt werden, damit sie so weit wie möglich recycelt werden können. Dadurch lässt sich die Menge an umwelt- und gesundheitsschädlichen Substanzen, die über den Boden und das Grundwasser in den menschlichen Nahrungskreislauf gelangen könnten, minimieren sowie die für die Herstellung neuer Produkte erforderlichen Ressourcen reduzieren und Platz auf Mülldeponien sparen. Leisten Sie bitte Ihren Beitrag dazu, indem Sie das Produkt nicht über den Hausmüll entsorgen. Das Mülltonnen-Symbol bedeutet, dass das Produkt gemäß den Vorschriften für Elektro- und Elektronikgeräte entsorgt werden muss. Alte Produkte können oft beim Kauf eines neuen, ähnlichen Produkts im Einzelhandel zurückgegeben werden. Weitere Entsorgungsmöglichkeiten erfragen Sie bitte bei Ihrer Gemeindeverwaltung.

NL **Vereist 3 AAA (LR03) batterijen van 1,5 V (inbegrepen).** Batterijen en accu's moeten worden verwijderd voor recycling en correct worden afgevoerd. Wanneer dit product het einde van zijn levensduur heeft bereikt, mag het niet samen met ander huishoudelijk afval worden weggegooid. Volgens de EU-wetgeving voor Afgedankte Elektrische en Elektronische Apparatuur en Batterijen moeten deze afzonderlijk worden ingezameld zodat deze kunnen worden behandeld met de best beschikbare hergebruik- en recycletechnieken. Op deze manier wordt de invloed op het milieu en de menselijke gezondheid van grond- en watervervuiling door gevaarlijke stoffen geminimaliseerd, hoeven er minder bronnen te worden gebruikt om nieuwe producten te maken en raken stortplaatsen minder snel vol. Draag je steentje bij door dit product uit de gemeentelijke afvalstroom te houden. Het afvalcontainersymbool betekent dat het product moet worden ingezameld als elektrische en elektronische afvalapparatuur. Je kunt een oud product inruilen bij de detailhandelaar wanneer je een vergelijkbaar nieuw product koopt. Neem voor andere opties contact op met de gemeente.

IT **Richiede 3 pile AAA (LR03) da 1,5 V (incluse).** Le pile o le batterie devono essere rimosse per essere riciclate e smaltite correttamente. Il simbolo del cassonetto barrato riportato sull'apparecchiatura indica che il prodotto alla fine della propria vita utile deve essere raccolto separatamente dagli altri rifiuti, come previsto dalla normativa dell'UE sulle pile e le apparecchiature elettriche ed elettroniche. L'utente dovrà, pertanto, conferire l'apparecchiatura integra dei componenti essenziali giunta a fine vita agli idonei centri di raccolta differenziata dei rifiuti elettronici ed elettrotecnici, oppure riconsegnarla al rivenditore al momento dell'acquisto di nuova apparecchiatura di tipo equivalente, in ragione di uno a uno. L'adeguata raccolta differenziata per l'avvio successivo dell'apparecchiatura dimessa al riciclaggio, al trattamento e allo smaltimento ambientale compatibile contribuisce ad evitare possibili effetti negativi sull'ambiente e sulla salute e favorisce il riciclo dei materiali di cui è composta l'apparecchiatura. Lo smaltimento abusivo del prodotto da parte dell'utente comporta l'applicazione delle sanzioni amministrative di cui al D.Lgs n.152/2006 (parte 4 art. 255).

PT **Requer 3 pilhas AAA (LR03) de 1,5 V (inclusas).** As pilhas ou baterias devem ser enviadas para reciclagem e descarte adequado. Quando este produto alcançar o fim da sua vida útil não deverá ser eliminado junto dos resíduos domésticos. A legislação da UE para equipamentos elétricos e eletrônicos e pilhas e baterias determina que tais itens sejam recolhidos em separado para posterior tratamento, usando as melhores técnicas de recuperação e reciclagem disponíveis. Desta forma, minimiza-se o impacto no ambiente e saúde humana da contaminação do solo e água por substâncias perigosas, diminui-se os recursos necessários para fabricar novos produtos e evita-se o esgotamento do espaço em aterros sanitários. Colabore mantendo este produto fora da rede de recolha de resíduos urbanos! O símbolo de "caixote de lixo móvel" significa que o produto deverá ser recolhido como "resíduo de equipamento elétrico e eletrônico". Procure um estabelecimento que faça a coleta seletiva de material. Para outras opções, entre em contato com o conselho municipal.

RU **Для работы требуются 3 элемента питания типа AAA (LR03) с напряжением 1,5 В (входят в комплект).** Элементы питания и комплекты элементов питания необходимо удалить для переработки и утилизации надлежащим образом. По окончании срока эксплуатации не выбрасывайте игрушку вместе с бытовыми отходами. Согласно законодательству ЕС об утилизации электрических и электронных устройств и элементов питания, их необходимо утилизировать отдельным способом, с использованием наиболее подходящих технологий утилизации и переработки. Это позволит снизить негативные последствия для окружающей среды и здоровья человека, уменьшит загрязнение воды и почвы опасными веществами, а также снизит количество ресурсов, необходимых для изготовления новых игрушек, и сократит объем мусора на городских свалках. Внесите свой вклад, сохранив город чистым. Значок с изображением перечеркнутой корзины означает, что игрушку следует утилизировать согласно закону об утилизации электрических и электронных устройств. При покупке новой игрушки вы можете вернуть старую в магазин. Чтобы узнать о других возможных вариантах утилизации, обратитесь в местную перерабатывающую организацию.

PL **Wymagane są 3 baterie 1,5 V AAA (LR03) (dołączone).** Baterie oraz akumulatory po wyjęciu z produktu należy poddać recyklingowi lub zutylizować zgodnie z zaleceniami. Gdy skończy się okres użytkowania produktu, nie należy go utylizować wraz z odpadami domowymi. Zgodnie z wymogami Unii Europejskiej dotyczącymi sprzętu elektrotechnicznego i elektronicznego oraz baterii, produkty te należy zbierać osobno w celu przetworzenia ich z użyciem najlepszych dostępnych metod odzysku i recyklingu. Zmniejszy to negatywny wpływ na środowisko naturalne i ludzkie zdrowie poprzez zmniejszenie skażenia gleby i wód niebezpiecznymi substancjami, ograniczy ilość zasobów potrzebnych do produkcji nowych urządzeń i nie spowoduje zwiększenia przestrzeni składowania odpadów. Zadbaj o środowisko naturalne i nie usuwaj tego produktu wraz z niesortowanymi odpadami komunalnymi! Symbol przedstawiający przekreślony „kosz na śmieci na kółkach" oznacza, że produkt należy przekazywać do punktów zbiórki „zużytego sprzętu elektrycznego i elektronicznego". Zużyte urządzenie można przekazać sprzedawcy przy zakupie nowego produktu tego typu. Informacje o innych opcjach można uzyskać od przedstawiciela lokalnych władz.

CZ **Vyžaduje 3 baterie typu AAA (LR03) 1,5 V (součástí balení).** Baterie nebo bateriové moduly je nutné vyjmout a řádně recyklovat nebo zlikvidovat. Po dosažení konce užitečné životnosti by se tento produkt neměl likvidovat společně s běžným odpadem z domácnosti. Legislativa EU týkající se elektrických a elektronických zařízení a baterií vyžaduje jejich oddělený sběr, aby je bylo možné zpracovat podle nejlepších dostupných technik obnovy a recyklace. Tím se sníží dopad na životní prostředí a lidské zdraví způsobený znečištěním půdy a vody nebezpečnými látkami, sníží se množství zdrojů potřebných na výrobu nových produktů a zmenší se objem odpadu. Zajistěte, aby se tento produkt nedostal do komunálního odpadu! Symbol „popelnice" znamená, že by se měl produkt likvidovat jako „elektrický a elektronický odpad". Starý produkt můžete vrátit v prodejně, kde budete kupovat nový podobný produkt. Další možnosti vám sdělí místní úřady.

SK **Vyžaduje 3 batérie typu AAA (LR03) 1,5 V (súčasť balenia).** Batérie alebo súpravy batérií sa musia vybrať na recykláciu a náležitú likvidáciu. Keď tento produkt dosiahne koniec svojej životnosti, nemal by sa likvidovať s iným odpadom z domácnosti. Právne predpisy EÚ o elektrických a elektronických zariadeniach a batériách vyžadujú, aby sa odpad z nich zbieral oddelene a mohol sa tak spracovať pomocou najlepších dostupných techník zhodnocovania a recyklácie. Minimalizuje sa tým vplyv na životné prostredie a zdravie ľudí spôsobený kontamináciou pôdy a vody akýmikoľvek nebezpečnými látkami, zníži sa tým množstvo zdrojov potrebných na výrobu nových produktov a ušetrí sa tým priestor v skládkach. Prispejte k ochrane životného prostredia tým, že tento produkt nebudete likvidovať s komunálnym odpadom! Symbol „smetného koša na kolieskach" znamená, že produkt sa má likvidovať ako „odpad z elektrických a elektronických zariadení". Starý produkt môžete vrátiť maloobchodnému predajcovi, keď si kúpite podobný nový. Informácie o ďalších možnostiach vám poskytne miestny orgán samosprávy.

HU **3 db 1,5 V-os AAA (LR03) elem szükséges hozzá (tartozék).** Az elemeket vagy elemcsomagokat el kell távolítani az újrahasznosítás vagy a megfelelő ártalmatlanítás érdekében. Ha a termék elérte a hasznos élettartama végét, ne dobja ki más háztartási hulladékkal. Az elektromos és elektronikus berendezésekre és az elemekre és akkumulátorokra vonatkozó uniós jogszabály előírja az elkülönített gyűjtésüket, így a kezelésük a lehető legjobb helyreállítási és újrahasznosítási technikákkal történik. Ezzel minimálisra csökken a lehetséges veszélyes anyagok talaj- és vízszennyezés során a környezetre és az emberi egészségre gyakorolt hatása, valamint csökken az új termékek gyártásához szükséges erőforrások mennyisége, illetve elkerülhetővé válik a hulladéklerakó helyek igénybe vétele. Kérjük, óvja környezetét, és kerülje a termék kommunális hulladékgyűjtőbe történő helyezését! A „kerekes kuka" szimbólum azt jelenti, hogy a begyűjtésekor ugyanúgy kell kezelni, mint az „elektromos és elektronikus berendezéseket". Hasonló új termék vásárlásakor a régi terméket átadhatja a kereskedőnek. További lehetőségekért forduljon a helyi önkormányzathoz.

RO **Necesită 3 x baterii AAA (LR03) de 1,5 V (incluse).** Bateriile sau pachetele de baterii trebuie îndepărtate pentru reciclare și eliminate în mod corespunzător. Când acest produs a ajuns la sfârșitul duratei sale de viață, acesta nu trebuie aruncat împreună cu deșeurile menajere. Legislația UE privind echipamentele electrice și electronice și bateriile impune colectarea separată a acestora astfel încât să poată fi tratate cu cele mai bune tehnici de recuperare și reciclare disponibile. Astfel se va reduce la minim impactul asupra mediului și sănătății oamenilor, prin contaminarea solului și apei cu substanțe periculoase, se vor reduce resursele necesare pentru produse noi și se va evita ocuparea de spațiu în groapa de gunoi. Vă rugăm să vă faceți datoria civică nearuncând acest produs împreună cu deșeurile menajere! Simbolul „coșului de gunoi cu roți" indică faptul că acest produs ar trebui să fie colectat ca „deșeu de echipamente electrice și electronice". Puteți returna un produs vechi la magazin atunci când cumpărați unul nou similar. Pentru alte opțiuni, vă rugăm să contactați consiliul local.

EL **Απαιτεί 3 μπαταρίες 1,5 V AAA (LR03) (περιλαμβάνονται).** Οι μπαταρίες και τα πακέτα μπαταριών πρέπει να αφαιρούνται για ανακύκλωση και κατάλληλη απόρριψη. Όταν το προϊόν φτάσει στο τέλος της ζωής του, δεν πρέπει να απορριφθεί μαζί με τα υπόλοιπα οικιακά απορρίμματα. Σύμφωνα με τη νομοθεσία της ΕΕ για τα Απόβλητα Ηλεκτρικού και Ηλεκτρονικού Εξοπλισμού και τις Μπαταρίες, αυτά τα είδη πρέπει να συλλέγονται ξεχωριστά, ώστε η διαχείρισή τους να πραγματοποιηθεί με τις βέλτιστες διαθέσιμες τεχνικές περισυλλογής και ανακύκλωσης. Η διαδικασία αυτή ελαχιστοποιεί τον αντίκτυπο που προκαλείται στο περιβάλλον και στην ανθρώπινη υγεία από τη μόλυνση του εδάφους και των υδάτων από επικίνδυνες ουσίες, μειώνει τους πόρους που απαιτούνται για την κατασκευή νέων προϊόντων και περιορίζει το χώρο που καταλαμβάνεται στους χώρους υγειονομικής ταφής απορριμμάτων. Λάβετε κι εσείς μέρος στην προσπάθεια, κρατώντας το προϊόν εκτός της διαδικασίας αποκομιδής του Δήμου σας! Το σύμβολο του κάδου με τα ροδάκια σημαίνει ότι το προϊόν θα πρέπει να συλλεχθεί ως "απόβλητο ηλεκτρικού και ηλεκτρονικού εξοπλισμού". Μπορείτε να επιστρέψετε ένα παλιό προϊόν στο κατάστημα όταν αγοράζετε ένα καινούργιο. Για τις υπόλοιπες επιλογές που έχετε στη διάθεσή σας, επικοινωνήστε με τους φορείς της περιοχής σας.

HR **Potrebne su 3 AAA (LR03) baterije od 1,5 V (isporučuju se u paketu).** Baterije i paketi baterija moraju se ukloniti radi recikliranja i pravilnog odlaganja. Kad proizvodu istekne rok trajanja, ne smije se odložiti s ostalim kućanskim otpadom. U skladu s EU propisima o električnoj i elektroničkoj opremi te baterijama proizvod se mora zasebno odložiti kako bi se mogao obraditi putem najboljih raspoloživih tehnika za oporabu i recikliranje. To će smanjiti štetan utjecaj na okoliš i zdravlje ljudi putem zagađenja tla i vode bilo kakvim opasnim tvarima, resurse potrebne za izradu novih proizvoda i prostor potreban za odlaganje proizvoda na smetlište. Dajte svoj doprinos i nemojte dopustiti da ovaj proizvod završi u komunalnom otpadu. Simbol kante za smeće znači da se proizvod treba prikupiti kao „otpadna električna i elektronička oprema". Stari proizvod možete vratiti trgovcu pri kupovini sličnog novog proizvoda. Informacije o ostalim mogućnostima zatražite od lokalne uprave.

BG **Изисква 3 x 1,5 V AAA (LR03) батерии (включени).** Батериите или комплектите батерии трябва да бъдат отстранени за рециклиране и правилно изхвърляне. Когато този продукт достигне края на експлоатационния си живот, той не трябва да се изхвърля с останалия битов отпадък. Законодателството на ЕС относно електрическото и електронно оборудване и батериите изисква те да бъдат събирани отделно, за да може да бъдат обработвани чрез най-добрите налични техники за възстановяване и рециклиране. Това ще минимизира въздействията върху околната среда и човешкото здраве от замърсяването на почвите и водите с опасни вещества, ще намали ресурсите, необходими за производството на нови продукти, и ще избегне запълването на мястото в сметищата. Моля, свършете необходимото, като не позволите на този продукт да попадне в общинския поток от отпадъци! Символът на "кошче с колелца" означава, че той трябва да бъде събран като "отпадък от електрическо и електронно оборудване". Можете да върнете стар продукт на търговеца на дребно, когато закупите подобен нов продукт. За други възможности се свържете с местните власти.

SL **Zahtevane baterije: 3 × 1,5 V AAA (LR03) (priloženo).** Baterije ali baterijske sklope je treba odstraniti za ustrezno recikliranje ali odlaganje med odpadke. Ko ta izdelek doseže konec svoje dobe koristnosti, se ne sme odložiti med druge gospodinjske odpadke. V skladu z zakonodajo EU o električni in elektronski opremi ter baterijah je treba izdelke zbirati ločeno, da se lahko obdelajo z najboljšimi tehnikami predelave in recikliranja, ki so na voljo. S tem se bo zmanjšal vpliv na okolje in zdravje ljudi zaradi onesnaževanja tal in vode z nevarnimi snovmi, zmanjšala potreba po virih, potrebnih za proizvodnjo novih izdelkov, in preprečila dodatna obremenitev odlagališč. Prispevajte svoj del, tako da tega izdelka ne odlagate med komunalne odpadke. Znak s smetnjakom na kolesih pomeni, da je treba izdelek odložiti kot "odpadno električno in elektronsko opremo". Ob nakupu novega podobnega izdelka lahko starega vrnete trgovcu. Za druge možnosti se obrnite na lokalno skupnost.

TR **3 adet 1,5 V AAA (LR03) pil ile kullanılır (içinde).** Pil ve pil paketleri geri dönüştürülmek ve doğru şekilde atılmak için çıkarılmalıdır. Bu ürün, kullanım süresinin sonuna geldiğinde diğer günlük ev atıklarıyla birlikte çöpe atılmamalıdır. Elektrikli ve Elektronik Cihazlar ile Pillere yönelik AB yönetmeliği gereğince, mümkün olan en iyi kurtarma ve geri dönüştürme teknikleriyle işlenebilmeleri için Elektrikli ve Elektronik Cihazlar ile Piller ayrı ayrı toplanmalıdır. Böylece, zararlı maddelerin toprak ve su kirliliğine yol açmasıyla çevreye ve insan sağlığına olan etkisi minimuma iner, yeni ürünler üretmek için gereken kaynak miktarı azalır ve çöp alanlarının boş yere dolması önlenir. Lütfen bu ürünün belediye atık koluna dahil olmasını engelleyerek çevre temizliğine katkıda bulunun. "Tekerlekli çöp kutusu" simgesi, bir ürünün "elektrikli ve elektronik cihaz çöpü" olarak toplanması gerektiği anlamına gelir. Benzeri yeni bir ürün alırken, eski ürününüzü perakende satıcınıza geri götürebilirsiniz. Diğer seçenekler için belediye meclisinizle iletişime geçin.

ZH **需要 3 节 1.5 V AAA(LR03) 电池（包含）。**必须正确回收和处理取出的电池或电池组。当此产品的使用寿命结束时，不应与其他家庭垃圾起处理。《欧盟电气和电子设备与电池指令》要求将其分开收集，以便使用现有的最佳回收和再循环技术对其进行处理。这将最大限度地避免任何危险物质污染土壤和水资源并对环境和人类健康产生不利影响，减少生产新产品所需的资源，并避免占用垃圾填埋空间。请尽力避免此产品进入城市垃圾流中！"轮式垃圾桶"符号表示应按照"废旧电气和电子设备"收集该产品。当购买类似的新产品时，您可以将旧产品退还给零售商。有关其他选项，请联系您当地的市政部门。

EN **BATTERY SAFETY INFORMATION:** Batteries are small objects. Replacement of batteries must be done by adults. Follow the polarity (+/-) diagram in the battery compartment. Promptly remove dead batteries from the toy. Dispose of used batteries properly. Remove batteries for prolonged storage. Only batteries of the same or equivalent type as recommended are to be used. DO NOT incinerate used batteries. DO NOT dispose of batteries in fire, as batteries may explode or leak. DO NOT mix old and new batteries or types of batteries (i.e. alkaline/standard/rechargeable). Using rechargeable batteries is not recommended due to possible reduced performance. Rechargeable batteries are only to be charged under adult supervision. Replaceable-rechargeable batteries are to be removed from the toy before being charged. DO NOT recharge non-rechargeable batteries. DO NOT short-circuit the supply terminals.

FR **INFORMATIONS DE SÉCURITÉ CONCERNANT LES PILES :** Les piles sont de petits objets. Le remplacement des piles doit être effectué par un adulte. Respecter le schéma de polarité (+/-) du compartiment des piles. Retirer immédiatement toute pile usagée du jouet. Jeter correctement les piles usagées. Retirer les piles du jouet en cas d'inutilisation prolongée. N'utiliser que des piles d'un même type ou d'un type équivalent à celui recommandé. NE PAS incinérer les piles usagées. NE PAS jeter les piles au feu ; elles pourraient exploser ou fuir. NE PAS mélanger des piles neuves et des piles usagées, ou des piles de types différents (ex : alcalines/standard/rechargeables). L'utilisation de piles rechargeables n'est pas recommandée en raison des baisses éventuelles de performance. Les piles rechargeables doivent être rechargées sous la surveillance d'un adulte. Retirer les piles rechargeables/remplaçables du jouet avant de les recharger. NE PAS recharger des piles non rechargeables. NE PAS court-circuiter les bornes d'alimentation.

ES **INFORMACIÓN DE SEGURIDAD SOBRE LAS PILAS:** Las pilas son objetos pequeños. Las pilas deben ser sustituidas por un adulto. Siga las instrucciones de polaridad (+ / -) que aparecen en el compartimento de las pilas. Retire rápidamente las pilas usadas. Las pilas usadas deben desecharse de forma adecuada. Retire las pilas si va a guardar el juguete durante un periodo de tiempo prolongado. Utilice únicamente pilas del tipo recomendado o de un tipo equivalente. NO exponga las pilas usadas al fuego. NO deseche las pilas usadas quemándolas, ya que podrían explotar o desprender productos químicos. NO mezcle pilas nuevas y viejas, ni pilas de tipos distintos (p. ej., alcalinas, normales y recargables). No se recomienda usar pilas recargables, ya que el rendimiento puede verse afectado. Las pilas recargables solo deben cargarse bajo la supervisión de un adulto. Se deben extraer las pilas recargables del juguete antes de cargarlas. NO intente recargar pilas no recargables. NO cause cortocircuitos en las terminales de corriente.

DE **SICHERHEITSHINWEISE ZU BATTERIEN:** Batterien sind kleine Gegenstände. Batterien müssen von Erwachsenen ausgewechselt werden. Das Polaritätsdiagramm (+/-) im Batteriefach beachten. Leere Batterien sofort aus dem Produkt entfernen. Verbrauchte Batterien ordnungsgemäß entsorgen. Bei längerfristiger Lagerung Batterien vorher entfernen. Nur dieselben oder gleichwertige Batterien wie empfohlen verwenden. Verbrauchte Batterien NICHT verbrennen. Batterien NICHT im Feuer entsorgen, da sie explodieren oder auslaufen könnten. Alte und neue Batterien oder verschiedene Batterietypen (z. B. Alkali/Standard/wiederaufladbar) NICHT zusammen einlegen. Von der Verwendung wiederaufladbarer Batterien ist abzuraten, da dies die Leistung beeinträchtigen könnte. Wiederaufladbare Batterien nur unter Aufsicht eines Erwachsenen laden. Austauschbare wiederaufladbare Batterien müssen vor dem Wiederaufladen aus dem Produkt entfernt werden. Nicht-aufladbare Batterien NICHT aufladen. Batteriepole NICHT kurzschließen.

NL **VEILIGHEIDSINFORMATIE MET BETREKKING TOT DE BATTERIJEN:** Batterijen zijn kleine voorwerpen. Het vervangen van batterijen dient door volwassenen te worden gedaan. Houd je aan het polariteitsdiagram (+/-) in het batterijvak. Verwijder lege batterijen onmiddellijk uit het speelgoed. Zorg voor een milieuvriendelijke afvalverwerking van de batterijen. Verwijder de batterijen als het speelgoed voor langere tijd wordt opgeborgen. Alleen batterijen van het aanbevolen type of een equivalent daarvan mogen worden gebruikt. Steek gebruikte batterijen NOOIT in brand. Gooi batterijen NOOIT in vuur. Hierdoor kunnen deze ontploffen of gaan lekken. Gebruik oude en nieuwe batterijen of verschillende typen batterijen (bijv. alkaline/standaard/oplaadbare) NOOIT door elkaar. Het gebruik van oplaadbare batterijen wordt afgeraden vanwege mogelijk verminderde prestaties. Oplaadbare batterijen mogen alleen onder toezicht van een volwassene worden opgeladen. Vervangbare oplaadbare batterijen moeten uit het speelgoed worden verwijderd voordat je deze gaat opladen. Laad niet-oplaadbare batterijen NOOIT op. Veroorzaak NOOIT kortsluiting tussen de contactpunten.

IT **INFORMAZIONI DI SICUREZZA PER LE PILE:** Le pile sono oggetti di piccole dimensioni. Le pile devono essere sostituite da adulti. Far riferimento allo schema delle polarità (+/-) all'interno dello scomparto pile. Estrarre tempestivamente le pile scariche. Eliminare le pile scariche con la dovuta cautela. Estrarre le pile se non si utilizza il prodotto per un periodo di tempo prolungato. Usare solo pile dello stesso tipo o equivalenti. NON bruciare le pile usate. NON gettare le pile nel fuoco, potrebbero esplodere o essere soggette a perdite di liquido. NON mischiare pile vecchie e nuove o tipi di pile diverse (ad esempio alcaline, standard e ricaricabili). Si sconsiglia l'utilizzo di pile ricaricabili poiché potrebbero ridurre le prestazioni. Le pile ricaricabili devono essere sempre caricate con la supervisione di un adulto. È necessario rimuovere le pile ricaricabili-sostituibili dal giocattolo prima di metterle in carica. NON ricaricare le pile non ricaricabili. NON cortocircuitare i terminali delle pile.

PT **INFORMAÇÕES DE SEGURANÇA SOBRE PILHAS E BATERIAS:** Pilhas e baterias são objetos pequenos. A troca das pilhas ou baterias deve ser realizada por adultos. Siga o diagrama de polaridade (+/-) no compartimento de pilhas ou baterias. Retire as pilhas ou baterias vazias do brinquedo. Descarte corretamente as pilhas ou baterias usadas. Retire as pilhas ou baterias para armazenamento prolongado. Recomenda-se que sejam usadas apenas pilhas ou baterias iguais ou similares. NÃO incinere as pilhas ou baterias usadas. NÃO jogue as pilhas ou baterias no fogo, pois podem explodir ou vazar. NÃO misture pilhas ou baterias novas com usadas, tampouco misture tipos de pilhas ou baterias diferentes (pilhas ou baterias alcalinas/regulares/recarregáveis, por exemplo). Não é recomendável usar pilhas ou baterias recarregáveis, pois podem reduzir o desempenho. Pilhas ou baterias recarregáveis devem ser carregadas somente sob a supervisão de um adulto. As pilhas ou baterias substituíveis e recarregáveis devem ser removidas do brinquedo antes da recarga. NÃO recarregue pilhas ou baterias não recarregáveis. NÃO permita que ocorra curto-circuito nos terminais do produto.

RU **ИНФОРМАЦИЯ ПО БЕЗОПАСНОМУ ОБРАЩЕНИЮ С ЭЛЕМЕНТАМИ ПИТАНИЯ:** Элементы питания представляют собой миниатюрные предметы. Замену элементов питания должны выполнять взрослые. Соблюдайте полярность (+/-), указанную в отсеке элементов питания. Не оставляйте разрядившиеся элементы питания в игрушке. Утилизируйте элементы питания надлежащим образом. Извлекайте элементы питания, если игрушка не используется долгое время. Рекомендуется использовать элементы питания одного или эквивалентного типа. НЕ сжигайте использованные элементы питания. НЕ бросайте элементы питания в огонь. Это может привести к их утечке или взрыву. НЕ используйте новые элементы питания в сочетании с использованными или элементы питания разного типа (т.е. щелочные/обычные/перезаряжаемые). Использование перезаряжаемых элементов питания не рекомендуется. Это может ухудшить работу игрушки. Перезаряжаемые элементы питания следует заряжать только под присмотром взрослых. Перед зарядкой заменяемые и перезаряжаемые элементы питания необходимо извлечь из игрушки. ЗАПРЕЩАЕТСЯ заряжать неперезаряжаемые элементы питания. ИЗБЕГАЙТЕ короткого замыкания источников питания.

PL **INFORMACJE DOTYCZĄCE BEZPIECZNEGO KORZYSTANIA Z BATERII:** Baterie są przedmiotami o niewielkim rozmiarze. Ich wymiany muszą dokonywać osoby dorosłe. Baterie umieszcza się w komorze zgodnie z oznaczeniami biegunowości (+/-). Zużyte baterie należy niezwłocznie wyjąć z zabawki. Baterie trzeba poddać prawidłowej utylizacji. W razie dłuższej przerwy w użytkowaniu baterie należy wyjąć. Konieczne jest używanie wyłącznie zatwierdzonych baterii tego samego typu lub ich zamienników. NIE spalać zużytych baterii. NIE wrzucać baterii do ognia, ponieważ może to spowodować ich wybuch lub wyciek elektrolitu. NIE używać starych baterii z nowymi ani nie stosować jednocześnie różnych rodzajów baterii (np. alkalicznych ze zwykłymi lub akumulatorami). Używanie akumulatorów jest niewskazane ze względu na możliwe obniżenie wydajności. Akumulatory można ładować wyłącznie pod nadzorem osoby dorosłej. Wymienne akumulatory przed ładowaniem należy wyjąć z zabawki. NIE ładować baterii do jednorazowego użytku. NIE dopuszczać do zwarcia styków baterii.

CZ **BATERIE – BEZPEČNOSTNÍ INFORMACE:** Baterie jsou drobné předměty. Výměnu baterií musí provádět dospělé osoby. Řiďte se schématem polarity (+/-) v oddílu pro baterie. Vybité baterie okamžitě vyndejte z hračky. Použité baterie řádně zlikvidujte. Při delším skladování vyndejte baterie. Doporučujeme používat pouze baterie stejného nebo rovnocenného typu. Použité baterie NEPALTE. Baterie NELIKVIDUJTE v ohni, protože baterie mohou vybuchnout nebo vytéct. NEPOUŽÍVEJTE ZÁROVEŇ staré a nové baterie ani různé typy baterií (např. alkalické, standardní a dobíjecí baterie). Použití dobíjecích baterií není doporučeno, protože může být příčinou nižšího výkonu. Dobíjecí baterie musejí být dobíjeny pod dohledem dospělého. Před dobíjením je nutné vyměnitelné dobíjecí baterie z hračky vyjmout. Nedobíjecí baterie NEDOBÍJEJTE. NEZKRATUJTE svorky napájení.

SK **BEZPEČNOSTNÉ INFORMÁCIE SÚVISIACE S BATÉRIAMI:** Batérie sú malé súčasti. Výmenu batérií musí vykonať dospelá osoba. Postupujte podľa diagramu polarity (+/-) v priestore pre batérie. Vybité batérie urýchlene odstráňte z hračky. Použité batérie správne zlikvidujte. Pri dlhodobom skladovaní vyberte batérie. Používať sa majú len batérie rovnakého alebo rovnocenného typu, ako sú odporúčané batérie. NESPAĽUJTE použité batérie. Batérie NEHÁDŽTE do ohňa, keďže môžu vybuchnúť alebo vytiecť. NEPOUŽÍVAJTE SÚČASNE staré a nové batérie ani rôzne typy batérií (t. j. alkalické/štandardné/nabíjateľné batérie). Neodporúča sa používať nabíjateľné batérie, pretože môže dôjsť k zníženiu výkonu. Nabíjateľné batérie sa majú nabíjať len pod dohľadom dospelého. Vyberateľné nabíjateľné batérie treba pred nabíjaním vybrať z hračky. NENABÍJAJTE nenabíjateľné batérie. NESPÔSOBUJTE skrat na napájacích koncovkách.

HU **ELEMEKKEL KAPCSOLATOS BIZTONSÁGI ELŐÍRÁSOK:** Az elemek apró tárgyak. Az elemek cseréjét felnőttek végezzék. Ügyeljen az elemtartón látható polaritási (+/-) ábrára. Haladéktalanul távolítsa el a tönkrement elemeket a játékból. Ártalmatlanítsa megfelelően a használt elemeket. Hosszas tárolás esetén távolítsa el az elemeket. Kizárólag azonos, vagy a javasolt típussal egyenértékű elemeket használjon. NE égesse el a használt elemeket. NE dobja az elemeket tűzbe, mivel azok felrobbanhatnak vagy szivároghatnak. NE használjon régi és új, vagy különböző típusú elemeket egyszerre (pl. alkáli/normál/újratölthető elem). Nem ajánlott újratölthető elemeket használni az esetlegesen fellépő csökkent teljesítmény miatt. Az újratölthető elemeket csak felnőtt felügyelete mellett szabad tölteni. A cserélhető-újratölthető elemeket el kell távolítani a játékból a töltés előtt. NE töltse fel a nem újratölthető elemeket. NE zárja rövidre a tápegység érintkezőit.

RO **INFORMAȚII PRIVIND SIGURANȚA PENTRU BATERIE:** Bateriile sunt obiecte mici. Înlocuirea bateriilor trebuie să fie efectuată de adulți. Respectați marcajele privind polaritatea (+/-) din compartimentul bateriilor. Îndepărtați imediat bateriile descărcate din jucărie. Eliminați bateriile uzate în mod corespunzător. Scoateți bateriile înaintea unei perioade prelungite de depozitare. Trebuie să fie utilizate numai baterii de același tip sau de un tip echivalent cu cel recomandat. NU ardeți bateriile uzate. NU aruncați bateriile în foc, deoarece acestea pot exploda sau lichidul din ele se poate scurge. NU utilizați concomitent baterii vechi și noi sau tipuri diferite de baterii (adică alcaline/standard/ reîncărcabile). Nu este recomandată utilizarea de baterii reîncărcabile, deoarece este posibilă reducerea performanțelor. Bateriile reîncărcabile trebuie încărcate exclusiv sub supravegherea unui adult. Bateriile reîncărcabile, care pot fi înlocuite, trebuie scoase din jucărie înainte de încărcare. NU reîncărcați bateriile nereîncărcabile. NU scurtcircuitați bornele de alimentare.

EL **ΠΛΗΡΟΦΟΡΙΕΣ ΑΣΦΑΛΕΙΑΣ ΓΙΑ ΤΙΣ ΜΠΑΤΑΡΙΕΣ:** Οι μπαταρίες είναι μικρά αντικείμενα. Η αντικατάστασή τους πρέπει να γίνεται από ενήλικες. Τηρήστε το διάγραμμα πολικότητας (+/-) που υπάρχει μέσα στη θήκη των μπαταριών. Αφαιρέστε αμέσως τις κενές μπαταρίες από το παιχνίδι. Απορρίψτε τις χρησιμοποιημένες μπαταρίες σύμφωνα με τους κανονισμούς. Αφαιρέστε τις μπαταρίες, αν δεν πρόκειται να χρησιμοποιηθεί το παιχνίδι για μεγάλο διάστημα. Συνιστάται η χρήση μπαταριών μόνο ίδιου ή ισοδύναμου τύπου. ΜΗΝ αποτεφρώνετε τις χρησιμοποιημένες μπαταρίες. ΜΗΝ απορρίπτετε τις μπαταρίες στη φωτιά, επειδή μπορεί να υπάρξει έκρηξη ή διαρροή. ΜΗΝ αναμιγνύετε παλιές με καινούριες μπαταρίες ή τύπους μπαταριών (π.χ. αλκαλικές/ συμβατικές/επαναφορτιζόμενες). Η χρήση επαναφορτιζόμενων μπαταριών δεν συνιστάται γιατί μπορεί να μειώσουν την απόδοση του προϊόντος. Οι επαναφορτιζόμενες μπαταρίες πρέπει να φορτίζονται μόνο υπό την επίβλεψη ενηλίκου. Οι επαναφορτιζόμενες μπαταρίες με δυνατότητα αντικατάστασης πρέπει να αφαιρούνται πριν από τη φόρτιση του παιχνιδιού. ΜΗΝ επαναφορτίζετε μη επαναφορτιζόμενες μπαταρίες. ΜΗΝ βραχυκυκλώνετε τους ακροδέκτες τροφοδοσίας.

HR **INFORMACIJE O SIGURNOSTI BATERIJA:** Baterije su mali predmeti. Zamjenu baterija moraju obaviti odrasle osobe. Pratite oznake polova (+/-) u odjeljku za baterije. Ispražnjene baterije odmah izvadite iz igračke. Iskorištene baterije odložite na odgovarajući način. Baterije izvadite iz proizvoda ako ga spremate na duže vrijeme. Upotrebljavajte samo baterije iste ili odgovarajuće vrste. NEMOJTE paliti iskorištene baterije. Baterije NEMOJTE bacati u vatru jer one mogu eksplodirati ili curiti. NEMOJTE miješati stare i nove baterije ni različite vrste baterija (npr. alkalne/standardne/punjive). Ne preporučuje se upotreba punjivih baterija jer proizvod može slabije raditi. Punjive baterije trebaju se puniti pod nadzorom odrasle osobe. Zamjenjive-punjive baterije trebaju se prije punjenja izvaditi iz igračke. NEMOJTE puniti baterije koje nisu punjive. NEMOJTE napraviti kratki spoj između kontakata za punjenje.

BG **ИНФОРМАЦИЯ ЗА БЕЗОПАСНОСТ ОТНОСНО БАТЕРИИТЕ:** Батериите са малки предмети. Смяната на батериите трябва да се извършва от възрастен. Следвайте диаграмата за полярност (+/–) в гнездото за батерии. Отстранявайте незабавно изхабените батерии от играчката. Изхвърляйте използваните батерии по правилен начин. При продължително съхранение изваждайте батериите. Трябва да се използват единствено батерии от същия или еквивалентен тип като препоръчания. НЕ изгаряйте използвани батерии. НЕ хвърляйте батерии в огън, тъй като може да избухнат или изтекат. НЕ смесвайте стари с нови батерии или различни типове батерии (т.е. алкални/стандартни/акумулаторни). Използването на акумулаторни батерии не се препоръчва поради възможно влошаване на работата. Акумулаторните батерии трябва да се зареждат само под надзора на възрастен. Заменяемите акумулаторни батерии трябва да се извадят от играчката, преди да бъдат заредени. НЕ зареждайте батерии, които не са акумулаторни. НЕ свързвайте накъсо захранващите клеми.

SL **VARNOSTNE INFORMACIJE ZA BATERIJE:** Baterije so majhni predmeti. Baterije morajo zamenjati odrasle osebe. Upoštevajte pravilno polarnost (+/-), prikazano v predalčku za baterije. Prazne baterije takoj odstranite iz igrače. Rabljene baterije pravilno odložite med odpadke. Baterije odstranite, če nameravate izdelek shraniti za dalj časa. Uporabljajte samo priporočene ali enakovredne vrste baterij. Rabljenih baterij NE sežigajte. Baterij NE odlagajte v ogenj, saj lahko eksplodirajo ali puščajo. Starih in novih baterij ali različnih vrst baterij (npr. alkalnih/običajnih/za ponovno polnjenje) NE uporabljajte hkrati. Zaradi možnega slabšega delovanja izdelka uporaba baterij za ponovno polnjenje ni priporočljiva. Polnjenje baterij za ponovno polnjenje mora biti vedno pod nadzorom odrasle osebe. Zamenljive baterije za ponovno polnjenje je treba pred polnjenjem odstraniti iz igrače. NE polnite baterij, ki niso zasnovane za ponovno polnjenje. NE povzročite kratkega stika na polih baterije.

TR **PİL GÜVENLİK BİLGİLERİ:** Piller küçük nesnelerdir. Piller yetişkinler tarafından değiştirilmelidir. Pil haznesindeki polarite (+/-) şemasını izleyin. Bitmiş pilleri oyuncaktan derhal çıkarın. Kullanılmış pilleri uygun bir şekilde atın. Uzun süreli saklama durumunda pilleri çıkarın. Sadece aynı veya eşdeğer türdeki pilleri kullanın. Kullanılmış pilleri YAKMAYIN. Patlayabileceğinden veya akabileceğinden pilleri ATEŞTE İMHA ETMEYİN. Eski ve yeni pilleri veya farklı türdeki (ör. alkalin/standart/şarj edilebilir) pilleri BİRLİKTE KULLANMAYIN. Olası performans düşüklüğüne neden olduklarından için şarj edilebilir pillerin kullanılması önerilmez. Şarj edilebilir piller yalnızca yetişkin gözetiminde şarj edilmelidir. Değiştirilebilir ve şarj edilebilir piller, şarj edilmeden önce oyuncaktan çıkarılmalıdır. Şarj edilebilir olmayan pilleri ŞARJ ETMEYİN. Akım bağlantı uçlarına kısa devre YAPTIRMAYIN.

ZH **电池安全信息：**电池为小件物品。必须由成人更换电池。请按照电池盒中的极性 (+/-) 示意图操作。电量用尽的电池请及时从玩具中取出。以适当方式处理废旧电池。在需要长期存放玩具时，请取出电池。仅可使用相同类型或建议的同等类型的电池。请勿焚烧废旧电池。请勿用焚烧的方法处理电池，因为电池可能会发生爆炸或漏液。请勿混合使用新旧电池或不同类型的电池（即碱性电池/标准电池/充电电池）。不建议使用充电电池，因为可能会降低性能。充电电池只能在成人监护下充电。充电前，应将可更换充电电池从玩具中取出。请勿为非充电电池充电。请勿使电源接线端短路。

EN **FCC STATEMENT:** This device complies with Part 15 of the FCC rules. Operation is subject to the following two conditions: (1) This device may not cause harmful interference, and (2) This device must accept any interference received, including interference that may cause undesired operation. This equipment has been tested and found to comply with the limits for Class B digital devices pursuant to Part 15 of the FCC rules. These limits are designed to provide reasonable protection against harmful interference in a residential installation. This equipment generates, uses and can radiate radio frequency energy and, if not installed and used in accordance with the instruction, may cause harmful interference to radio communication. However, there is no guarantee that interference will not occur in a particular installation. If this toy does cause interference to radio or television reception (you can check this by turning the toy off and on while listening for the interference), one or more of the following measures may be useful: • Reorient or relocate the receiving antenna • Increase the separation between the toy and the radio or the TV • Consult the dealer or an experienced TV-radio technician for help. **NOTE:** Changes, adjustments or modifications to this unit, including but not limited to, replacement of any transmitter component (crystal, semiconductor, etc) could result in a violation of FCC rules under part 15 and/or 95 and must be expressly approved by Spin Master Ltd or they could void the user's authority to operate the equipment. Spin Master Inc., PMB #10053, 300 International Drive, Suite 100, Williamsville, NY 14221. To contact the responsible party please visit fcc.spinmaster.com

FR **DÉCLARATION FCC :** Le présent appareil est conforme à l'article 15 de la réglementation de la FCC. L'exploitation est autorisée aux deux conditions suivantes : (1) l'appareil ne doit pas produire de brouillage, et (2) l'appareil doit accepter tout brouillage radioélectrique subi, même si le brouillage est susceptible d'en compromettre le fonctionnement. Cet équipement a été testé et jugé conforme aux limites de la classe B pour les équipements numériques en vertu de l'article 15 de la réglementation de la FCC. Ces limites ont été instaurées pour assurer une protection raisonnable contre toute interférence nuisible avec les communications radio. Cet équipement génère, utilise et peut émettre de l'énergie de fréquence radio. S'il n'est pas installé et utilisé selon le mode d'emploi, il peut causer des interférences nuisibles aux communications radio. Cependant, il n'existe aucune garantie contre ces interférences dans le cas où l'installation ne serait pas conforme. Si ce jouet cause des interférences à la réception radio ou télévisée (ce qui est vérifiable en l'éteignant, puis en le rallumant tout en écoutant s'il y a des interférences), suivre une ou plusieurs des recommandations suivantes : • Réorienter ou déplacer l'antenne réceptrice • Augmenter la distance entre le jouet et la radio ou la télévision • Consulter le revendeur ou demander l'aide d'un technicien radio/T.V. expérimenté. **REMARQUE :** Tout changement, réglage ou modification de cet appareil, incluant mais ne se limitant pas au remplacement de tout composant du transmetteur (cristal, semi-conducteur, etc.), pourrait constituer une violation de l'article 15 et/ou 95 de la réglementation de la FCC, et doit être expressément approuvé par Spin Master Ltd., sous peine d'entraîner l'annulation du droit de l'utilisateur d'exploiter l'équipement. Spin Master Inc., PMB #10053, 300 International Drive, Suite 100, Williamsville, NY 14221. Pour contacter la partie responsable, rendez-vous sur fcc.spinmaster.com

CANADIAN Class B statement: This device contains licence-exempt transmitter(s)/receiver(s) that comply with Innovation, Science and Economic Development Canada's licence-exempt RSS(s). Operation is subject to the following two conditions:
(1) This device may not cause interference.
(2) This device must accept any interference, including interference that may cause undesired operation of the device.

Déclaration CANADIENNE classe B : L'émetteur/récepteur exempt de licence contenu dans le présent appareil est conforme aux CNR d'Innovation, Sciences et Développement économique Canada applicables aux appareils radio exempts de licence. L'exploitation est autorisée aux deux conditions suivantes :
1) L'appareil ne doit pas produire de brouillage;
2) L'appareil doit accepter tout brouillage radioélectrique subi, même si le brouillage est susceptible d'en compromettre le fonctionnement.

EN **Frequency Band(s): 2 420 MHz - 2 465 MHz / Maximum radio frequency power transmitted: < 10 dBm**
FR **Bande(s) de fréquence : 2 420 MHz - 2 465 MHz / Puissance de radiofréquence maximale transmise : < 10 dBm**
ES **Banda(s) de frecuencia: 2 420 MHz - 2 465 MHz / Potencia máxima de radiofrecuencia transmitida: < 10 dBm**
DE **Frequenzband/-bänder: 2 420 MHz - 2 465 MHz / Max. Sendeleistung: < 10 dBm**
NL **Frequentieband(en): 2 420 MHz - 2 465 MHz / Maximaal radiofrequent vermogen uitgezonden: < 10 dB**
IT **Bande di frequenza: 2.420 MHz - 2.465 MHz / Massima potenza a radiofrequenza trasmessa: < 10 dBm**
PT **Banda(s) de frequência: 2.420 MHz - 2.465 MHz / Potência máxima de radiofrequência transmitida: < 10 dBm**
RU **Диапазон частот: 2 420 MHz - 2 465 МГц / Максимальная мощность передачи РЧ-сигнала: < 10 дБм**
PL **Zakres częstotliwości: 2 420 MHz - 2 465 MHz / Maksymalna moc przesyłana na częstotliwości radiowej: < 10 dBm**
CZ **Kmitočtová pásma: 2 420 MHz - 2 465 MHz / Maximální radiofrekvenční výkon vysílaný v kmitočtovém pásmu: <10 dBm**
SK **Frekvenčné pásma: 2 420 MHz - 2 465 MHz / Maximálny výkon prenášaného vysokofrekvenčného signálu: < 10 dBm**
HU **Frekvenciasáv(ok): 2 420 MHz - 2 465 MHz / Továbbított maximális rádiófrekvenciás jelerősség: < 10 dBm**
RO **Bandă (benzi) de frecvență: 2 420 MHz - 2 465MHz / Puterea maximă a frecvenței radio transmise: < 10 dBm**
EL **Ζώνες συχνοτήτων: 2 420 MHz - 2 465 MHz / Μέγιστη ισχύς ραδιοσυχνότητας που μεταδίδεται: < 10 dBm**
HR **Raspon frekvencija: 2 420 MHz - 2 465 MHz / Maksimalna odaslana snaga radijske frekvencije: < 10 dBm**
BG **Честота(и) лента(и): 2420 MHz - 2465 MHz / Максимална предавана радиочестотна мощност: < 10 dBm**
SL **Frekvenčni pasovi: 2 420 MHz - 2 465 MHz / Največja prenesena radiofrekvenčna energija: < 10 dBm**
TR **Frekans Bantları: 2,420 MHz - 2,465 MHz / Aktarılan maksimum radyo frekansı gücü: < 10 dBm**
ZH **频段：**2 420 MHz – 2 465 MHz / **射频最大发射功率：**< 10dBm

EN Spin Master International B.V. hereby declares that the radio equipment type BITZEE DOGHOUSE™ is in compliance with the Radio Equipment regulations. The declaration of conformity is available at the following internet address: http://doc.spinmaster.com FR Par la présente, Spin Master International B.V. déclare que l'équipement radio de type BITZEE DOGHOUSE™ respecte les réglementations relatives aux équipements radio. La déclaration de conformité est disponible à l'adresse Internet suivante : http://doc.spinmaster.com ES Por la presente, Spin Master International B.V. declara que el tipo de equipo de radio usado en BITZEE DOGHOUSE™ cumple con las normativas sobre equipos de radio. La declaración de conformidad está disponible en la siguiente dirección de Internet: http://doc.spinmaster.com DE Spin Master International B. V. erklärt hiermit, dass der Funkanlagentyp von BITZEE DOGHOUSE™ den Bestimmungen für Funkanlagen entspricht. Die Konformitätserklärung ist unter der folgenden Internetadresse verfügbar: http://doc.spinmaster.com. NL Spin Master International B.V. verklaart hierbij dat het type radioapparatuur BITZEE DOGHOUSE™ voldoet aan de voorschriften voor radioapparatuur. De conformiteitsverklaring is beschikbaar op het volgende internetadres: http://doc.spinmaster.com IT Spin Master International B.V. dichiara che l'apparecchiatura di tipo radio BITZEE DOGHOUSE™ è conforme alle normative sulle apparecchiature di tipo radio. La dichiarazione di conformità è disponibile al seguente indirizzo Internet: http://doc.spinmaster.com PT A Spin Master International B.V. declara que o tipo de equipamento de rádio BITZEE DOGHOUSE™ está em conformidade com os regulamentos para equipamentos de rádio. A declaração de conformidade está disponível no seguinte link a seguir: http://doc.spinmaster.com RU Spin Master International B.V. настоящим заявляет, что радиооборудование типа BITZEE DOGHOUSE™ соответствует требованиям к радиооборудованию. Текст декларации соответствия представлен на веб-сайте: http://doc.spinmaster.com PL Firma Spin Master International B.V. niniejszym deklaruje, że urządzenie radiowe w zabawce BITZEE DOGHOUSE™ spełnia wymogi Dyrektywy dotyczącej urządzeń radiowych. Pełny tekst deklaracji zgodności jest dostępny pod następującym adresem internetowym: http://doc.spinmaster.com CZ Společnost Spin Master International B.V. tímto prohlašuje, že rádiové vybavení hračky BITZEE DOGHOUSE™ je v souladu se směrnicí o rádiovém zařízení. Prohlášení o shodě je k dispozici na této adrese: http://doc.spinmaster.com SK Spoločnosť Spin Master International B.V. týmto vyhlasuje, že rádiové zariadenie typu BITZEE DOGHOUSE™ je v súlade s predpismi o rádiových zariadeniach. Vyhlásenie o zhode je k dispozícii na tejto internetovej adrese: http://doc.spinmaster.com HU A Spin Master International B.V. kijelenti, hogy a(z) BITZEE DOGHOUSE™ rádióberendezés-típus megfelel a rádióberendezésekre vonatkozó előírásoknak. A nyilatkozat teljes szövege elérhető a következő internetcímen: http://doc.spinmaster.com RO Spin Master International B.V. declară prin prezenta că echipamentul radio de tip BITZEE DOGHOUSE™ este în conformitate cu Reglementările privind echipamentele radio. Declarația de conformitate este disponibilă la următoarea adresă de internet: http://doc.spinmaster.com EL Με το παρόν, η Spin Master International B.V. δηλώνει ότι ο τύπος ραδιοεξοπλισμού του BITZEE DOGHOUSE™ συμμορφώνεται με τους κανονισμούς ραδιοεξοπλισμού. Η δήλωση συμμόρφωσης διατίθεται στην παρακάτω ηλεκτρονική διεύθυνση: http://doc.spinmaster.com HR Spin Master International B.V. ovim putem izjavljuje da je radijska oprema BITZEE DOGHOUSE™ u skladu sa zakonima o radijskoj opremi. Deklaracija o usklađenosti dostupna je na sljedećoj adresi: http://doc.spinmaster.com BG Spin Master International B.V. с настоящото декларира, че типът радиооборудване на BITZEE DOGHOUSE™ е в съответствие с разпоредбите за радиооборудване. Декларацията за съответствие е достъпна на следния интернет адрес: http://doc.spinmaster.com SL Družba Spin Master International B.V. izjavlja, da je tip radijske opreme BITZEE DOGHOUSE™ v skladu s predpisi o radijski opremi. Izjava o skladnosti je dostopna na spletnem naslovu: http://doc.spinmaster.com TR Spin Master International B.V. işbu belge ile BITZEE DOGHOUSE™ radyo ekipmanı türünün Radyo Ekipmanı düzenlemeleriyle uyumlu olduğunu beyan eder. AB uygunluk beyanı, şu internet adresinde bulunabilir: http://doc.spinmaster.com
ZH Spin Master International B.V.特此声明：无线电设备类型 BITZEE DOGHOUSE™ 符合无线电设备规定。如需查看合规性声明，请访问以下互联网网址：

http://doc.spinmaster.com

⚠ **CAUTION:** Batteries to be installed by adults only.
⚠ **MISE EN GARDE :** Les piles doivent être installées par un adulte seulement.
⚠ **PRECAUCIÓN:** Las pilas solo debe instalarlas un adulto.
⚠ **VORSICHT:** Batterien sind nur von Erwachsenen einzulegen.
⚠ **VOORZICHTIG:** Batterijen mogen uitsluitend door volwassenen worden geplaatst.
⚠ **ATTENZIONE:** Le pile devono essere installate da un adulto.
⚠ **CUIDADO:** pilhas e baterias devem ser instaladas somente por adultos.
⚠ **ОСТОРОЖНО:** устанавливать элементы питания могут только взрослые.
⚠ **UWAGA:** Baterie mogą wkładać tylko osoby dorosłe.
⚠ **POZOR:** Baterie smí vkládat pouze dospělý.
⚠ **VAROVANIE:** Batérie môžu inštalovať výhradne dospelí.
⚠ **VIGYÁZAT:** Az elemeket csak felnőttek helyezhetik be.
⚠ **ATENȚIE:** Bateriile trebuie instalate doar de către adulți.
⚠ **ΠΡΟΣΟΧΗ:** Η εγκατάσταση των μπαταριών πρέπει να εκτελείται μόνο από ενήλικες.
⚠ **OPREZ:** Baterije smije umetati samo odrasla osoba.
⚠ **ПРЕДУПРЕЖДЕНИЕ:** Поставянето на батериите трябва да се извършва само от възрастни.
⚠ **POZOR:** baterije sme zamenjati samo odrasla oseba.
⚠ **DİKKAT:** Piller, yalnızca yetişkinler tarafından takılmalıdır.
⚠ **注意：**电池仅可由成年人安装。

Spin Master Ltd., 225 King Street West, Toronto ON M5V 3M2 Canada
Spin Master Inc., PMB #10053, 300 International Drive, Suite 100, Williamsville, NY 14221
Spin Master International B.V., Kingsfordweg 151, 1043 GR Amsterdam, NL
Spin Master Australia Pty Ltd, Level 9, 205 Pacific Hwy, St Leonards, NSW 2065
Spin Master Toys UK Ltd. Meridian House, Fieldhouse Lane, Marlow, Buckinghamshire, SL7 1TB, UK

Juguete Importado por: Spin Master México, S.A. de C.V.
Av. Insurgentes Sur No.1070 piso 8 Colonia Insurgentes San Borja Alcaldía Benito Juárez C.P. 03100,
Ciudad de México. R.F.C. SMM050627V48

MADE IN CHINA
FABRIQUÉ EN CHINE
HECHO EN CHINA
ÇİN'DE ÜRETİLMİŞTİR

WWW.SPINMASTER.COM

T22909_0001_20151005_GML_IS_R1

Country of Origin
Placement

Country of Origin - Placement

Factory according to production country to print Country of Origin (COO)
If corresponding country is not in below, contact Spin Master to provide translation

China	Mexico	Vietnam	INDIA
MADE IN CHINA FABRIQUÉ EN CHINE HECHO EN CHINA ÇİN'DE ÜRETİLMİŞTİR	MADE IN MEXICO FABRIQUÉ AU MEXIQUE HECHO EN MÉXICO MEKSİKA'DA ÜRETİLMİŞTİR	MADE IN VIETNAM FABRIQUÉ AU VIETNAM HECHO EN VIETNAM VİETNAM'DA ÜRETİLMİŞTİR	MADE IN INDIA FABRIQUÉ EN INDE HECHO EN INDIA HİNDİSTAN'DA ÜRETİLMİŞTİR