HLT20-MA70_I/S_21A

Size: 22” x 18”

21A - English / French / German / Italian / Dutch / Spanish / Portuguese / Swedish / Finnish / Danish / Norwegian / Polish / Czech / Slovak / Hungarian / Russian / Greek / Turkish / Ukrainian / Romanian / Arabic

1 separate information sheet required: 24S_RC_R0000-MA70_21A_Battery_Flyer

*** Removed the logos/Icons to support the 1st shipment only for USA + Canada.**

INSTRUCTIONS • MODE D’EMPLOI • ANLEITUNG • ISTRUZIONI GEBRUIKSAANWIJZING • INSTRUCCIONES • INSTRUÇÕES ANVISNINGAR • OHJEET • VEJLEDNING • BRUKSANVISNING INSTRUKCJA • POKYNY • NÁVOD • HASZNÁLATI UTASÍTÁS ИНСТРУКЦИЯ • ΟΔΗΓΙΕΣ • KULLANIM KILAVUZU ІНСТРУКЦІЯ • INSTRUCȚIUNI • التعليمات

5+

2.4 GHZ

PORSCHE OFFICIAL LICENSED PRODUCT

Porsche, the Porsche shield and the distinctive design of Porsche cars are trademarks and trade dress of Porsche AG. Permission granted.
Porsche, l’emblème Porsche, et le design caractéristique des voitures Porsche sont déposés par Porsche AG. Utilisés avec autorisation.

HOTWHEELS.COM

©2022 Mattel. ® and ™ designate U.S. trademarks of Mattel, except as noted. ® et ™ désignent des marques de Mattel aux États-Unis, sauf indication contraire. Mattel Europa B.V., Gondel 1, 1186 MJ Amstelveen, Nederland. Mattel U.K. Limited, The Porter Building, 1 Brunel Way, Slough SL1 1FQ, UK. Mattel France, Parc de la Ceriseie, 1/3/5 allée des Fleurs, 94260 Fresnes Cedex. N° Cristal 0969 36 99 99 (Numéro non surtaxé) ou www.lesjouetsmattel.fr Mattel Belgium, Trade Mart, Atomiumsquare, Bogota 202 – B 275, 1020 Brussels. Gratis nummer België: 0800 – 16 936 - Gratis nummer Luxembourg: 800 – 22 784 -Gratis nummer Nederland: 0800 – 262 88 35. Deutschland : Mattel GmbH, Salmstraße 83, D-60486 Frankfurt am Main. Schweiz: Mattel AG, Kirchstrasse 24, CH-3097 Liebefeld. Österreich: Mattel Ges.m.b.H., Campus 21, Liebermannstraße A01 404, A- 2345 Brunn/Gebirge. Mattel Italy Srl, Via Turati 4, 20121 Milano, Italy. Servizio assistenza clienti: customersrv.italia@mattel.com - Numero verde 800 11 37 11. Mattel España, S.A. Aribau 200 pl. 5, 08036 Barcelona. service.spain@mattel.com. Mattel Australia Pty. Ltd., 658 Church St., Richmond, Victoria, 3121. Consumer Advisory Service : 1300 135 312. Mattel ΕΒΕ, Εθνάρχου Μακαρίου 1, Κτίριο Κ-2, TK 17561, Παλαιό Φάληρο. Mattel Συμπλοκάδη Τεζ. Ιδ. Ξενικής Μαν., Υπωλ Sok. No:10-12 Quick Tower Kat:2/15 34752 Ataşehir İstanbul. Tel: 0216 570 75 00. Лицензия/Уполномоченная организация: ООО "MATTEL" Российская Федерация, 105120 Москва, 2-й Сыромятнический переулок,1; +7 495 287 79 39. Mattel Czech Republic s.r.o., The Forum, Václavské nám. 19, 11000 Praha1. Вул. Дніпровська, 1, м. Київ, 04077, Україна. тел.: +380 44 251 49 20. Importator si distribuitor: Orbico SRL, Şoseaua Vitor, nr.14,Clădirea C2, sector 5, Bucureşti, 050156, România. Tel: +40 31 425 99 31, www.orbico.ro Mattel, Inc. 636 Girard Avenue, East Aurora, NY 14052, U.S.A. Mattel Canada Inc., Mississauga, Ontario L5R 3W2. Consumer Services: You may call us free at 1-800-524-8697. Importado y distribuido por Mattel de México, S.A. de C.V., Miguel de Cervantes Saavedra 96, 193, Piso 10 y 11, Col. Granada, Alcaldía Miguel Hidalgo, C.P. 11520, México, Ciudad de México. R.F.C. MME-920701-BR3. Tels.: 59-05-51-00 Ext. 5206 ó 01-800-463-59-89. Mattel Chile, S.A., Avenida Américo Vespucio 501-B, Quilicura, Santiago. Tel.: 1230-020-6213. Servicio al consumidor Venezuela: Tel.: 0-800-100-1923. Mattel Argentina, S.A., Av. Libertador 1000, Piso 11 – Oficinas 109 y 111, Viente López – Prov. Buenos Aires. Tel.: 0800-666-3373. Mattel Colombia, S.A., Calle 123#7-07 P3, Bogotá. Tel.: 01800-710-2069. Mattel Peru, S.A., Av. Juan de Arona # 151, Centro Empresarial Juan de Arona, Torre C, Piso 7, Oficina 704, San Isidro, Lima 27, Perú. RUC: 20425853865. Reg. Importador: 02350-12-JUE-DIGESA. Tel.: 0800-54744. E-mail Latinoamérica: servicio.clientes@mattel.com. Mattel do Brasil Ltda. CNPJ : 54.853.002/0001-20 - Rua Verbo Divino, 1488 - 2º. Andar - 04719-904 - Chácara Santo Antônio - São Paulo - SP - Brasil. Serviço de Atendimento ao Consumidor: fone 0800 575 0780. E-mail: sac.mattelebrasil@mattel.com

Keep these instructions for future reference as they contain important information. IMPORTANT: Please read all instructions before operating your vehicle. • Conservez ce mode d’emploi pour vous y référer en cas de besoin, car il contient des informations importantes. IMPORTANT : Lisez attentivement toutes les instructions avant de faire fonctionner le véhicule. • Diese Anleitung bitte für Rückfragen und eine weitere spätere Verwendung aufbewahren. Sie enthält wichtige Informationen. WICHTIG: Vor Inbetriebnahme des Fahrzeugs bitte die Anleitung vollständig durchlesen. • Conservare queste istruzioni per riferimento futuro. Contengono informazioni importanti. IMPORTANTE: Leggere attentamente le istruzioni prima di attivare il veicolo. • Bewaar deze gebruiksaanwijzing: deze kan later nog van pas komen. BELANGRIJK: Lees de hele gebruiksaanwijzing voordat je met het voertuig gaat spelen. • Se deben guardar estas instrucciones para consultarlas en el futuro, ya que contienen información importante. ATENCIÓN: Recomendamos leer todas las instrucciones antes de usar el vehículo. • Guardar estas instruções para referência futura, pois contêm informações importantes. IMPORTANTE: Ler todas as instruções antes de colocar o veículo em funcionamento. • Spara de här anvisningarna eftersom de innehåller viktig information. VIKTIGT: Läs noga igenom alla instruktioner innan du använder fordonet. • Säilyta käyttöohje vastaisen varalle, sillä siinä on tärkeitä tietoa. TÄRKEÄ: Lue kaikki ohjeet ennen kuin käytät ajoneuvoa. • Denne vejledning indeholder vigtige oplysninger og bør gemmes til senere brug. VIGTIGT: Læs hele brugsanvisningen, før du bruger køretøjet. • Ta vare på denne bruksanvisningen for senere bruk. Den inneholder viktig informasjon. VIKTIG: Les alle instruksjonene før du bruker kjøretøyet. • Zachowaj tę instrukcję jako odniesienie, ponieważ zawiera ważne informacje. WAŻNE: Przed rozpoczęciem korzystania z zabawki przeczytaj całą instrukcję. • Uschovejte tyto pokyny pro budoucí použití, protože obsahují důležité informace. DŮLEŽITÉ: Před použitím si pozorně prostudujte tento návod. • Tento návod obsahuje důležité informace, proto si ho uschovejte pro případ dalšího potřeby. DŮLEŽITÉ: Před použitím si pozorne preštudujte tento návod. • Ötizze meg ezt az útmutatót, mert a későbbiekben is felhasználható, fontos információkat tartalmaz. FONTOS: A jármű üzemeltetése előtt olvassa el az útmutatót. • Сохраните данную инструкцию для последующего использования, т. к. она содержит важную информацию. ВАЖНАЯ ИНФОРМАЦІЯ: Полностью ознакомьтесь с инструкцией перед использованием изделия. • Κρατήστε αυτές τις οδηγίες για μελλοντική χρήση, καθώς περιέχουν σημαντικές πληροφορίες. ΣΗΜΑΝΤΙΚΟ: Διαβάστε όλες τις οδηγίες πριν λειτουργήσετε το όχημα. • Önemli bilgiler içeren bu kullanım kılavuzunu, daha sonra başvurmak için saklayın. ÖNEMLİ: Aracınızı çalıştırmadan önce lütfen tüm talimatları okuyun. • Зберегіть цю інструкцію для використання в майбутньому, оскільки вона містить важливу інформацію. ВАЖЛИВО! Перед початком використання цієї машинки уважно ознайомтеся з інструкцією. • Păstrați aceste instrucțiuni pentru a le putea consulta ulterior, deoarece conțin informații importante. IMPORTANT: Vă rugăm să citiți toate instrucțiunile înainte de a folosi vehiculul. • يجب الاحتفاظ بهذه التعليمات لاحتوائها معلومات هامة عن طريقة الاستخدام. ملاحظة هامة: اقرأ قراءة كافة التعليمات قبل تشغيل السيارة.

HVIN: HLT20R ( ), HLT20T ( )

Operating Frequency: • Fréquence d’utilisation : • Betriebsfrequenz: • Frequenza operativa: • Gebruiksfrequentie: • Frecuencia de funcionamiento: • Frequência de operação: • Driftsfrekvens: • Käyttötaajuus: • Driftsfrekvens: • Driftsfrekvens: • Częstotliwość pracy: • Provozní frekvence: • Prevádzkové frekvencie: • Működési frekvencia: • Рабочая частота: • Συχνότητα λειτουργίας: • Çalışma frekansı: • Робоча частота: • Frecvența de funcționare: • تردد التشغيل:

2420-2462MHz

Maximum radio frequency power transmitted: • Puissance de fréquence radio maximale transmise : • Maximal übertragbare Funkfrequenz: • Massima potenza di frequenza radio trasmessa: • Max. vermogen uitgezonden radiofrequentie: • Máxima potencia de radiofrecuencia transmitida: • Radiofrequência máxima transmitida: • Maximal radiosändfrekvens: • Suurin lähetettävä radiotaajuusteho: • Maks. radionetfrekvens: • Maksimal overført radiofrekvenskraft: • Maksymalna moc transmitowanej częstotliwości radiowej: Maximální výkon na použité vysílací frekvenci: • Maximálny výkon na použitej vysielacej frekvencii: • Maximális rádiófrekvenciás teljesítmény: • Макс. мощность радиопередатчика: • Μέγιστη ισχύς συχνότητας: • Aktarılan maksimum radyo frekansı gücü: • Максимальна потужність радіочастоти, що передається: • Puterea maximă a frecvenței radio transmise: • الحد الأقصى لقدرة التردد الراديوي المرسل:

: -21.38 dBm(0.01mW), : -0.99 dBm(0.8mW)

1: CONTENTS • CONTIENT • INHALT • CONTENUTO • INHOUD • CONTENIDO • CONTEÚDO INNEHÅLL • SISÄLTÖ • INDHOLD • INNHOLD • ZAWARTOŚĆ • OBSAH • OBSAH • TARTALOM СОДЕРЖИМОЕ • ΠΕΡΙΕΧΟΜΕΝΑ • İÇİNDEKİLER • ВМІСТ • CONȚINUT • المحتويات

2: FEATURES • CARACTÉRISTIQUES • FUNKTIONEN • CARATTERISTICHE • MET • CARACTERÍSTICAS • CARATERÍSTICAS • FUNKTIONER • TOIMINNOT • FUNKTIONER • FUNKSJONER • FUNKCJE • FUNKCE • PRVKY • JELLEMZŐI • ХАРАКТЕРИСТИКИ • ХАРАКТНРІСТИКА • ÖZELLİKLER • ХАРАКТЕРИСТИКИ • CARACTERISTICI • المميزات

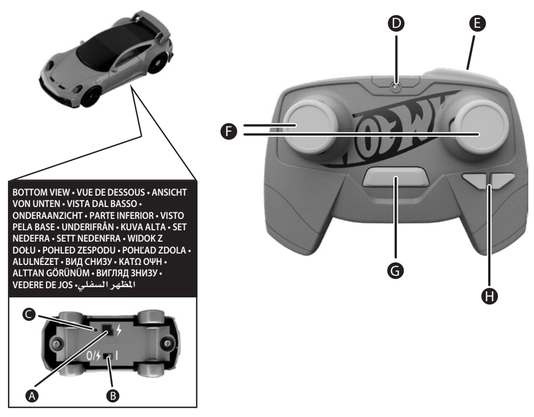

BOTTOM VIEW • VUE DE DESSOUS • ANSICHT VON UNTEN • VISTA DAL BASSO • ONDERAANZICHT • PARTE INFERIOR • VISTO PELA BASE • UNDERIFRÅN • KUVA ALTA • SET NEDEFRA • SETT NEDENFRA • WIDOK Z DOŁU • POHLED ZESPODU • POHĽAD ZDOLA • ALULNÉZET • ВИД СНИЗУ • ΚΑΤΩ ΟΨΗ • ALTTAN GÖRÜNÜM • ВИГЛЯД ЗНИЗУ • VEDERE DE JOS • المنظر السفلي

A CHARGE PORT • PORT DE CHARGE • LADEANSCHLUSS • PORTA DI RICARICA • OPLAADPOORT • PUERTO DE CARGA • ENTRADA DE CARREGAMENTO • LADDNINGSUTTAG • LATAUSPORTTI • OPLADNINGSPORT • LADEINNGANG • GNIAZDO ŁADOWANIA • NABÍJECÍ KONEKTOR • NABÍJACÍ PORT • TÖLTŐPORT • ПОРТ ЗАРЯДКИ • ΘΥΡΑ ΦΟΡΤΙΣΗΣ • ŞARJ YUVASI • ПОРТ ДЛЯ ЗАРЯДЖАННЯ • PORT DE ÎNCĂRCARE • منفذ الشحن

B POWER SWITCH • INTERRUPTEUR • EIN-/AUSSCHALTER • LEVA DI ATTIVAZIONE • AAN/UIT-KNOP • BOTÓN DE ENCENDIDO • INTERRUPTOR DE LIGAÇÃO • STRÖMBRYTARE • VIRTAKYTKIN • AFBRYDERKNAP • STRØMBRYTER • PRZEŁĄCZNIK ZASILANIA • VYPÍNAČ • VYPÍNAČ • FOKAPCSOLÓ • ПЕРЕКЛЮЧАТЕЛЬ ПИТАНИЯ • ΔΙΑΚΟΠΤΗΣ ΛΕΙΤΟΥΡΓΙΑΣ • GÜÇ DÜĞMESİ • ПЕРЕМИКАЧ ЖИВЛЕННЯ • ÎNTRERUPĂTOR • مفتاح التشغيل

C LED INDICATOR • INDICATEUR LED • LEUCHTANZEIGE • INDICATORE LED • LED-INDICATOR • PILOTO LUMINOSO • INDICADOR LED • INDICATORLAMPA • MERKKIVALO • LED-INDIKATOR • LED-INDIKATOR • LAMPKA LED • KONTROLKA LED • UKAZOVATEL LED • LED-JELZŐFÉNY • СВЕТОДИОДНЫЙ ИНДИКАТОР • ΦΩΤΑΚΙ ΛΕΙΤΟΥΡΓΙΑΣ • LED GÖSTERGESİ • СВІТЛОДІОДНИЙ ІНДИКАТОР • INDICATOR LED • مؤشرات الضوئية

D BOOST BUTTON • BOUTON TURBO • BESCHLEUNIGUNGSKNOP • PULSANTE BOOST • BOOST-KNOP • BOTÓN DE PROPULSIÓN • BOTÃO PROPULSOR • BOOSTERKNAPP • KIIHDYTYSPAINIKE • BOOST-KNAP • BOOST-KNAPP • PRZYCISK PRZYSPIESZENIA • TLAČÍTKO EXTRA ZRYCHLENÍ • TLAČIDLO ZRÝCHLENIA • GYORSÍTÓGOMB • КНОПКА УСКОРЕНИЯ • ΚΟΥΜΠΙ ΩΘΗΣΗΣ • HIZ DÜĞMESİ • КНОПКА ПРИСКОРЕННЯ • BUTON TURBO • زر الهعزز

E BOOST BUTTON • BOUTON TURBO • BESCHLEUNIGUNGSKNOP • PULSANTE BOOST • BOOST-KNOP • BOTÓN DE PROPULSIÓN • BOTÃO PROPULSOR • BOOSTERKNAPP • KIIHDYTYSPAINIKE • BOOST-KNAP • BOOST-KNAPP • PRZYCISK PRZYSPIESZENIA • TLAČÍTKO EXTRA ZRYCHLENÍ • TLAČIDLO ZRÝCHLENIA • GYORSÍTÓGOMB • КНОПКА УСКОРЕНИЯ • ΚΟΥΜΠΙ ΩΘΗΣΗΣ • HIZ DÜĞMESİ • КНОПКА ПРИСКОРЕННЯ • BUTON TURBO • زر الهعزز

F DRIVING CONTROLS • BOUTONS DE COMMANDE • ANTRIEBSREGLER • COMANDI DI GUIDA • BEDIENING VOOR RIJDEN • MANDOS DE CONDUCCIÓN • BOTÕES DE DIREÇÃO • STYRKNAPPAR • AJO-OHJAIMET • KØRESTYRING • KJØREKONTROLLER • STEROWANIE JAZDĄ • OVLÁDACÍ PRVKY ŘÍZENÍ • OVLÁDANIE JAZDENIA • IRÁNYÍTÁSVEZÉRLŐK • КНОПКИ УПРАВЛЕНИЯ • ΕΛΕΓΧΟΙ ΟΔΗΓΗΣΗΣ • SÜRÜŞ KONTROLLERİ • ЕЛЕМЕНТИ КЕРУВАННЯ РУХОМ • BUTOANE DE COMANDĂ • عناصر التحكم في القيادة

G PAIRING BUTTON • BOUTON DE SYNCHRONISATION • KNOPF ZUM KOPPELN • PULSANTE DI SINCRONIZZAZIONE • KOPPELINGSKNOP • BOTÓN DE SINCRONIZACIÓN • BOTÃO DE EMPARELHAMENTO • PARNINGSKNAPP • PARINMUODOSTUSPAINIKE • PARRINGSKNAPP • PARECKNAPP • PRZYCISK PAROWANIA • TLAČÍDLO PÁROVANIA • PÁROSÍTÓ GOMB • КНОПКА СИНХРОНИЗАЦИИ • ΚΟΥΜΠΙ ΣΥΓΧΡΟΝΙΣΜΟΥ • EŞLEŞTİRME DÜĞMESİ • КНОПКА З'ЄДНАННЯ • BUTON DE ASOCIERE • زر الاقتران

H ALIGNMENT BUTTONS • BOUTONS DE RÉGLAGE DE LA DIRECTION • AUSRICHTUNGSKNÖPFE • PULSANTI DI ALLINEAMENTO • AFSTELLINGSKNOPPEN • BOTONES DE REGULACIÓN DE DIRECCIÓN • BOTÕES DE ALINHAMENTO • JUSTERINGSKNAPPAR • SUUNTAUSPAINIKKEET • KORRIGERINGSKNAPPER • JUSTERINGSKNAPP • PRZYCISKI REGULACJI KÓŁ • TLAČÍTKA SEŘÍZENÍ • TLAČIDLÁ VYROVNANIA • IRÁNYÍTÓGOMBOK • КНОПКИ ЦЕНТРОВКИ • ΚΟΥΜΠΙΑ ΕΥΘΥΤΡΑΜΜΙΣΗΣ • HİZALAMA DÜĞMELERİ • КНОПКИ ВИРІВНЮВАННЯ • BUTOANE DE REGLARE A DIRECȚIEI • أزرار المحاذاة

1. Skru løs batteridekselet med en stjerneskrutrekker (følger ikke med).
2. Sett inn 2 alkaliske AA-batterier på 1,5 V (LR2, følger ikke med) med polariteten (+/–) som vises i batterirommet. Alkaliske batterier varer lenger enn andre batterier.
3. Sett batteridekselet på plass igjen, og stram til skruen.
4. Erstatt batteriene i fjernkontrollen dersom LED-lysene på fjernkontrollen ikke slås på eller hvis bilen ikke responderer godt etter et ladning.

1. Odkręć pokrywę przedziału na baterie za pomocą śrubokręta krzyżakowego (nie znajduje się w zestawie).
2. Włóż 2 baterie alkaliczne 1,5 V typu AA (LR6, nie znajdują się w zestawie) zgodnie z oznaczeniami biegunów (+ oraz -) umieszczonymi wewnątrz przedziału na baterie. Aby móc dłużej korzystać z produktu, używaj baterii alkalicznych.
3. Załóż pokrywę przedziału na baterie i dokręć śrubę.
4. Wymień baterie w kontrolerze, jeśli lampka LED na kontrolerze nie zapala się lub jeśli pojazd nie reaguje prawidłowo po ładowaniu.

1. Odšroubujte kryt prostoru pro baterie pomocí křížového šroubováku (není součástí balení).
2. Do prostoru pro baterie vložte 2 1,5V alkalické baterie typu AA (LR6) (nejsou součástí balení) v naznačeném směru podle polarity (+/–). Použitím alkalických baterií dosáhnete delší životnosti.
3. Kryt prostoru pro baterie znovu nasaďte a utáhněte šroubek.
4. Pokud se kontrolka LED na dálkovém ovládání nerozsvítí nebo pokud vozidlo po dobití nereaguje správně, vyměňte baterie v dálkovém ovládání.

1. Kryt priestoru na batérie odskrutkujte krížovým skrutkovačom (nie je súčasťou balenia).
2. Do priestoru pre batérie vložte 2 alkalické batérie typu AA (LR6) 1,5 V (nie sú súčasťou balenia) v naznačenom smere podľa polarity (+/-). Na dosiahnutie dlhšej životnosti používajte alkalické batérie.
3. Znova založte kryt priestoru na batérie a utiahnite skrutku.
4. Ak sa indikátor LED na diaľkovom ovládači nerozsvieti alebo ak autíčko po dobití dobre nereaguje, vymeňte batérie v diaľkovom ovládači.

1. Csavarja ki az elemrekesz fedelében lévő csavart egy keresztfejű csavarhúzóval (nem tartozék).
2. Tegyen be 2 AA (LR6) 1,5 V-os alkáli elemet (nem tartozék) az elemtartó rekeszben feltüntetett polaritásnak megfelelően (+/–). A hosszabb élettartam érdekében alkáli elemek használata javasolt.
3. Helyezze vissza az elemtartó rekesz fedelét, és húzza meg a csavart.
4. Cserélje ki a távirányító elemeit, ha a távirányító LED-je nem világít, vagy ha a jármű nem reagál megfelelően a töltés után.

1. Откройте крышку батарейного отсека с помощью крестообразной отвертки (не входит в комплект).
2. Вставьте 2 щелочные батарейки AA (LR6) 1,5 В. (не входят в комплект) в батарейный отсек, соблюдая полярность (+/-). Для продления времени работы изделия используйте щелочные батарейки.
3. Установите на место крышку батарейного отсека и закрутите винт.
4. Замените батарейки в пульте управления, если светодиодный индикатор на пульте управления не загорается или если машинка не реагирует на команды пульта управления после зарядки.

1. Ξεβιδώστε το πορτάκι της θήκης μπαταριών με ένα σταυροκατσάβιδο (δεν περιλαμβάνεται).
2. Τοποθετήστε 2 κοινούριες αλκαλικές μπαταρίες AA (LR6) 1.5V, όπως υποδεικνύεται. Για μεγαλύτερη διάρκεια λειτουργίας χρησιμοποιήστε αλκαλικές μπαταρίες.
3. Τοποθετήστε ξανά το πορτάκι της θήκης των μπαταριών και βιδώστε.
4. Αντικαταστήστε τις μπαταρίες του τηλεχειριστηρίου εάν το φωτάκι του τηλεχειριστηρίου δεν ανάβει ή αν το όχημα δεν λειτουργεί καλά μετά από φόρτιση.

1. Pil yuvasının kapağını yıldız tornavidayla (ürüne dahil değildir) açın.
2. 2 adet AA (LR6) 1,5 V alkali pili (ürüne dahil değildir), (+/-) kutupları pil bölmesinde gösterildiği gibi gelecek şekilde yerleştirin. Alkali piller daha uzun süre kullanılabilir.
3. Pil yuvasının kapağını takıp vidayı sıkın.
4. Uzaktan kumanda üzerindeki LED yanmıyorsa veya araç, şarj edildikten sonra düzgün yanıt vermiyorsa uzaktan kumandanın pillerini değiştirin.

1. Відкрутіть кришку відділу для батарейок за допомогою хрестоподібної викрутки (не в комплекті).
2. Встановіть 2 лужні батарейки типу AA (LR6) напругою 1,5 В (не входять у комплект) з дотриманням полярності (+/–), як вказано всередині відділу для батарейок. Щоб іграшка працювала довше, використовуйте лужні батарейки.
3. Установіть на місце кришку відділу для батарейок і закрутіть гвинт.
4. Замініть батарейки в пульті дистанційного керування, якщо світлодіодний індикатор на ньому не загорається або якщо машинка недостатньо добре реагує на натискання кнопок після перезаряджання.

1. Deschideți capacul compartimentului pentru baterii cu o șurubelniță în cruce (neinclusă).
2. Instalați 2 baterii alcaline AA (LR6) de 1,5 V (neincluse) cu polaritatea (+/-) așa cum se ilustrează în interiorul compartimentului pentru baterii. Pentru o durată de viață mai mare, folosiți baterii alcaline.
3. Puneți la loc capacul compartimentului pentru baterii și strângeți șurubul.
4. Înlocuiți bateriile din telecomandă dacă ledul de pe telecomandă nu se aprinde sau dacă vehiculul nu răspunde bine după o reîncărcare.

1. يجب فك غطاء حجيرة البطاريات بمفك براغي Phillips (غير متضمّن).
2. يجب تركيب 2 بطاريات قلوية AA من نوع (LR6) بفولتية 1.5 فولط (غير متضمّنة) باتجاه الأقطاب الصحيح (+/-) كما هو مبيّن داخل حجرة البطاريات. يجب استخدام بطاريات قلوية لأنها تدوم فترة أطول.
3. أعد غطاء حجرة البطاريات إلى مكانه وثبّته بالبرغي.
4. استبدل البطاريات في وحدة التحكم عن بعد إذا لم يضيء مؤشر LED الموجود على وحدة التحكم عن بعد أثناء إعادة الشحن أو إذا لم تستجب المركبة جيداً بعد إعادة الشحن.

B. CHARGING THE VEHICLE • MISE EN CHARGE DU VÉHICULE • DAS FAHRZEUG AUFLADEN • COME RICARICARE IL VEICOLO • VOERTUIG OPLADEN • CÓMO CARGAR EL VEHÍCULO • PARA CARREGAR O VEÍCULO • LADDA FORDONET • AJONEUVON LATAAMINEN • OPLADNING AF LEGETØJET • LADING AV KJØRETØYET • ŁADOWANIE POJAZDU • DOBÍJENÍ VOZIDLA • DOBÍJANIE VOZIDLA • A JÁRMŰ TÖLTÉSE • ЗАРЯДКА МАШИНКИ • ΦΟΡΤΙΖΤΕ ΤΟ ΑΥΤΟΚΙΝΗΤΟ • ARACI ŞARJ ETME • ЗАРЯДЖАННЯ МАШИНКИ • ÎNCĂRCAREA VEHICULULUI • شحن السيارة

The vehicle is powered by a permanently installed Lithium-ion (Li-ion) battery, and it must be fully charged before first use.
1. Switch off the vehicle by sliding the power switch to OFF (O/⏻).
2. Connect one end of the charge cord to the vehicle's charge port and plug the other end in to a 5V/1A USB power adapter (not included).
3. Charging will begin when the cord is connected. A red LED on the vehicle will be on as the vehicle is charging.
4. The LED will turn green and remain on for a while when the vehicle is fully charged. Unplug the charge cord when charging is complete. A full charge will usually take approximately 30 minutes. Charging time may vary.
5. Recharge the vehicle when it begins to respond slowly.

NOTE: Power switch must be in the OFF (O/⏻) position when charging the vehicle.

Le véhicule est alimenté par une batterie lithium-ion (Li-ion) installée de façon permanente ; en outre, il doit être complétement chargé avant la première utilisation.
1. Arrêtez le véhicule en faisant glisser l’interrupteur sur ARRÊT (O/⏻).
2. Branchez une extrémité du cordon de charge sur le port de charge du véhicule et l’autre extrémité sur un adaptateur USB 5 V/1 A (non fourni).
3. Le chargement commencera dès que le cordon sera connecté. Un voyant LED rouge sur le véhicule s’allume lorsque le véhicule est en charge.
4. Le voyant LED devient vert, marque une pause pendant un certain temps lorsque le véhicule est complétement chargé. Débranchez le cordon de charge une fois le rechargement terminé. Une charge complète dure généralement environ 30 minutes. Le temps de charge peut varier.
5. Rechargez le véhicule si le temps de réponse du véhicule augmente sensiblement.

REMARQUE : l’interrupteur doit être en position ARRÊT (O/⏻) lorsque le véhicule charge.

Das Fahrzeug wird mit einer fest eingebauten Lithium-Ionen-Batterie (Li-Ion) betrieben und muss vor dem ersten Gebrauch aufgeladen werden.
1. Den Ein-/Ausschalter auf AUS (O/⏻) stellen.
2. Ein Ende des Ladekabels mit dem Ladeanschluss des Fahrzeugs verbinden und das andere Ende an ein USB-Ladegerät (nicht im Lieferumfang enthalten) mit 5 V/1 A anschließen.
3. Der Ladevorgang beginnt, sobald das Kabel verbunden ist. Eine rote LED am Fahrzeug leuchtet, während das Fahrzeug aufgeladen wird.
4. Wenn das Fahrzeug vollständig aufgeladen ist, leuchtet die LED grün und bleibt für eine Weile an. Nach dem Aufladen das Aufladekabel entfernen. Das vollständige Aufladen dauert ca. 30 Minuten. Die Ladezeit kann variieren.
5. Das Fahrzeug muss aufgeladen werden, wenn es beginnt, langsamer zu reagieren.

HINWEIS: Der Ein-/Ausschalter muss während des Aufladens auf AUS (O/⏻) gestellt sein.

Il veicolo è alimentato da una batteria agli ioni di litio (Li-ion) fissa. Deve essere ricaricato completamente prima di poterlo utilizzare per la prima volta.
1. Spegni il veicolo spostando la levetta di accensione su OFF (O/⏻).
2. Collega un’estremità del cavo di ricarica alla porta di ricarica del veicolo e l’altra estremità a un adattatore di alimentazione USB da 5 V/1 A (non incluso).
3. La ricarica inizia quando colleghi il cavo. Un LED rosso sul veicolo si accende durante la ricarica.
4. Il LED diventa verde ma resterà acceso per un po’ a ricarica ultimata. Scollega il cavo di ricarica al termine della ricarica. Una ricarica completa può durare circa 30 minuti, ma i tempi di ricarica possono variare.
5. Ricarica il veicolo quando inizia a rallentare.

NOTA: la levetta di accensione deve essere posizionata su OFF (O/⏻) durante la ricarica del veicolo.

Het voertuig werkt op een ingebouwde Lithium-ion-batterij (Li-ion) en moet voor het eerste gebruik volledig zijn opgeladen.
1. Schakel het voertuig uit door de aan/uit-knop naar UIT (O/⏻) te schuiven.
2. Sluit het ene uiteinde van de oplaadkabel aan op de laadpoort van het voertuig en sluit het andere uiteinde aan op een USB-adapter van 5 V/1 A (niet meegeleverd).
3. Het opladen begint zodra de kabel is verbonden. Een rood led-lampje op het voertuig gaat branden tijdens het opladen.
4. Het led-lampje wordt groen maar blijft een tijdje branden als het voertuig volledig is opgeladen. Verwijder het opladsnoer als het opladen is voltooid. Het duurt meestal ongeveer 30 minuten om het voertuig volledig op te laden. Benodigde oplaadtijd kan afwijken.
5. Laad het voertuig op zodra het langzaam begint te reageren.

LET OP: De aan/uit-knop moet op UIT staan (O/⏻) als het voertuig wordt opgeladen.

El vehículo funciona con una batería de iones de litio integrada que debe estar completamente cargada antes de utilizarlo por primera vez.
1. Apaga el vehículo deslizando el interruptor a la posición de APAGADO (O/⏻).
2. Conecta un extremo del cable de carga al puerto de carga del vehículo y el otro extremo a un adaptador USB de 5 V/1 A (no incluido).
3. Empezará a cargarse cuando el cable esté conectado. El indicador LED rojo se iluminará mientras el vehículo se esté cargando.
4. El indicador LED se volverá verde y permanecerá encendido un tiempo cuando el vehículo esté completamente cargado. Desenchufa el cable de carga cuando esté completamente cargado. Se necesitan aproximadamente 30 minutos para que se cargue completamente. El tiempo de carga podría variar.
5. Recarga el vehículo cuando empiece a funcionar lentamente.

NOTA: El botón de encendido y apagado debe estar en la posición de APAGADO (O/⏻) mientras se carga el vehículo.

O veículo é alimentado por uma bateria de iões de lítio instalada de forma permanente que tem de ser totalmente carregada antes da primeira utilização.
1. Desligar o veículo deslizando o interruptor de ligação para DESLIGADO (O/⏻).
2. Ligar uma extremidade do cabo de carregamento à entrada de carregamento do veículo e ligar a outra extremidade a um carregador USB de 5 V/1 A (não incluído).
3. O carregamento começa quando o cabo estiver ligado. O LED vermelho do veículo acende quando este está a carregar.
4. O LED fica verde, mas permanece aceso durante algum tempo, quando o veículo está totalmente carregado. Desligar o cabo de carregamento quando o carregamento estiver concluído. Um carregamento completo demora, geralmente, acerca de 30 minutos. O tempo de carregamento pode variar.
5. Recarregue o veículo quando este começar a reagir lentamente.

NOTA: o interruptor de ligação tem de estar na posição DESLIGADO (O/⏻) durante o carregamento do veículo.

Fordonet drivs av ett permanent litiumjonbatteri och måste laddas fullt före det första användningstillfället.
1. Stäng av fordonet genom att dra strömbrytaren till AV (O/⏻).
2. Anslut ena änden av laddningskabeln till fordonets laddningsport och anslut den andra änden till en 5 V/1 A USB-laddare (medföljer inte).
3. Laddningen startar när sladden ansluts. En röd lysdiod på fordonet lyser när fordonet laddas.
4. Lysdioden blir grön men fortsätter lysa en stund när fordonet är fulladdat. Dra ur laddningssladden när laddningen är klar. Det tar vanligtvis cirka 30 minuter att ladda fullt. Laddningstiden kan variera.
5. Ladda fordonet när det börjar reagera långsamt.

OBS! Strömbrytaren måste vara i läge AV (O/⏻) när fordonet laddas.

Ajoneuvon virtalähteenä on kiinteästi asennettu litiumioniakku. Se on ladattava täyteen ennen ensimmäistä käyttökertaa.
1. Katkaise ajoneuvon virta kääntämällä virtakytkin OFF-asentoon (O / ⏻).
2. Liitä latausjohdon toinen pää ajoneuvon latausporttiin ja toinen pää 5 V:n / 1 A:n USB-laturiin (ei sisälly pakkaukseen).
3. Lataus alkaa, kun johto liitetään. Kun ajoneuvo latautuu, punainen LED-valo palaa.
4. Kun ajoneuvo on latautunut, LED-valo muuttuu vihreäksi ja palaa jonkin aikaa. Irrota latausjohto, kun lataus on valmis. Akun latautuminen kestää noin 30 minuuttia. Latausaika voi vaihdella.
5. Lataa ajoneuvo, jos se liikkuu hitaasti.

HUOMAA: Virtakytkimen on oltava OFF-asennossa (O /⏻), kun ajoneuvoa ladataan.

Bilen drives af et permanent installeret litium-ion (Li-ion)-batteri, og det skal oplades helt inden første brug.
1. Sluk for køretøjet ved at skubbe afbryderknappen til slukket (O/⏻).
2. Sæt den ene ende af opladningsledningen i køretøjets opladningsport, og sæt den anden ende i en 5 V/1 A USB-jævnstrømsadapter (medfølger ikke).
3. Opladningen begynder, når ledningen er tilsluttet. Den røde LED på køretøjet lyser, mens køretøjet oplader.
4. LED’en bliver grøn og forbliver tændt et stykke tid, når køretøjet er fuldt opladet. Tag opladningsledningen ud, når opladningen er færdig. En fuld opladning tager normalt omkring 30 minutter. Opladningstiden kan variere.
5. Oplad køretøjet, når det begynder at køre langsommere.

BEMÆRK: Afbryderknappen skal stå på slukket (O/⏻), når køretøjet oplades.

Bilen er drevet av et permanent montert litiumionbatteri (Li-ion), og må være fulladet før første gangs bruk.
1. Slå av bilen ved å skyve strømbryteren til AV (O/⏻).
2. Koble den ene enden av ladekabelen til kjøretøyets ladeport, og koble den andre enden inn i en 5 V / 1 A USB-lader (følger ikke med).
3. Ladingen begynner når ledningen er koblet til. Et rød LED-lys på bilen lyser mens bilen lades.
4. Når bilen er fulladet, lyser LED-lyset grønt og forblir på en stund. Koble fra ladekabelen når bilen er ladet. Det tar omtrent 30 minutter å fullade bilen. Ladetiden kan variere.
5. Lad opp bilen når den begynner å reagere tregt.

MERK: Strømbryteren på være i AV-posisjonen (O/⏻) når bilen lades.

Pojazd jest zasilany zainstalowanym na stałe akumulatorem litowo-jonowym i przed pierwszym użyciem musi zostać w pełni naładowany.
1. Wyłącz pojazd, przesuwając przełącznik zasilania do pozycji WYŁ. (O/⏻)
2. Podłącz jedną końcówkę kabla ładowania do portu ładowania w pojeździe, a drugą do ładowarki USB 5V/1A (nie znajduje się w z

R0000-MA70
RC Battery Information Flyer_21A

Size: 420mm x 297mm (A3)

21A - English / French / German / Italian / Dutch / Spanish / Portuguese / Swedish / Finnish / Danish / Norwegian / Polish / Czech / Slovak / Hungarian / Russian / Greek / Turkish / Ukrainian / Romanian / Arabic

CONSUMER INFORMATION • INFORMATIONS CONSOMMATEURS • VERBRAUCHERINFORMATION • INFORMAZIONI PER L'ACQUIRENTE • CONSUMENTENINFORMATIE • INFORMACIÓN PARA EL CONSUMIDOR • INFORMAÇÕES PARA O CONSUMIDOR • KONSUMENTINFORMATION • TIETOA KULUTTAJILLE • FORBRUGEROPLYSNINGER • FORBRUKERINFORMASJON • INFORMACJE DLA KLIENTA • INFORMACE PRO SPOTŘEBITELE • INFORMÁCIE PRE SPOTREBITEĽA • VÁSÁRLÓKNAK SZÓLÓ TÁJÉKOZTATÓ • ИНФОРМАЦИЯ ДЛЯ ПОТРЕБИТЕЛЕЙ • ΠΛΗΡΟΦΟΡΙΕΣ ΠΡΟΣ ΤΟΝ ΚΑΤΑΝΑΛΩΤΗ • TÜKETİCİ BİLGİLERİ • ІНФОРМАЦІЯ ДЛЯ СПОЖИВАЧА • INFORMAȚII PENTRU UTILIZATOR • معلومات للمستهلك

Keep these instructions for future reference as they contain important information. IMPORTANT: Please read all instructions before operating your vehicle. • Conservez ce mode d'emploi pour vous y référer en cas de besoin, car il contient des informations importantes. IMPORTANT : Lisez attentivement toutes les instructions avant de faire fonctionner le véhicule. • Diese Anleitung bitte für Rückfragen und eine weitere spätere Verwendung aufbewahren. Sie enthält wichtige Informationen. WICHTIG: Vor Inbetriebnahme des Fahrzeugs bitte die Anleitung vollständig durchlesen. • Conservare queste istruzioni per riferimento futuro. Contengono informazioni importanti. IMPORTANTE: Leggere attentamente le istruzioni prima di attivare il veicolo. • Bewaar deze gebruiksaanwijzing; deze kan later nog van pas komen. BELANGRIJK: Lees de hele gebruiksaanwijzing voordat je met het voertuig gaat spelen. • Se deben guardar estas instrucciones para consultarlas en el futuro, ya que contienen información importante. ATENCIÓN: Recomendamos leer todas las instrucciones antes de usar el vehículo. • Guardar estas instruções para referência futura, pois contêm informações importantes. IMPORTANTE: Ler todas as instruções antes de colocar o veículo em funcionamento. • Spara de här anvisningarna eftersom de innehåller viktig information. VIKTIGT: Läs noga igenom alla instruktioner innan du använder fordonet. • Säilytä käyttöohje vastaisen varalle, sillä siinä on tärkeää tietoa. TÄRKEÄÄ: Lue kaikki ohjeet ennen kuin käytät ajoneuvoa. • Denne vejledning indeholder vigtige oplysninger og bør gemmes til senere brug. VIGTIGT: Læs hele brugsanvisningen, før du bruger køretøjet. • Ta vare på denne bruksanvisningen for senere bruk. Den inneholder viktig informasjon. VIKTIG: Les alle instruksjonene før du bruker kjøretøyet. • Zachowaj tę instrukcję jako odniesienie, ponieważ zawiera ważne informacje. WAŻNE: Przed rozpoczęciem korzystania z zabawki przeczytaj całą instrukcję. • Uschovejte tyto pokyny pro budoucí použití, protože obsahují důležité informace. DŮLEŽITÉ: Před použitím si pečlivě prostudujte tento návod. • Tento návod obsahuje dôležité informácie, preto si ho uschovajte pre prípad ďalšej potreby. DÔLEŽITÉ: Pred použitím si pozorne preštudujte tento návod. • Őrizze meg ezt az útmutatót, mert a későbbiekben is felhasználható, fontos információkat tartalmaz. FONTOS: A jármű üzemeltetése előtt olvassa el az útmutatót. • Сохраните данную инструкцию для последующего использования, т. к. она содержит важную информацию. ВАЖНАЯ ИНФОРМАЦИЯ: Полностью ознакомьтесь с инструкцией перед использованием изделия. • Κρατήστε αυτές τις οδηγίες για μελλοντική χρήση, καθώς περιέχουν σημαντικές πληροφορίες. ΣΗΜΑΝΤΙΚΟ: Διαβάστε όλες τις οδηγίες πριν λειτουργήσετε το όχημα. • Önemli bilgiler içeren bu kullanım kılavuzunu, daha sonra başvurmak için saklayın. ÖNEMLİ: Aracınızı çalıştırmadan önce lütfen tüm talimatları okuyun. • Збережіть цю інструкцію для використання в майбутньому, оскільки вона містить важливу інформацію. ВАЖЛИВО! Перед початком використання цієї машинки уважно продивіться інструкцію. • Păstrați aceste instrucțiuni pentru a le putea consulta ulterior, deoarece conțin informații importante. IMPORTANT: Vă rugăm să citiți toate instrucțiunile înainte de a folosi vehiculul. • يجب الاحتفاظ بهذه التعليمات لاحتوائها معلومات هامة جدًا عن طريقة الاستخدام. ملاحظة هامة: الرجاء قراءة كافة التعليمات قبل تشغيل السيارة.

⚠ ATTENTION : • ATENÇÃO: LES SURFACES PEUVENT DEVENIR CHAUDES ET CAUSER DES BRÛLURES SI LES COMPOSANTS ÉLECTRONIQUES SONT MOUILLÉS. POUR EMPÊCHER TOUT RISQUE D'ENCHEVÊTREMENT, VEILLEZ À TENIR LES CHEVEUX ÉLOIGNÉS DES ÉLÉMENTS MOBILES. • AS SUPERFÍCIES PODEM AQUECER E PROVOCAR QUEIMADURAS SE A COMPONENTE ELETRÓNICA SE MOLHAR. PARA EVITAR EMARANHAMENTO, MANTER O CABELO AFASTADO DAS PEÇAS MÓVEIS.

⚠ CAUTION: • VORSICHT: • AVVERTENZA: • WAARSCHUWING: • PRECAUCIÓN: • VIKTIGT: • HUOMAUTUS: • ADVARSEL: •FORSIKTIG: • OSTRZEŻENIE: • POZOR: • UPOZORNENIE: • VIGYÁZAT: • ВНИМАНИЕ: • ПРОСОХН: • DİKKAT: • ПОПЕРЕДЖЕННЯ: • ATENȚIE: • تحذير:

Surfaces may become hot and cause burns if electronics get wet. To prevent entanglement, keep all hair away from moving parts. • Die Oberflächen können heiß werden und Verbrennungen verursachen, wenn die elektronischen Teile nass werden. Um ein Verfangen zu vermeiden, die Haare von den beweglichen Teilen fernhalten. • Se i componenti elettronici dovessero bagnarsi, le superfici potrebbero surriscaldarsi e causare ustioni. AVVERTENZA: Per evitare ingarbugliamenti, tenere i capelli lontano dalle ruote. • als de elektronica nat wordt, kan de buitenkant heet worden en brandwonden veroorzaken. Om verstrikking te voorkomen, je haar uit de buurt van bewegende onderdelen houden. • No mojar el sistema electrónico, ya que su superficie podría calentarse y causar quemaduras. Para evitar posibles accidentes, mantener el pelo alejado de las piezas móviles del juguete. • Ytor kan bli varma och orsaka brännskador om elektroniken blir blöt. Håll håret borta från rörliga delar för att förhindra att det fastnar. • Jos elektroniikka kastuu, pinnat voivat kuumentua ja aiheuttaa palovammoja. Varo, etteivät hiukset takerru liikuviin osiin. • Overfladen kan bliver varm og give forbrændinger, hvis elektronikken bliver våd. Hold håret væk fra bevægelige dele, så de ikke griber fat i det. • Overflatene kan bli varme og forårsake forbrenninger hvis elektronikken blir våt. Hold håret borte fra bevegelige deler for å unngå at det vikler seg inn. • Powierzchnie mogą się nagrzewać i powodować poparzenia, jeśli dojdzie do zamoczenia układów elektronicznych. Aby uniknąć zaplątania, nie zbliżaj włosów do ruchomych części. • Plochy se mohou ohřát a způsobit v případě namočení elektroniky popáleni. Nepřibližujte se svými vlasy k pohyblivým částem, mohly by se do nich zamotat. • Plochy sa môžu zohriať a spôsobiť v prípade namočenia elektroniky popáleniе. Nepribližujte sa svojimi vlasmi k pohyblivým častiam, mohli by sa do nich zamotať. • A termékek felülete felforrósodhat, és égési sérüléseket okozhat, ha az elektronikáját víz éri. A belegabalyodás elkerülése érdekében ügyelni kell arra, hogy a haj ne kerüljön a mozgó alkatrészek közelébe. • Поверхности могут нагреваться и вызвать ожоги при попадании влаги в электронное устройство. В целях предотвращения запутывания избегайте близкого контакта волос с движущимися частями изделия. • Οι επιφάνειες μπορεί να υπερθερμανθούν και να προκαλέσουν εγκαύματα εάν το ηλεκτρονικό σύστημα του παιχνιδιού μου βρεθεί υπό νερό. Κρατήστε τα μαλλιά μακριά από τα κινούμενα μέρη για να μην μπερδευτούν. • Elektronik parçalar ıslanırsa yüzeyler aşırı ısınabilir ve yanıklara sebep olabilir. Saçınızı, dolanmaması veya takılmaması için hareketli parçalardan uzak tutun. • У разі контакту електроніки з водою поверхня може нагріватися та спричинити опіки. Щоб уникнути заплутування, не підносьте рухомі частини близько до волосся. • Suprafețele se pot încinge și pot cauza arsuri dacă electronicele se udă. Pentru a preveni încâlcirea, feriți părul de pieselе în mișcare. • قد تصبح الأسطح ساخنة وتتسبب بحروق في حال تبلل القطع الإلكترونية. لمنع التشابك، يجب إبقاء الشعر بعيدا عن المحركات.

Adult supervision is recommended when the vehicle is being operated. • La surveillance d'un adulte est recommandée lors de l'utilisation du véhicule. • Die Aufsicht eines Erwachsenen ist empfohlen, wenn mit dem Fahrzeug gespielt wird. • Si consiglia la supervisione di un adulto quando il veicolo è in uso. • Wij adviseren toezicht door een volwassene wanneer er met dit voertuig wordt gespeeld. • Se recomienda que un adulto vigile al niño mientras juega con este vehículo. • Recomenda-se a supervisão de um adulto quando o veículo estiver em funcionamento. • Vi rekommenderar att leksaken används under vuxens överinseende. • Ajoneuvosa suositellaan käytettäväksi aikuisen valvonnassa. • Det anbefales, at legetøjet kun bruges under opsyn af en voksen. • En voksen bør være med når kjøretøyet brukes. • Podczas korzystania z zabawki zalecany jest nadzór osoby dorosłej. • Během používání tohoto vozidla je doporučen dozor dospělé osoby. • Počas používania tohto autíčka je doporučené dozor dospelé osoby. • A jármű használata közben szülői felügyelet ajánlott. • При использовании изделия рекомендуется присутствие взрослых. • Συνιστάται επίβλεψη από ενήλικα κατά τη διάρκεια λειτουργίας του οχήματος. • Aracın yetişkin gözetiminde çalıştırılması önerilir. • Рекомендується використовувати іграшку під наглядом дорослих. • La operarea vehiculului se recomandă supravegherea adulților. • يتضح يتشغيل هذه السيارة تحت إشراف الكبار.

The toy is only to be connected to Class II equipment bearing the symbol ⧈. • Le jouet doit uniquement être connecté au matériel de classe II portant le symbole ⧈. • Das Spielzeug darf nur an Geräte der Schutzklasse II mit dem folgenden Symbol ⧈ angeschlossen werden. • Il giocattolo può essere connesso esclusivamente ad apparecchi di Classe II contrassegnati dal simbolo ⧈. • Dit speelgoed mag uitsluitend worden aangesloten op klasse II apparatuur waarop het symbool ⧈ staat vermeld. • Este juguete solo debe conectarse a equipos de Clase II con el siguiente símbolo ⧈. • O brinquedo só deve ser ligado a equipamento Classe II com o seguinte símbolo ⧈. • Leksaken får endast anslutas till Klass II-utrustning med symbolen ⧈. • Lelun saa liittää vain luokan II -laitteisiin, joissa on symboli ⧈. • Legetøjet må kun forbindes til klasse II-udstyr med dette symbol ⧈. • Leken skal bare kobles til utstyr i klasse II med symbolet ⧈. • Zabawkę można łączyć wyłącznie z osprzętem klasy II oznaczonym symbolem: ⧈. • Hračku lze připojit pouze k zařízení třídy ochrany II označenému symbolem ⧈. • Hračku možno pripojiť iba k zariadeniu triedy II označenému symbolom ⧈. • A játékot csak II szimbólummal ellátott II. osztályú berendezéshez szabad csatlakoztatni. • Игрушку следует подключать только к оборудованию класса II, на котором указан следующий символ ⧈. • Το παιχνίδι πρέπει να συνδέεται μόνο με εξοπλισμό Κατηγορίας II με το σύμβολο ⧈. • Oyuncak, yalnızca ⧈ sembolünün bulunduğu 2. Sınıf ekipmana bağlanmalıdır. • Цю іграшку можна з'єднувати лише з деталями Класу II, на яких є такий символ: ⧈. • Jucăria trebuie conectată numai la echipamente de clasă II care poartă simbolul ⧈. • يجب وصل هذا اللعبة بأجهزة من الفئة II تحمل الرمز ⧈.

Protect the environment by not disposing of this product or any batteries with household waste. This symbol indicates that this product shall not be treated as household waste. Check your local authority for recycling advice and facilities.

Protéger l'environnement en ne jetant pas ce produit et tout type de piles avec les ordures ménagères. Ce symbole indique que ce produit ne doit pas être traité comme des ordures ménagères. Consulter les services municipaux de la région pour obtenir des conseils et connaître les centres de recyclage.

Schützen Sie die Umwelt, indem Sie dieses Produkt und/oder dazugehörige Batterien nicht in den Hausmüll geben. Dieses Symbol bedeutet, dass dieses Produkt nicht über den Hausmüll entsorgt werden darf. Wenden Sie sich bitte an die zuständigen Behörden hinsichtlich der Entsorgung und Informationen zu öffentlichen Rücknahmestellen.

Proteggi l'ambiente: non gettare questo prodotto con i rifiuti domestici normali. Questo simbolo indica che il prodotto non rientra nella categoria dei rifiuti domestici. Rivolgersi alle autorità locali competenti per i consigli sul riciclaggio e le relative strutture di smaltimento.

Denk aan het milieu en zet dit product of batterijen niet bij het huishoudafval. Dit symbool geeft aan dat het product niet bij het huishoudafval mag worden gezet. Win advies in bij uw gemeente en informeer naar faciliteiten voor recycling.

Ayúdenos a proteger el medio ambiente y no tire este producto ni pilas a la basura doméstica. Este símbolo indica que este producto no debe ser tratado como basura doméstica. Para más información sobre la eliminación correcta de residuos, póngase en contacto con la Junta de Residuos o el Ayuntamiento de su localidad.

Proteja o ambiente – não coloque este produto no lixo doméstico. Este símbolo indica que este produto não deverá ser tratado como lixo doméstico. Para mais informações sobre conselhos de reciclagem e locais de recolha de lixo, entre em contacto com os organismos locais responsáveis.

Skydda miljön och kasta inte den här produkten eller några batterier med hushållsavfallet. Den här symbolen indikerar att produkten inte ska hanteras som hushållsavfall. Kontakta din lokala myndighet för information om återvinning.

Suojele ympäristöä: älä hävitä tuotetta tai paristoja talousjätteen mukana. Tämä symboli osoittaa, että tätä tuotetta ei saa käsitellä talousjätteenä. Kierrätystä ja kierrätyspalveluja koskevia ohjeita saa paikallisviranomaisilta.

Beskyt miljøet ved ikke at smide dette produkt ud sammen med husholdningsaffald. Symbolet angiver, at dette produkt ikke skal behandles som husholdningsaffald. Kontakt de lokale myndigheder for oplysninger om genbrugsordninger.

Ta vare på miljøet ved ikke å kaste dette produktet eller batterier som vanlig avfall. Dette symbolet viser at produktet ikke skal behandles som vanlig restavfall. Kontakt de lokale myndighetene for å få tips om resirkulering.

Chroń środowisko! Nie wyrzucaj tego produktu oraz jakichkolwiek baterii razem z odpadami z gospodarstwa domowego. Ten symbol oznacza, że ten produkt nie powinien być traktowany jako odpad z gospodarstwa domowego. Dowiedz się od lokalnych władz, jakie są możliwości recyklingu w Twojej okolicy.

Chraňte životní prostředí a nevyhazujte tento výrobek, ani baterie do domovního odpadu. Tento symbol znamená, že s tímto výrobkem nemá být zacházeno jako s domácím odpadem. Informace o recyklování a sběrnách vám poskytnou příslušné správní úřady (jen v Evropě).

Chráňte životné prostredie a nevyhadzujte tento výrobok, ani batérie do domového odpadu. Tento symbol znamená, že s týmto výrobkom nemá byť zaobchádzané ako s domácim odpadom. O odporúčaniach a zariadeniach na recykláciu vás poinformuje miestny úrad (len v Európe).

Azzal is óvja a környezetet, ha a háztartási hulladéktól elkülönítve selejtezi a terméket és az elemeket. A szimbólum azt jelenti, hogy a termék nem kezelhető háztartási hulladékként. Forduljon a helyi hatóságokhoz, ahol hulladék-újrahasznosítási tanácsokat kaphat, és hallhat az újrahasznosításról hulladékot gyűjtő helyekről.

Защитите окружающую среду, утилизируя данное изделие и батарейки отдельно от бытовых отходов. Этот символ означает, что данный продукт не утилизируется как бытовые отходы. Осведомитесь у местных властей о правилах и пунктах утилизации.

Προστατέψτε το περιβάλλον. Μην πετάξετε το προϊόν ή τις μπαταρίες με απόβλητα οικιακής προέλευσης. Αυτό το σύμβολο υποδεικνύει ότι δεν πρέπει να μεταχειρίζεστε το προϊόν ως απόβλητο οικιακής προέλευσης. Συμβουλευτείτε την κατά τόπο αρμόδια αρχή για περισσότερες οδηγίες και πληροφορίες για την ανακύκλωση.

Çevreyi korumak için bu ürünü ve hiçbir pili evsel atıklarınızla birlikte çöpe atmayın. Bu işaret, ürünün evsel atık olmadığını göstermektedir. Geri dönüşüm önerileri ve tesisleri için bölgenizdeki yetkililere danışın.

Захистіть навколишнє середовище, утилізуйте цей виріб чи будь-які батарейки окремо від іншого побутового сміття. Цей символ вказує на те, що цей продукт не є побутовим сміттям. Дізнайтесь у органів місцевого самоврядування про можливості переробки сміття.

Protejați mediul înconjurător și nu aruncați acest produs sau bateriile împreună cu deșeurile menajere. Acest simbol indică faptul că acest produs nu va fi tratat drept deșeu menajer. Luați legătura cu autoritățile locale pentru reciclarea acestuia.

يجب المساهمة في الحفاظ على البيئة بعدم التخلص من هذا المنتج أو أي من البطاريات من خلال رميه في القمامة المنزلية. يشير هذا الرمز إلى أنه لا يجب رمي هذا المنتج في القمامة المنزلية. يجب استشارة الجهات المعنية في منطقتك حول طرق إعادة التدوير والمرافق المعدّة لذلك.

TIPS & HINTS – FOR ALL DRIVING ENVIRONMENTS • REMARQUES ET CONSEILS – POUR UNE UTILISATION SUR TOUT TYPE DE SURFACE • TIPPS UND HINWEISE - FÜR ALLE FAHRUMGEBUNGEN • CONSIGLI E SUGGERIMENTI PER TUTTI I TRACCIATI • TIPS – VOOR ALLE RIJOMSTANDIGHEDEN • CONSEJOS DE CONDUCCIÓN GENERALES • DICAS: PARA TODOS OS TERRENOS • TIPS OCH ANVISNINGAR - FÖR ALLA KÖRFÖRHÅLLANDEN • VINKKEJÄ KAIKKIIN AJOYMPÄRISTÖIHIN • TIPS OG TRICKS – TIL ALLE KØRSELSOMGIVELSER • TIPS OG TRIKS – FOR ALLE KJØREFORHOLD • WSKAZÓWKI – DO WSZYSTKICH POWIERZCHNI • TIPY A TRIKY – PRO VŠECHNY JÍZDNÍ PODMÍNKY • TIPY A RADY – PRE VŠETKY PROSTREDIA, V KTORÝCH JAZDÍTE • TIPPEK ÉS TANÁCSOK – MINDEN VEZETÉSI KÖRNYEZETHEZ • СОВЕТЫ И ПОДСКАЗКИ ДЛЯ ВСЕХ ВИДОВ ВНЕШНЕЙ СРЕДЫ ВО ВРЕМЯ ИГРЫ • ΚΟΛΠΑ & ΣΥΜΒΟΥΛΕΣ - ΓΙΑ ΟΛΕΣ ΤΙΣ ΕΠΙΦΑΝΕΙΕΣ • TÜM SÜRÜŞ ORTAMLARI İÇİN İPUÇLARI VE PÜF NOKTALARI • ПОРАДИ Й ПІДКАЗКИ ДЛЯ ВСІХ УМОВ ЇЗДИ • SFATURI ȘI SUGESTII – PENTRU TOATE MEDIILE DE CONDUS • نصائح وتلميحات - لجميع بيئات القيادة

1. When your vehicle starts to lose power, it may lose functionality or performance. It's time for a recharge/fresh batteries. For best performance, always start with a fully-charge/fresh battery. Your vehicle's running time may change depending on driving style and driving environment.
2. Radio interference can make your vehicle run poorly. Interference can be caused by other RC vehicles running on the same frequency, electrical wires, large buildings, CB radios, or other wireless gear. Try to stay away from these!
3. Point your remote controller up, and not down toward your vehicle. If your vehicle gets too far away, it won't work properly.
4. Don't store your vehicle near heat or in direct sunlight. Always turn switches OFF and remove all batteries from remote controller before storage.
5. Don't drive your vehicle in sand or through water or snow. Do not immerse in water. If your vehicle does get wet, wipe it with a towel and allow to dry completely overnight. If your remote controller is accidentally dropped in water, remove battery(ies) and allow your remote controller to air dry. Replace with fresh battery(ies) before operation.
6. When exposed to an electrostatic source, the remote controller and/or the vehicle may malfunction. To resume normal operation of the remote controller, remove the batteries and reinstall them after 5 seconds. To resume normal operation of the vehicle, turn the power OFF for 5 seconds, then turn it ON again.
7. Play safely! Do not drive the vehicle in the street!

1. Lorsque le véhicule commence à perdre de la puissance, il peut perdre certaines fonctions ou devenir moins performant. C'est qu'il est peut-être temps de changer les piles ou de les recharger. Pour obtenir de meilleures performances, commencez toujours avec des piles complètement chargées ou neuves. L'autonomie du véhicule peut varier selon le style de conduite et le type de surface.
2. Des interférences radio peuvent nuire au bon fonctionnement du véhicule. Elles peuvent être provoquées par l'utilisation sur la même fréquence d'autres véhicules télécommandés, ainsi que par la proximité de fils électriques, de grands immeubles, de radios CB ou d'équipements sans fil. Il est recommandé d'en rester éloigné.
3. Dirigez la télécommande vers le haut et non vers le bas en direction du véhicule. Si le véhicule s'éloigne de trop, il ne fonctionnera pas correctement.
4. Ne rangez pas le véhicule près d'une source de chaleur ou en plein soleil. Placez toujours les interrupteurs en position OFF et retirez toutes les piles de la télécommande avant de ranger le jouet.
5. Ne faites pas rouler le véhicule sur le sable ou sur des surfaces mouillées ou enneigées. Ne le plongez pas dans l'eau. Si le véhicule venait à être mouillé, essuyez-le avec une serviette et laissez-le sécher toute une nuit. Si la télécommande tombe accidentellement dans l'eau, retirez la ou les piles, puis laissez-la sécher à l'air libre. Remplacez la ou les piles par une ou plusieurs piles neuves avant de faire fonctionner de nouveau le véhicule.
6. La télécommande et/ou le véhicule peuvent ne pas fonctionner correctement s'ils sont exposés à une source électrostatique. Pour utiliser à nouveau normalement la télécommande, retirez les piles, puis réinstallez-les après 5 secondes. Pour utiliser à nouveau normalement le véhicule, éteignez-le pendant 5 secondes, puis remettez-le en marche.
7. Jouez en toute sécurité ! Ne faites pas fonctionner le véhicule dans la rue.

1. Wird die Energiezufuhr geringer, kann es sein, dass das Fahrzeug einige seiner Funktionen nicht mehr ausführen kann. Dann müssen die Batterien wieder aufgeladen/ausgewechselt werden. Für optimale Leistung immer mit vollständig aufgeladenen/neuen Batterien starten. Je nach Fahrstil und Fahrumgebung kann die Laufzeit des Fahrzeugs variieren.
2. Aufgrund von Frequenzstörungen kann der Betrieb des Fahrzeugs gestört werden. Störungen können durch andere ferngesteuerte Fahrzeuge verursacht werden, die auf derselben Frequenz betrieben werden, oder auch durch den Betrieb in der Nähe von Hochspannungsmasten, stahlverstärkten Betonbauten, durch vorbeifahrende Autos mit CB-Funk oder schnurlose Geräte. Diese Störquellen sollten vermieden werden!
3. Für optimale Fahrleistung die Fernsteuerung aufrecht halten und nicht nach unten auf das ferngesteuerte Fahrzeug richten. Entfernt sich das Fahrzeug zu weit von der Fernsteuerung, wird die Sendeleistung schwächer, und das Fahrzeug reagiert nicht mehr richtig.
4. Das Fahrzeug nicht in der Nähe einer Wärmequelle oder in direktem Sonnenlicht aufbewahren. Das Fahrzeug zum Aufbewahren immer AUSSCHALTEN und alle Batterien aus der Fernsteuerung herausnehmen.
5. Das Fahrzeug nicht über Sand, durch Wasser oder Schnee fahren lassen. Wasser kann die Elektronik des Fahrzeugs beschädigen. Das Gerät nicht in Wasser tauchen. Sollte das Fahrzeug nass werden, dieses mit einem Tuch trocken wischen und vor erneutem Gebrauch vollständig trocknen lassen. Kommt die Fernsteuerung versehentlich mit Wasser in Berührung, die Batterien herausnehmen und die Fernsteuerung vollständig an der Luft trocknen lassen. Vor Gebrauch neue Batterie/n einlegen.
6. Elektrostatische Quellen können die Funktion der Fernsteuerung und/oder des Fahrzeugs stören. Die Batterien herausnehmen und nach 5 Sekunden wieder einlegen, damit die Fernsteuerung wieder normal funktioniert. Zur Wiederaufnahme der regulären Funktion des Fahrzeugs den Ein-/Ausschalter AUS- und dann wieder EINSCHALTEN.
7. Sicher spielen! Das Fahrzeug nicht auf Straßen fahren lassen!

1. Quando il veicolo inizia a perdere potenza, anche le funzioni e le prestazioni ne risentiranno. È ora di ricaricarlo/sostituire le pile. Per un funzionamento ottimale, inizia a giocare con la batteria completamente carica/inserendo pile nuove. La durata di carica del veicolo può variare in base al tuo stile di guida e al tipo di tracciato.
2. Le interferenze radio possono influenzare negativamente le prestazioni del veicolo. Queste possono essere causate da altri veicoli R/C azionati sulla stessa frequenza, cavi elettrici, grandi edifici, radio CB o altri dispositivi wireless. Tieni il veicolo lontano da questi dispositivi!
3. Punta il radiocomando verso l'alto e non in basso verso il veicolo. Se il veicolo dovesse allontanarsi eccessivamente, potrebbe non funzionare in modo appropriato.
4. Non riporre il veicolo vicino a fonti di calore intense o alla luce solare diretta. Sposta sempre le levette su OFF ed estrai tutte le pile dal radiocomando prima di riporre il giocattolo.
5. Non guidare il veicolo su sabbia, acqua o neve. Non immergere in acqua. Se il veicolo dovesse bagnarsi, passalo con un panno e lascialo asciugare completamente. Se il radiocomando dovesse cadere accidentalmente in acqua, estrai le pile e lasciale asciugare all'aria. Inserisci delle pile nuove prima dell'attivazione.
6. Il radiocomando e/o il veicolo potrebbero non funzionare in modo appropriato se esposti a fonti elettrostatiche. Per ripristinare il regolare funzionamento del radiocomando, estrai le pile e reinseriscile dopo 5 secondi. Per ripristinare il regolare funzionamento del veicolo, spegnilo per 5 secondi e poi riaccendilo.
7. Gioca in modo sicuro! Non usare il veicolo in strada!

1. Wanneer je voertuig vermogen begint te verliezen, kan het minder goed gaan rijden of kunnen er functies uitvallen. Het is dan tijd om de batterijen te vervangen of opnieuw op te laden. Voor de beste prestaties altijd beginnen met een volledig opgeladen of nieuwe batterij. De rijtijd van je voertuig is mede afhankelijk van je rijstijl en de rijomstandigheden.
2. Je voertuig kan minder goed gaan rijden als gevolg van radio-interferentie. Interferentie kan worden veroorzaakt door een ander voertuig met een afstandsbediening die op dezelfde frequentie werkt, of door elektriciteitskabels, hoge gebouwen, zendapparatuur of andere draadloze apparaten. Blijf hier dus zo veel mogelijk bij uit de buurt!
3. Richt de afstandsbediening omhoog, niet omlaag naar het voertuig. Als je voertuig te ver van de zender vandaan komt, werkt het minder goed.
4. Je voertuig niet opbergen in de buurt van een warmtebron of in rechtstreeks zonlicht. Vóór het opbergen altijd de schakelaars UIT zetten en alle batterijen uit de afstandsbediening verwijderen.
5. Rij niet met je voertuig door zand, water of sneeuw. Niet in water ondertoompelen. Als je voertuig nat wordt, droogwegen met een handdoek en goed laten drogen. Als de afstandsbediening per ongeluk in het water valt, moet je de batterij(en) eruit halen en je afstandsbediening volledig laten drogen. Vervang de batterij(en) alvorens het speelgoed te gebruiken.
6. Wanneer de afstandsbediening of het voertuig worden blootgesteld aan een elektrostatische bron, zullen ze mogelijk niet goed meer functioneren. Om de normale werking van de afstandsbediening te hervatten, moet je de batterijen verwijderen en ze na 5 seconden terugplaatsen. Om de normale werking van het voertuig te hervatten het 5 seconden UIT en daarna weer AAN zetten.
7. Speel veilig! Nooit met dit voertuig op straat rijden!

1. Cuando el vehículo empieza a perder potencia y sus funciones y rendimiento disminuyen, se debe recargar la batería o sustituir las pilas. Para obtener un mejor rendimiento, empieza siempre con una batería completamente cargada o unas pilas nuevas. La duración de la batería puede variar en función del estilo y el entorno de conducción.
2. Si el vehículo no funciona correctamente, la causa más probable son las interferencias de radio. Estas pueden deberse a la presencia de otro vehículo teledirigido que opere en la misma frecuencia, a cables de alta tensión, a grandes edificios, a frecuencias de radioaficionado o a otros dispositivos inalámbricos. La mejor solución es elegir otro lugar para jugar con este juguete.
3. Dirigir el mando de control remoto hacia arriba y no hacia el vehículo. Si el vehículo se aleja demasiado, la señal se debilitará y este no funcionará correctamente.
4. El vehículo no debe guardarse cerca de fuentes de calor ni en lugares donde esté expuesto a la acción directa del sol. Al guardar el juguete, apaga todos los interruptores y retira todas las pilas del mando de control remoto.
5. No se puede jugar con este vehículo en arena, agua o nieve. No lo sumerjas en agua. Si el vehículo se moja, sécale con una toalla y déjalo secar por completo durante una noche. Si el mando de control remoto cae accidentalmente en el agua, saca las pilas del mando y deja que se seque al aire libre. Reemplaza las pilas del mando por otras nuevas antes de volver a usar el juguete.
6. Es posible que el mando y el vehículo no funcionen correctamente si están expuestos a una fuente electrostática. Para reanudar el funcionamiento normal del mando de control remoto, retira las pilas y vuelve a ponerlas transcurridos 5 segundos. Para reanudar el funcionamiento normal del vehículo, se debe apagar durante 5 segundos y volver a encenderlo de nuevo.
7. ¡Se debe jugar con precaución! No juegues con este vehículo en la calle.

1. Quando o veículo começa a perder potência, pode perder algumas funcionalidades ou desempenho. Está na altura de recarregar/substituir as pilhas. Para um melhor funcionamento, iniciar a brincadeira sempre com pilhas novas ou totalmente carregadas. O tempo de funcionamento do veículo pode depender do estilo de condução e do terreno.
2. O veículo pode funcionar incorretamente devido a interferências radioelétricas. A interferência pode ser causadas por outros veículos telecomandados em funcionamento na mesma frequência, cabos elétricos, edifícios altos, rádios BC ou outros equipamentos sem fios. Brincar longe destas interferências!
3. Apontar o comando para cima. Não apontar para baixo em direção ao veículo. Se o veículo se afastar excessivamente do local de onde está a ser telecomandado, deixa de funcionar corretamente.
4. Não guardar o veículo perto de calor intenso ou luz solar direta. Colocar sempre os interruptores na posição DESLIGADO e remover todas as pilhas do comando antes de arrumar.
5. Não conduzir o veículo na areia, água ou neve. Não mergulhar o produto na água. Se o veículo se molhar, limpá-lo com uma toalha e deixá-lo secar bem durante a noite. Se o comando cair por acidente à água, remover as pilhas e deixar o comando secar ao ar. Antes de colocar em funcionamento, substituir as pilhas.
6. O comando e/ou o veículo pode(m) funcionar incorretamente se exposto(s) a uma fonte eletrostática. Para retomar o funcionamento normal do comando, remover as pilhas e voltar a instalá-las após 5 segundos. Para retomar o funcionamento normal do veículo, desligar durante 5 segundos e voltar a ligar.
7. Brincar em segurança! Não utilizar o veículo na estrada!

1. När batteriema börjar bli dåliga, kan leksaken sluta fungera. Det är dags att ladda/byt ut batterierna. För bästa prestanda bör du alltid starta med fulladdade/nya batterier. Fordonets körtid kan variera beroende på körstil och körförhållanden.
2. Radiointerferens kan göra att fordonet fungerar sämre. Interferens kan orsakas av andra radiostyrda fordon på samma frekvens, elektriska ledningar, stora byggnader, kommunikationsradioapparater eller annan trådlös apparatur. Försök att hålla avstånd till dessa enheter!
3. Rikta fjärrkontrollen uppåt och inte nedåt mot fordonet. Om fordonet kommer för långt bort fungerar det inte korrekt.
4. Förvara inte fordonet nära värmekällor eller i direkt solljus. Stäng alltid AV strömbrytaren och ta ut samtliga batterier från fjärrkontrollen före förvaring.
5. Kör inte med fordonet i sand eller genom vatten eller snö. Sänk inte ner i vatten. Om fordonet blir vått bör du torka det med en handduk och låta det torka helt över natten. Om du råkar tappa fjärrkontrollen i vatten ska du ta ur batteriet/batterierna och låta fjärrkontrollen lufttorka. Byt mot nytt alkaliskt batteri/batterier innan du använder den.
6. Om fjärrkontrollen eller fordonet utsätts för en elektrostatisk källa kan de sluta fungera. Ta då ut batterierna och sätt tillbaka dem efter 5 sekunder för att återställa fjärrkontrollen. För att återställa fordonet stänger du AV det i 5 sekunder och sätter sedan PÅ det igen.
7. Lek med förstånd! Kör inte med fordonet på gatan!

1. Kun paristot alkavat tyhjentyä, ajoneuvo ei ehkä toimi normaalisti tai se voi menettää tehoaan. On aika ladata akku tai vaihtaa paristot. Parhaan tuloksen saat, kun akku on täyteen ladattu tai paristot uudet, kun aloitat. Ajoneuvon ajoaika vaihtelee ajotyylin ja ajoympäristön mukaan.
2. Radiohäiriöt voivat vaikeuttaa ajamista. Häiriöitä voivat aiheuttaa muut samalla taajuudella toimivat radio-ohjattavat ajoneuvot, sähköjohdot, suuret rakennukset, radiopuhelimet tai muut johdottomat laitteet. Yritä pysyä poissa niiden läheltä!
3. Osoita kauko-ohjaimella ylös, ei alas ajoneuvosa kohti. Jos ajoneuvo joutuu liian kauas, ohjaus ei toimi kunnolla.
4. Älä säilytä ajoneuvosa kuumassa paikassa tai suoraan auringonpaisteessa. Käännä aina kaikki kytkimet OFF-asentoon ja irrota kauko-ohjaimen paristot säilytystä varten.
5. Älä aja hiekassa, vedessä tai lumessa. Älä upota lelua vetaen. Jos ajoneuvo kastuu, pyyhi se ja anna sen kuivua kunnolla yön yli. Jos kauko-ohjain putoaa veteen, poista paristot ja anna ilman kuivattaa laite. Vaihda siihen uudet paristot ennen kuin otat sen käyttöön.
6. Jos kauko-ohjain joutuu sähköstaatiselle kentälle, sen ja/tai ajoneuvon toiminta voi häiriintyä. Toiminta palautuu normaaliksi, kun poistat paristot ja asennat ne takaisin paikoilleen 5 sekunnin kuluttua. Voit jatkaa ajoneuvon normaalia käyttöä katkaisemalla virran viideksi sekunniksi ja kytkemällä sen sitten uudelleen.
7. Leiki turvallisesti! Älä leiki ajotiellä!

1. Når batteriet begynder at miste kraft, kan det miste funktionaliteter eller ydeevne. Så er det tid til genopladning/nye batterier. For den bedste ydeevne bør der altid startes med fuldt opladede/nye batterier. Køretøjets driftstid kan variere og afhæn