REV'	LOC'T	DESCRIPTION	APPRD	DATE

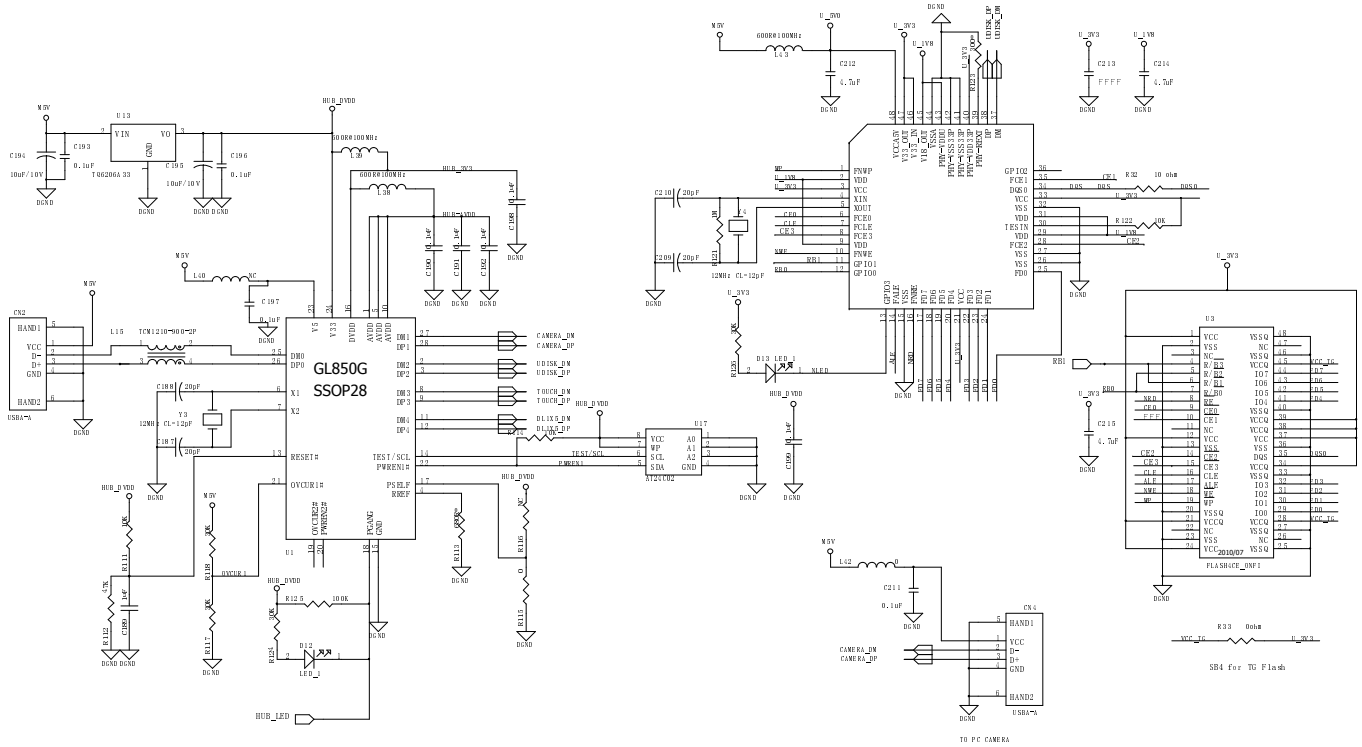

VVVVVVV VVVVVVVVV VVVVVVVVV VVVVV

: : : : : :

: : : : :

REV	LOC'T	DESCRIPTION	APPRD	DATE

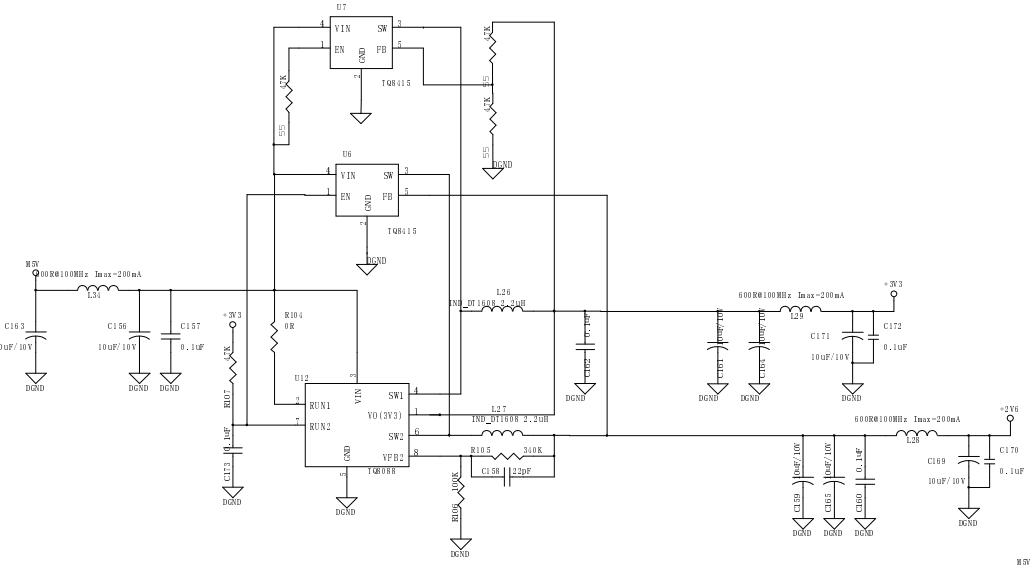

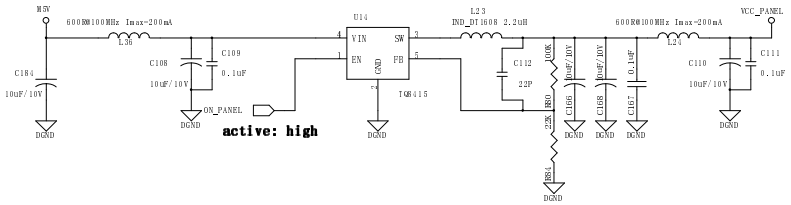

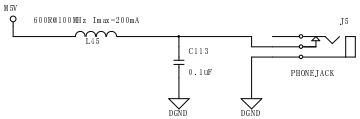

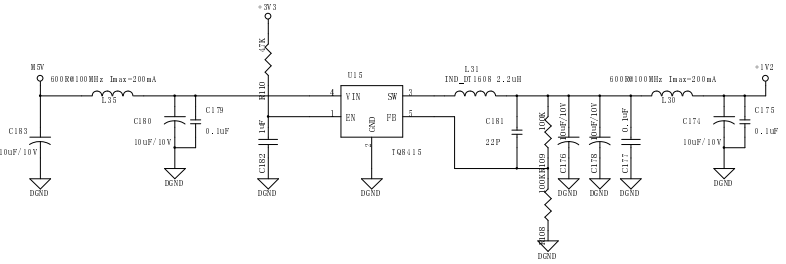

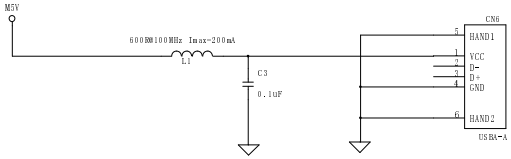

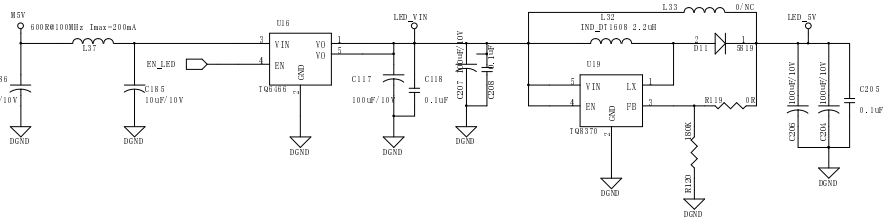

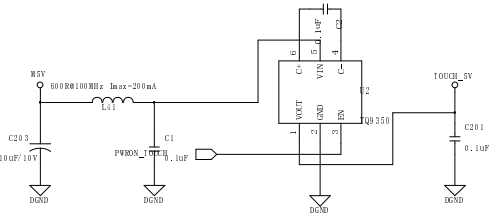

VWVVVVV VWVVVVVVW VVVVVVWVV VWWVV

: : : : : :

: : : : :
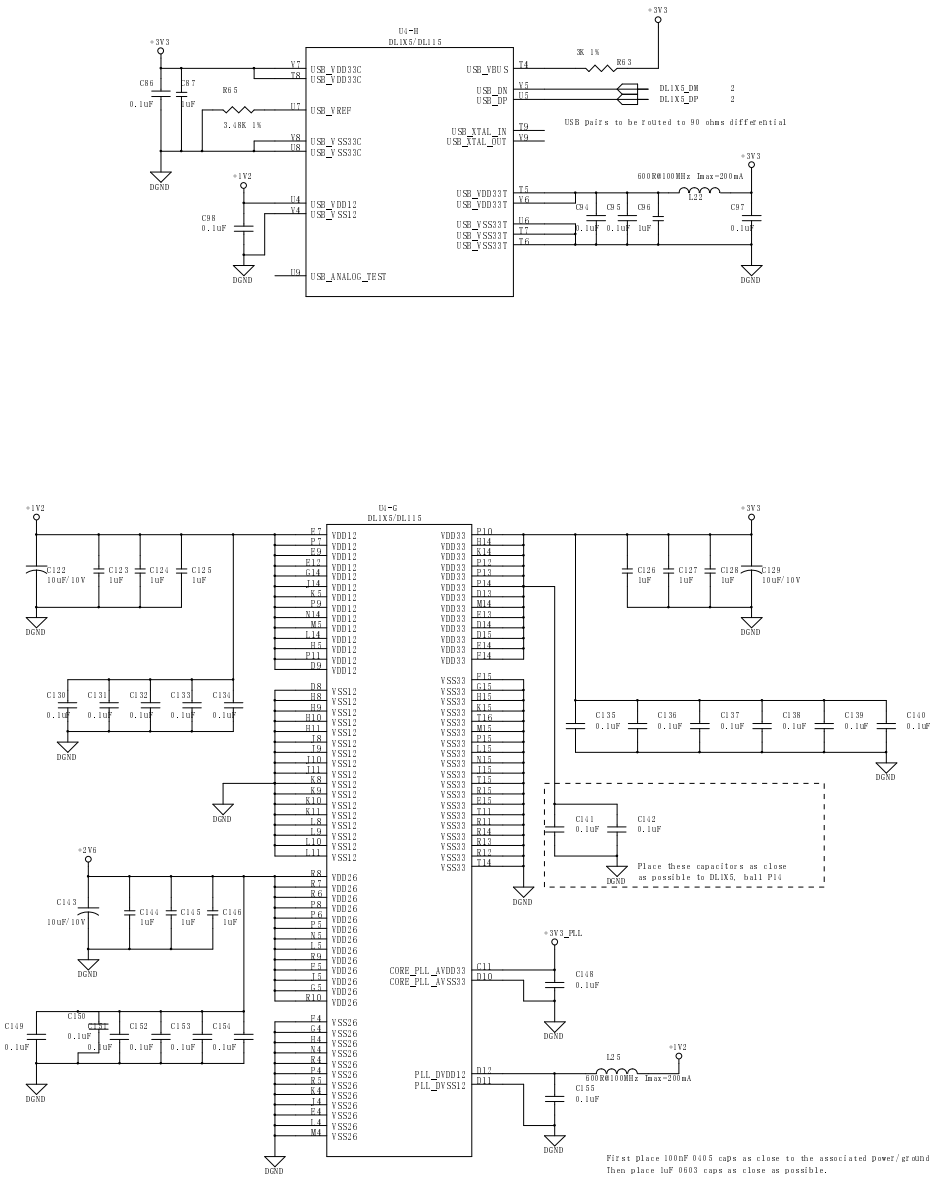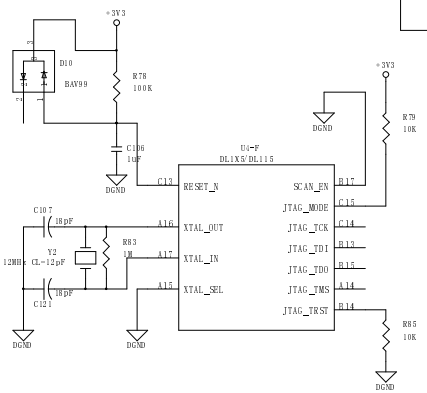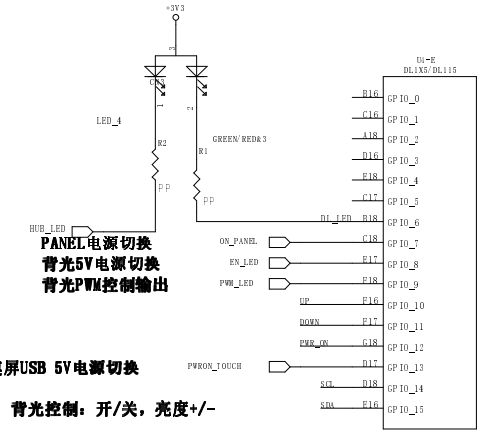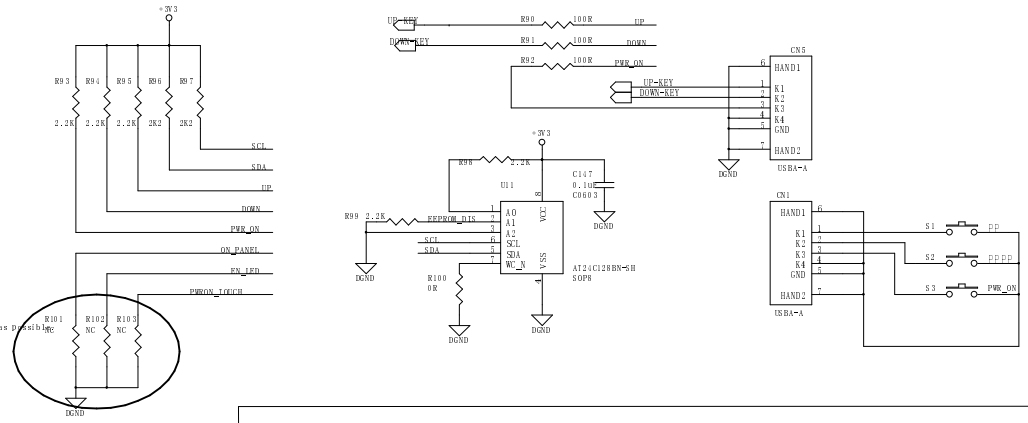
REV	LOC'T	DESCRIPTION	APPRD	DATE