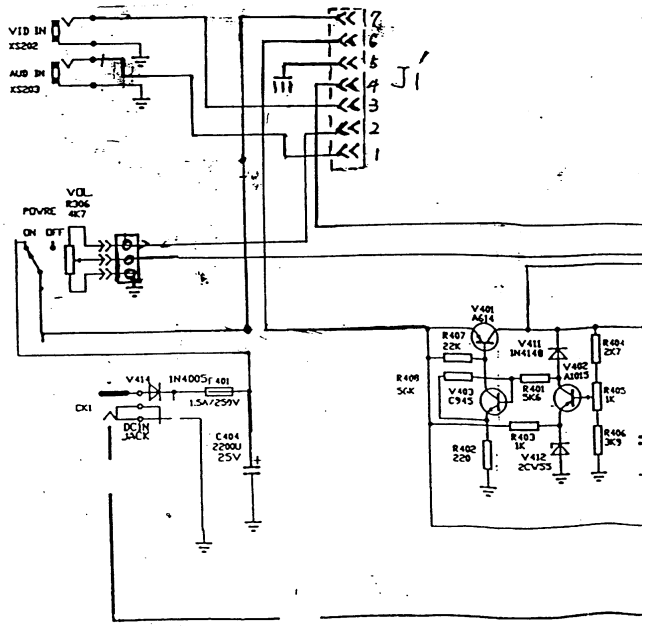

Title FUNAIRADIO & COMMUNICATIONS CORP

RW 800A Monitor CIRCUIT Dia.

正式出圖

89. 5.28

船井通訊開發部

有訊船井股份有限公司
船井

有訊船井股份有限公司
船井