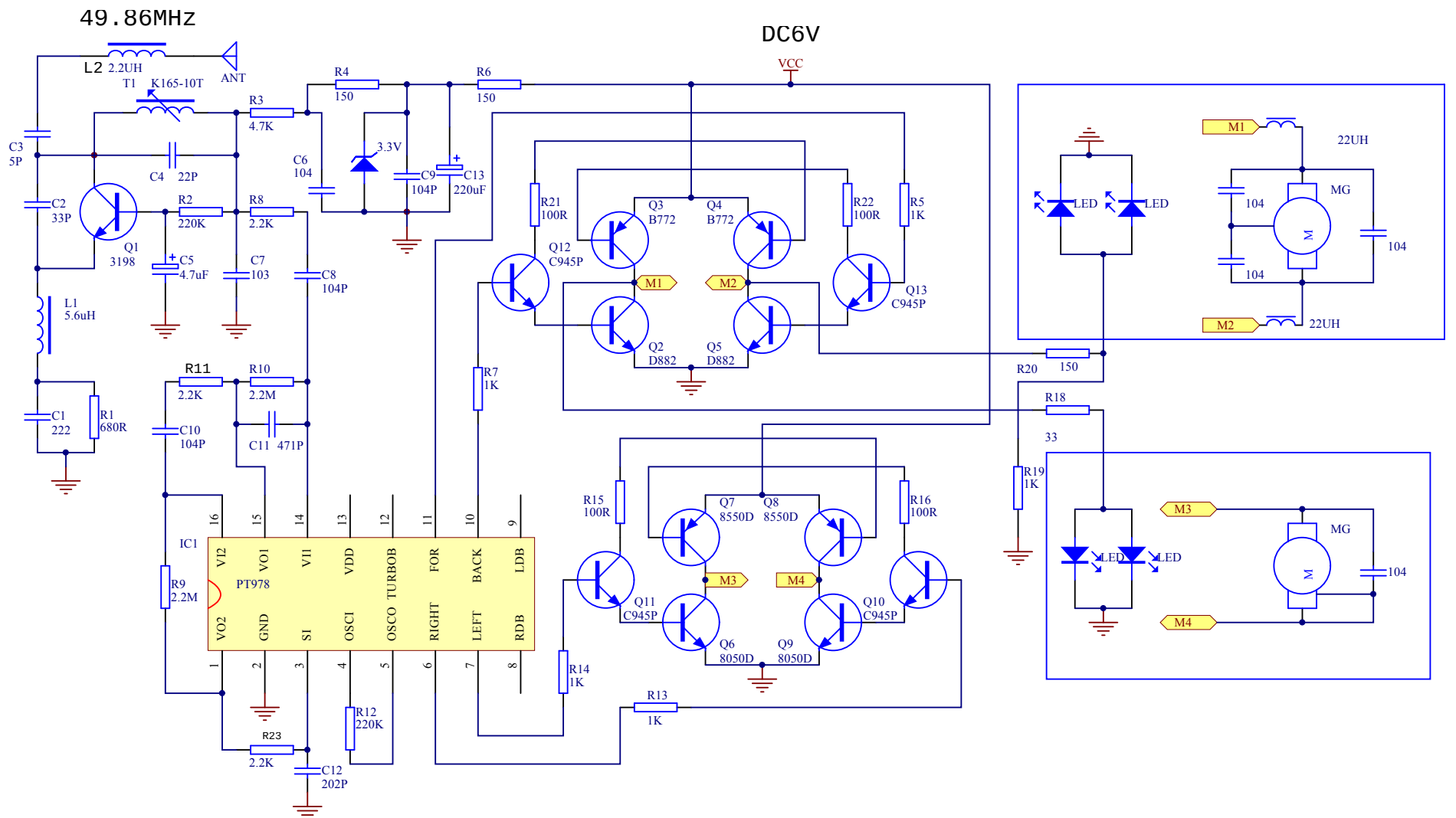
49.86MHz
DC6V
VCC
L2 2.2UH
T1 K165-10T
ANT
R3 4.7K
R4 150
R6 150
C3 5P
C4 22P
C2 33P
Q1 3198
R2 220K
R8 2.2K
C5 4.7uF
C7 103
C8 104P
C6 104
3.3V
C9 104P
C13 220uF
L1 5.6uH
C1 222
R1 680R
R11 2.2K
R10 2.2M
C10 104P
C11 471P
R9 2.2M
IC1
PT978
VI2
VO1
VI1
VDD
TURBOB
FOR
BACK
LDB
VO2
GND
SI
OSCI
OSCO
RIGHT
LEFT
RDB
R23 2.2K
C12 202P
R12 220K
R7 1K
R14 1K
R13 1K
R21 100R
R22 100R
R5 1K
Q3 B772
Q4 B772
Q12 C945P
Q13 C945P
Q2 D882
Q5 D882
M1
M2
M3
M4
R15 100R
R16 100R
Q7 8550D
Q8 8550D
Q11 C945P
Q10 C945P
Q6 8050D
Q9 8050D
R20 150
R18 33
R19 1K
LED
MG
M
22UH
104