CSD-M3-05835

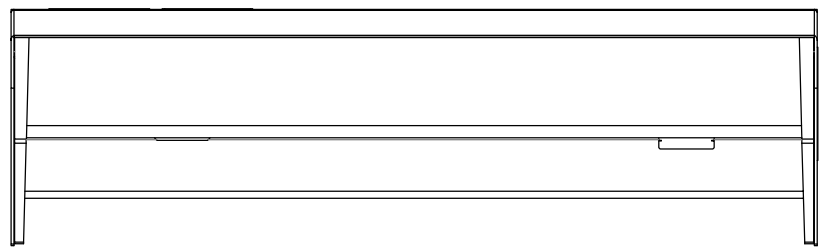

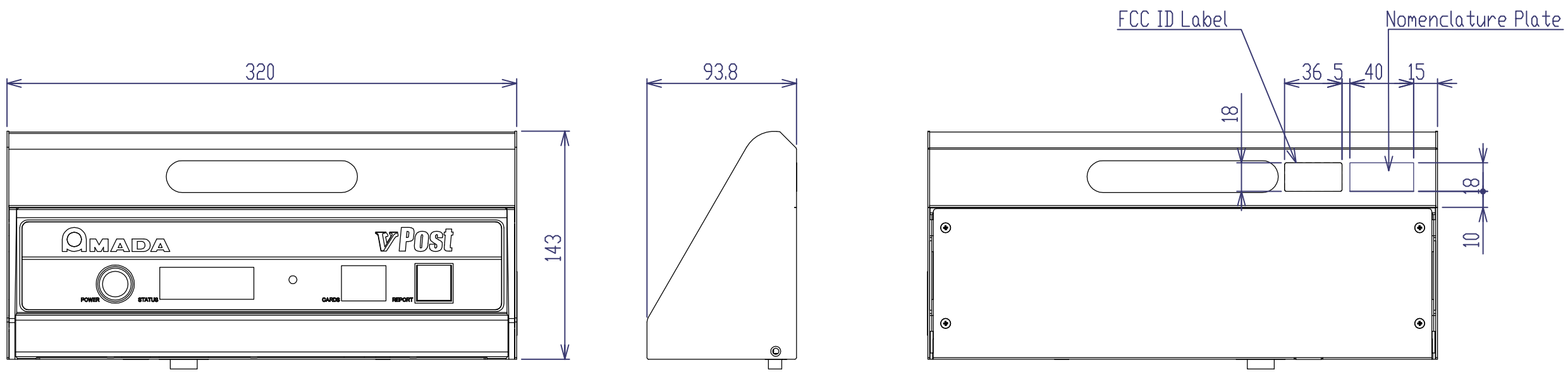

Unit : mm

1/3					製作数 PRODUCTION NUMBER	頁 SHEET	1/1
尺度 SCALE	素材名 MATERIAL	所要寸度 SIZE	仕上 FINISHING	関係図面 RELATIONSHIP DIAGRAM	発行日 DATE	2011/09/07	
製図 DRAWN		設計 DESIGNED: 小池 koike	照査 CHECKED: 天野 amano	承認 APPROVED	図面名称 TITLE	図面番号 DRAWING NUMBER	
写図 TRACED					Label Location	CSD-M3-05835	

CEC 中央電子株式会社 CHUO ELECTRONICS CO.,LTD.