EDTASONIC TECHNOLOGY CO., LTD.

聲聞科技股份有限公司

116台北市木柵路三段96號5樓之2
5F-2,No.96,Sec. 3,Mucha Rd.,Taipei, Taiwan, R. O .C.
TEL:886-2-29383661 FAX:886-2-29383662
E-Mail:edta@att.net.tw
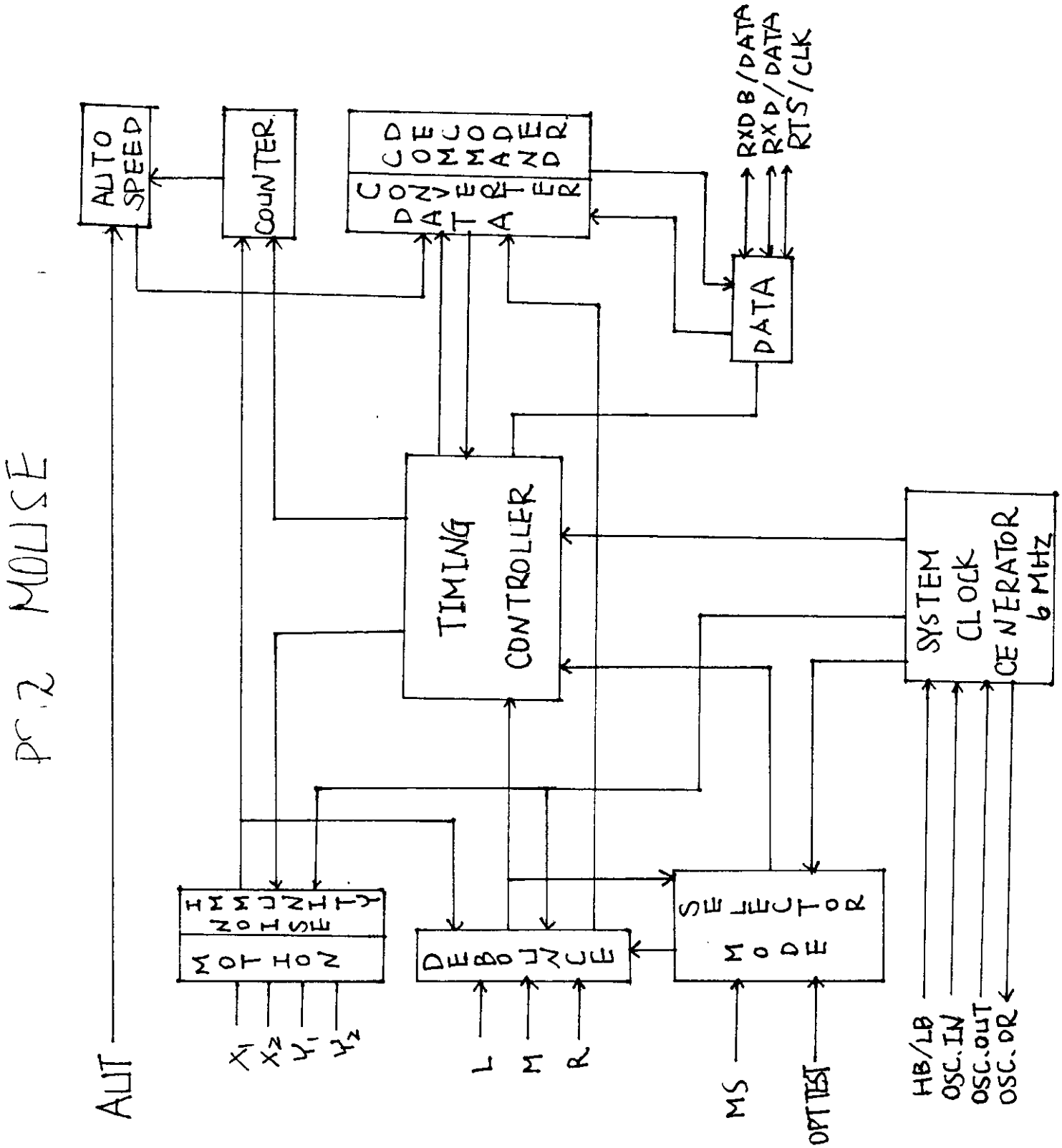
FCC ID : OL2 SHBM