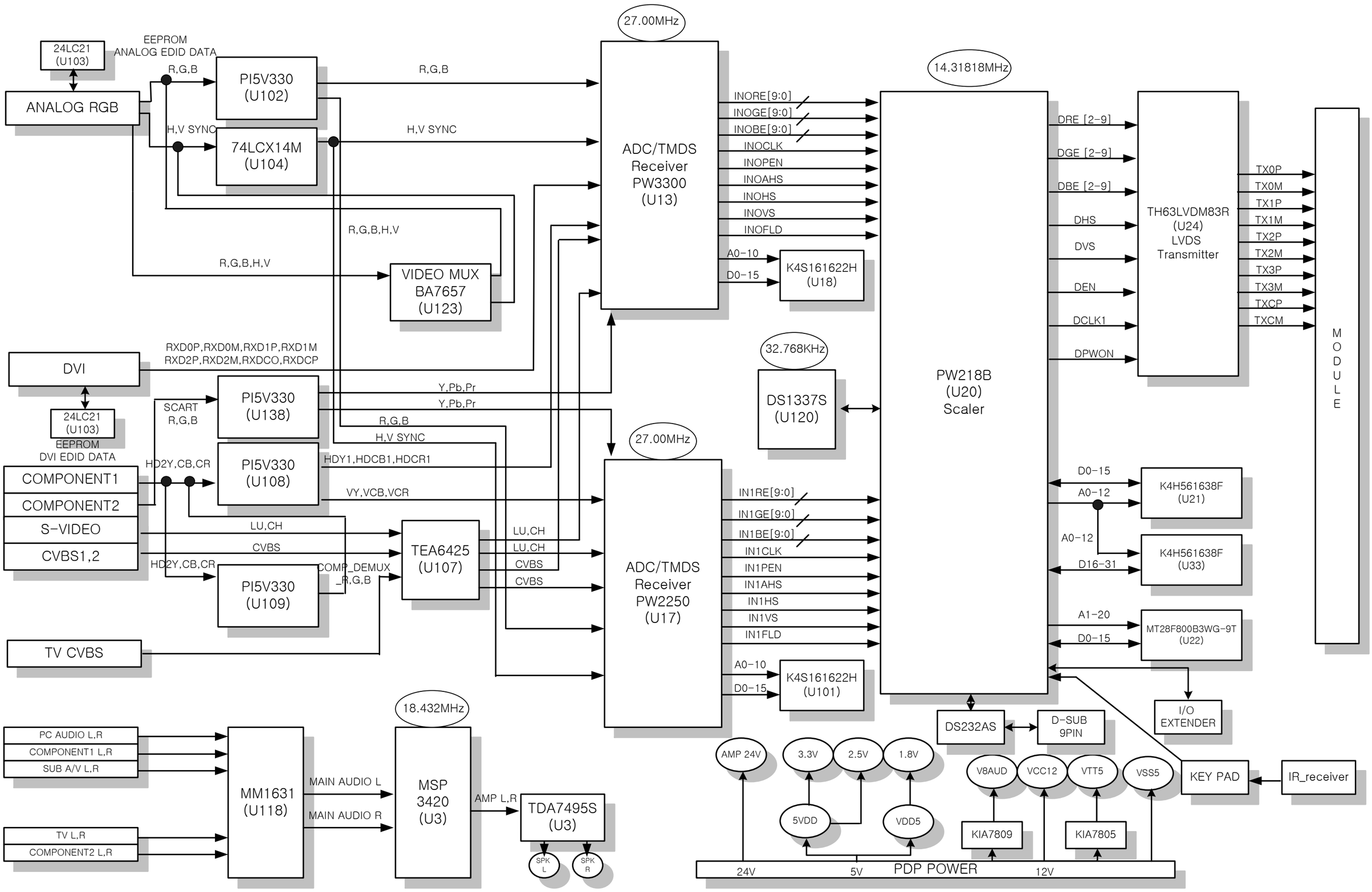EPT-42Q0AN BLOCK DIAGRAM(PDP NTSC)