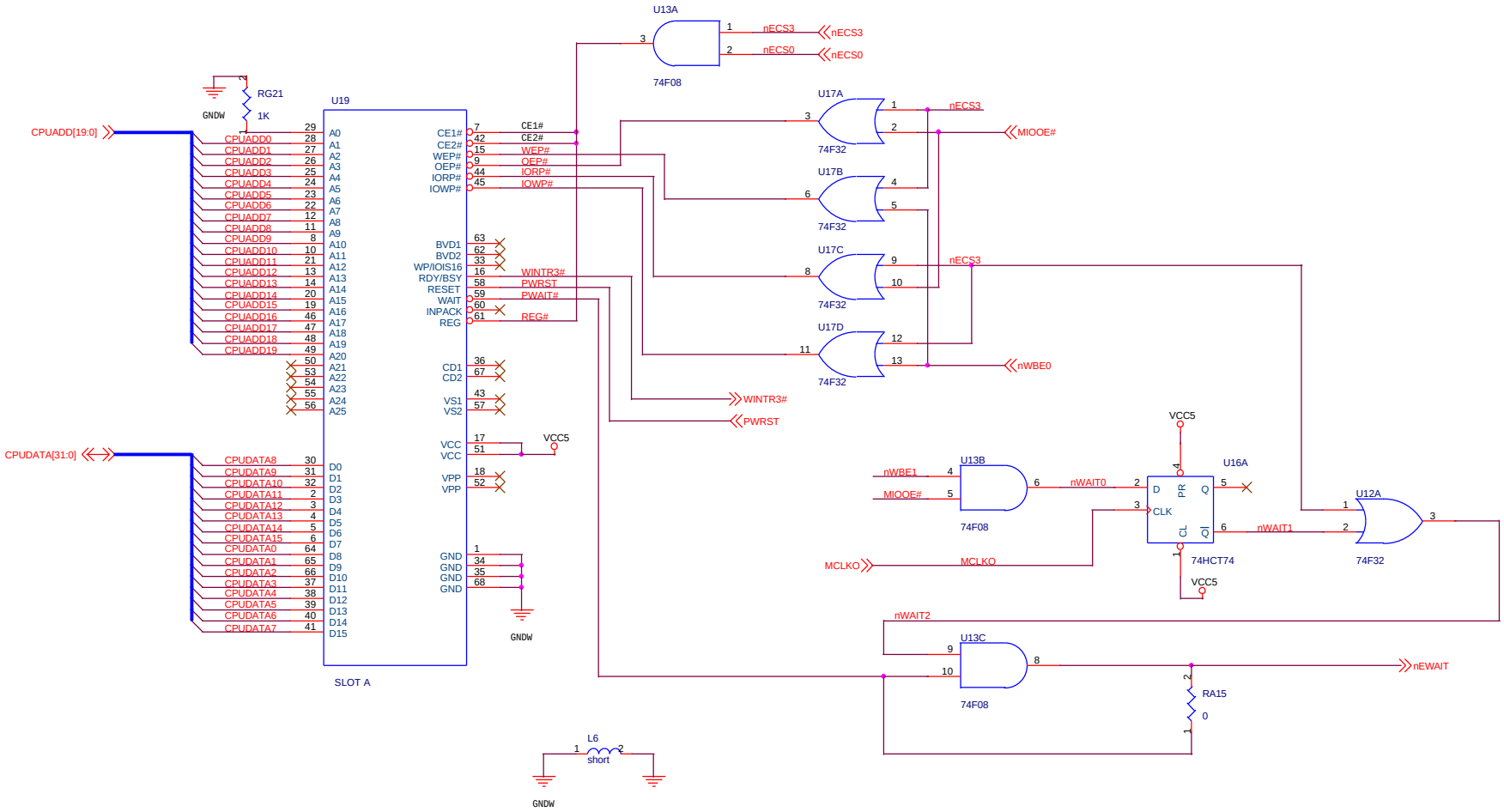

陽慶電子股份有限公司	確　認	審　核	繪　製	圖形	料號 SAR7104W	page 9/9
GLOBAL SUN TECHOLOGY INC.				電 路 圖	圖號 SRW-SC-006-02	REV 1.0