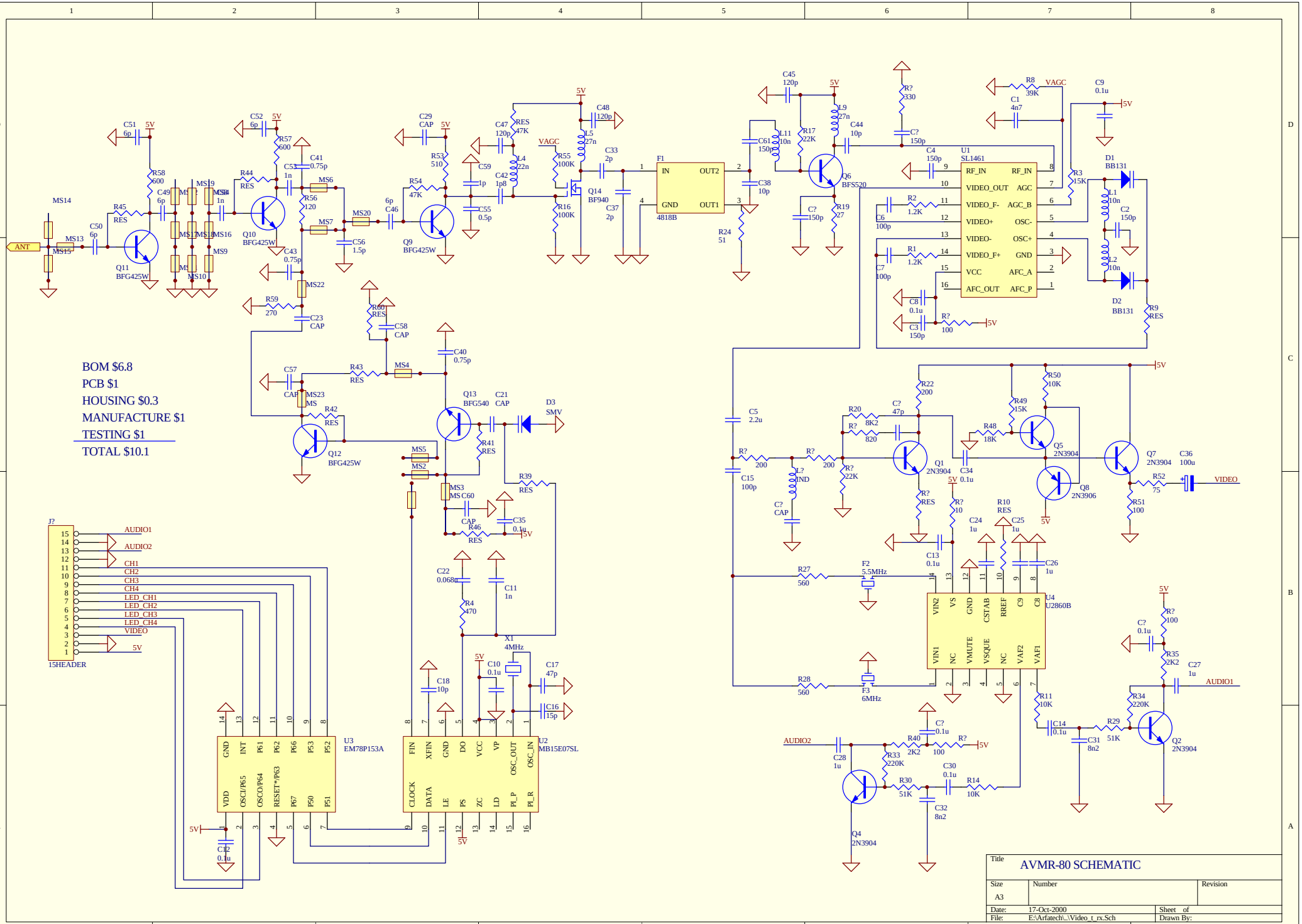
BOM $6.8
PCB $1
HOUSING $0.3
MANUFACTURE $1
TESTING $1
TOTAL $10.1
ANT
Q11 BFG425W
Q10 BFG425W
Q9 BFG425W
Q12 BFG425W
Q13 BFG540
Q14 BF940
Q6 BFS520
F1 4818B
U1 SL1461
D1 BB131
D2 BB131
D3 SMV
Q1 2N3904
Q5 2N3904
Q8 2N3906
Q7 2N3904
Q2 2N3904
Q4 2N3904
U4 U2860B
F2 5.5MHz
F3 6MHz
X1 4MHz
U3 EM78P153A
U2 MB15E07SL
J? 15HEADER
AUDIO1
AUDIO2
CH1
CH2
CH3
CH4
LED_CH1
LED_CH2
LED_CH3
LED_CH4
VIDEO
VAGC
Title AVMR-80 SCHEMATIC
Size A3
Number
Revision
Date: 17-Oct-2000
File: E:\Arfatech\..\Video_t_rx.Sch
Sheet of
Drawn By: