FCC ID: NX1E86P

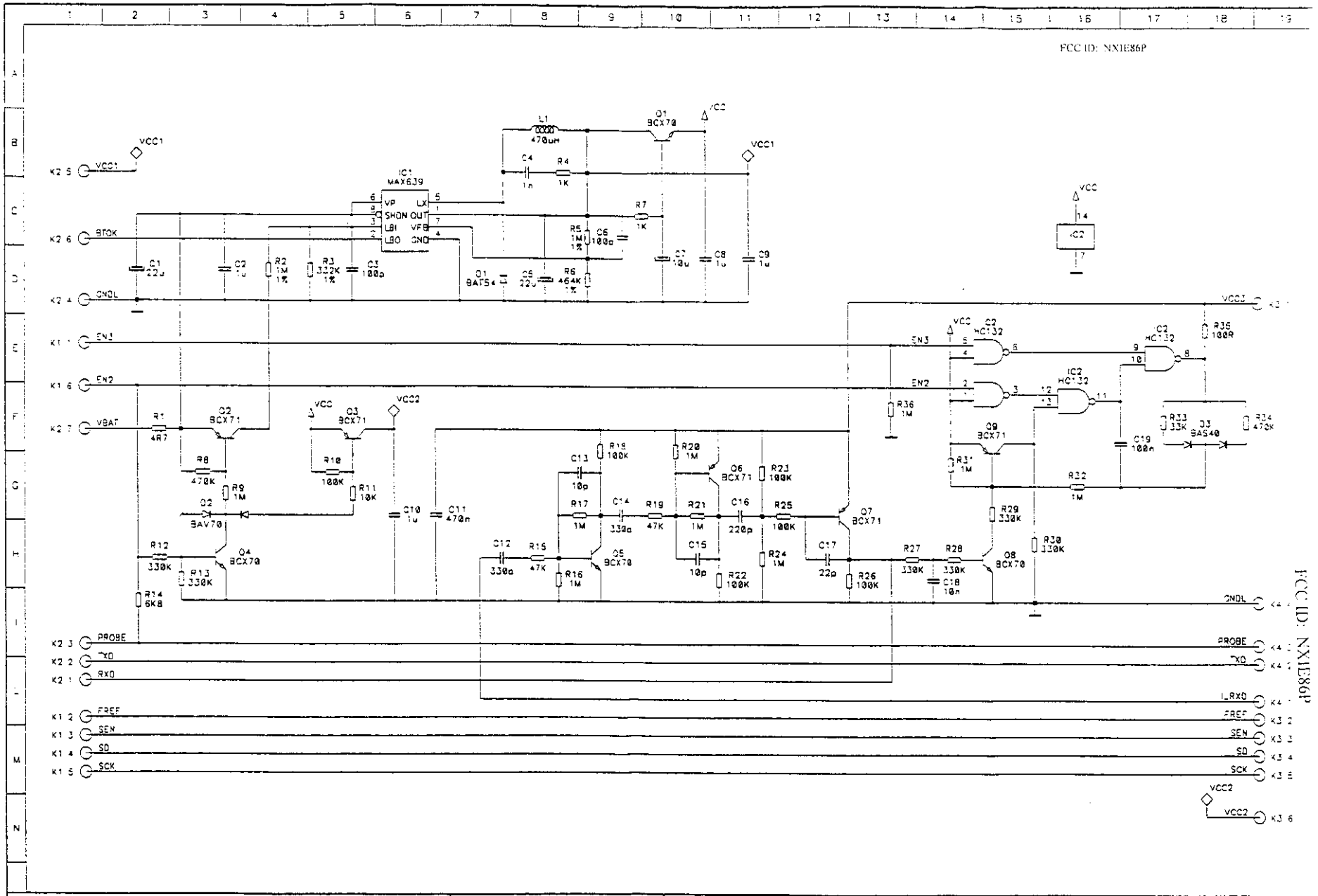

FCC ID: NX1E86P

					DISEGN. DRAWN	Fabio PEDRELLI	FORM. A3	OGGETTO. E86 SONDA	SUBJECT E86 PROBE		
					VISTO CHECKED	Andrea FERRARI		Alimentatore	Power Supply		
					DATA DATE	26 JUN 96	TOLLER. QUOTE LIBERE				
					MATER						
A		MODIFICATO IL VALORE DI C11	APR 97	0310	TRATT. TREAT.			MARPOSS S.p.A.	Via Saliceto, 13 40010 Bentivoglio BOLOGNA - ITALIA	CODICE	6386640100E
ED. EDT.	FOLIO	MODIFICHE/CHANGES	DATA/DATE	FIRMA NAME	SCALA SCALE	FOGLIO SHEET 1	TOT 1				

LATO COMPONENTI
COMPONENT SIDE

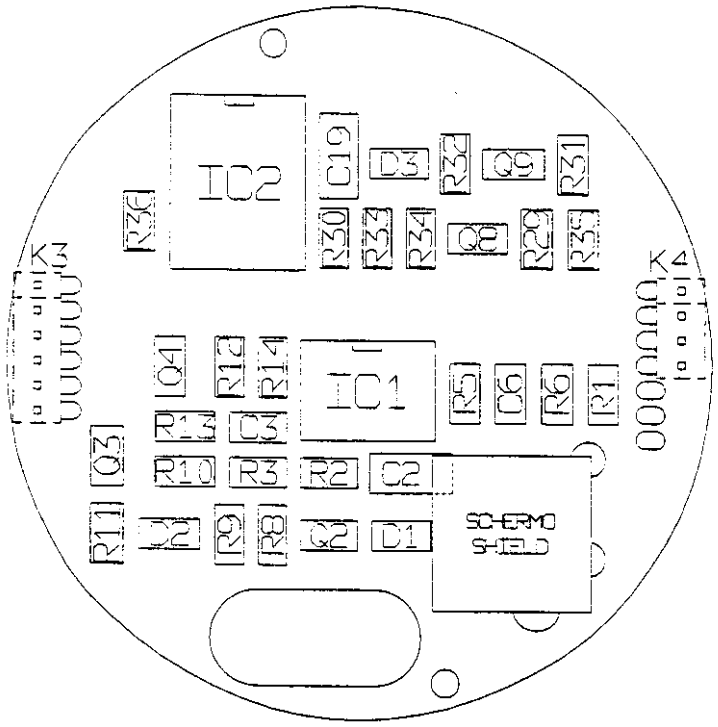

- MONTARE LO SCHERMO 1019911080 SUL LATO COMPONENTI DOPO AVER MONTATO L1 SUL LATO SALDATURE.

LATO SALDATURE
SOLDER SIDE

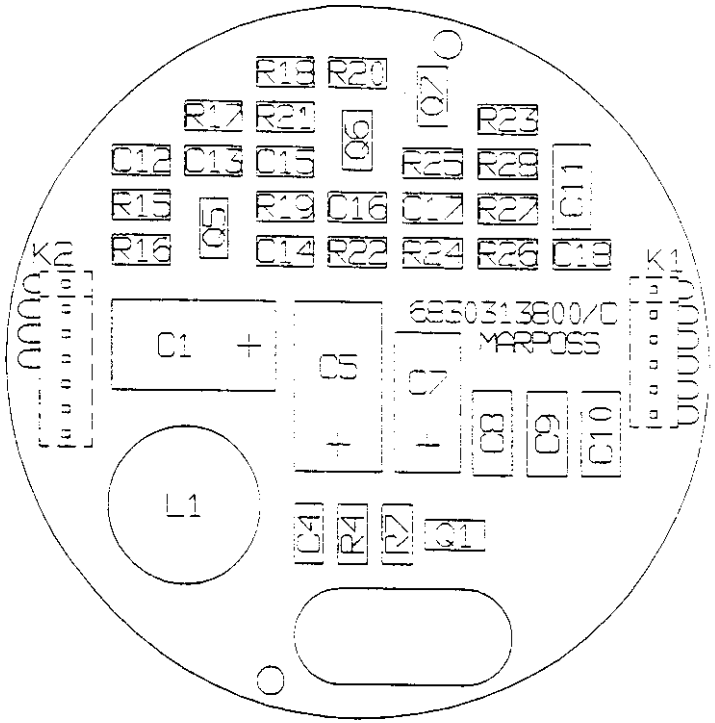

- ASSEMBLE THE SHIELD 1019911080 ON THE COMPONENT SIDE AFTER THE ASSEMBLING OF L1 ON THE SOLDER SIDE.

FCC ID: NX1E86P

D	MODIFICATA NOTA E AGGIUNTO SCHERMO	08.97	0310		
REV.	MODIFICHE/CHANGES	DATA/DATE	FIRMA SIGN.		

DESIGN DRAWN: Paolo PEDRELLI
VISTO CHECKED: Andrea FERRARI
DATA DATE: 06 JUN 96
MATER. MATER.
TRATT. TREAT.
SCALA SCALE 4:1 FOLIO SHEET 1 DI 1

FORM. A3

TOLLER. QUOTE LIBERE

OGGETTO: Schema di cablaggio
E86 SONDA
Alimentatore

SUBJECT: Wiring diagram
E86 PROBE
Power Supply

MARPOSS S.P.A.
Via Saliceto, 13
40010 Bentivoglio
BOLOGNA - ITALIA

CODICE 6386640100C

PCB ID: NXIE86P

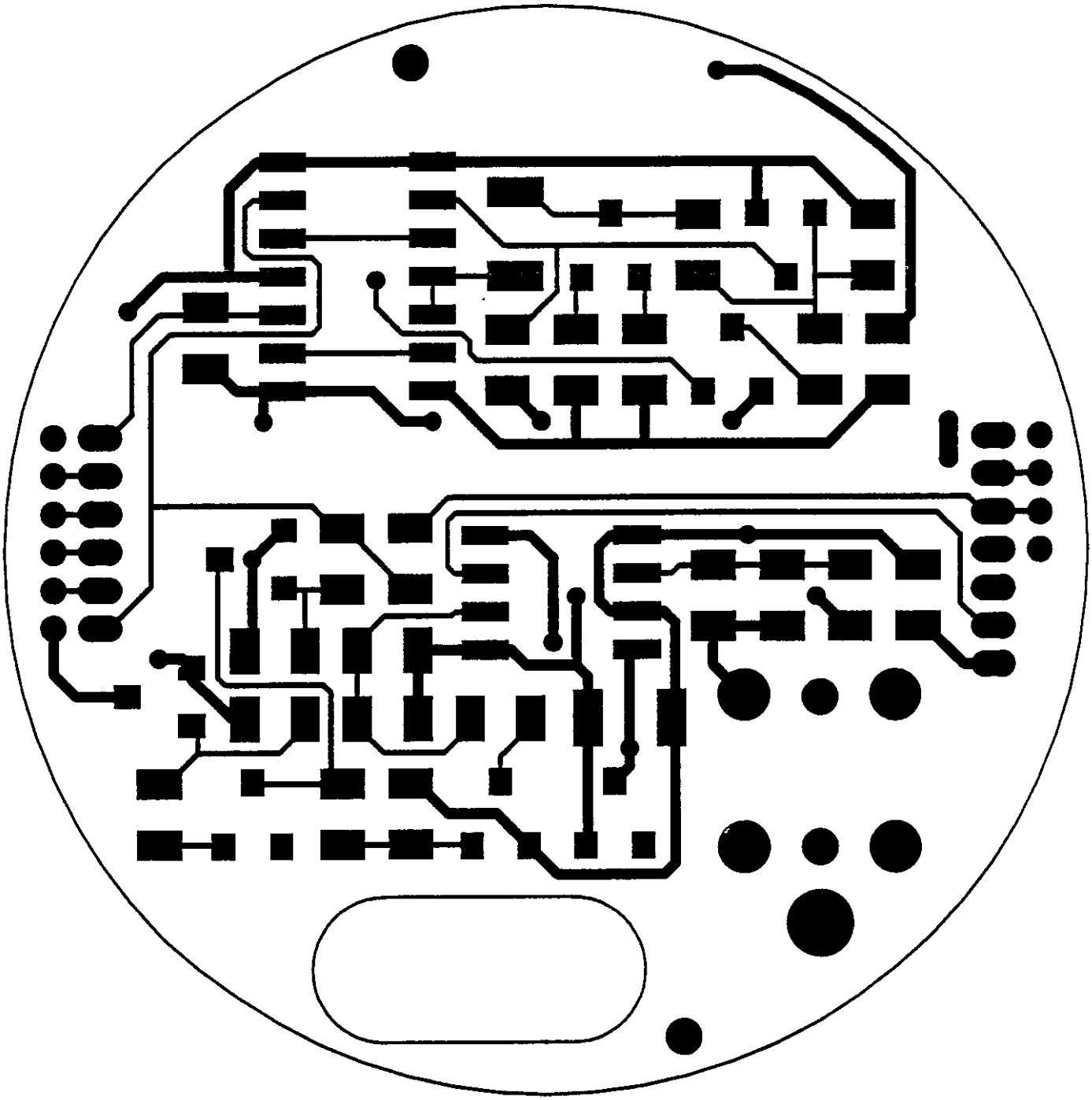

6830313800/C - L1 - 06 JUN 96

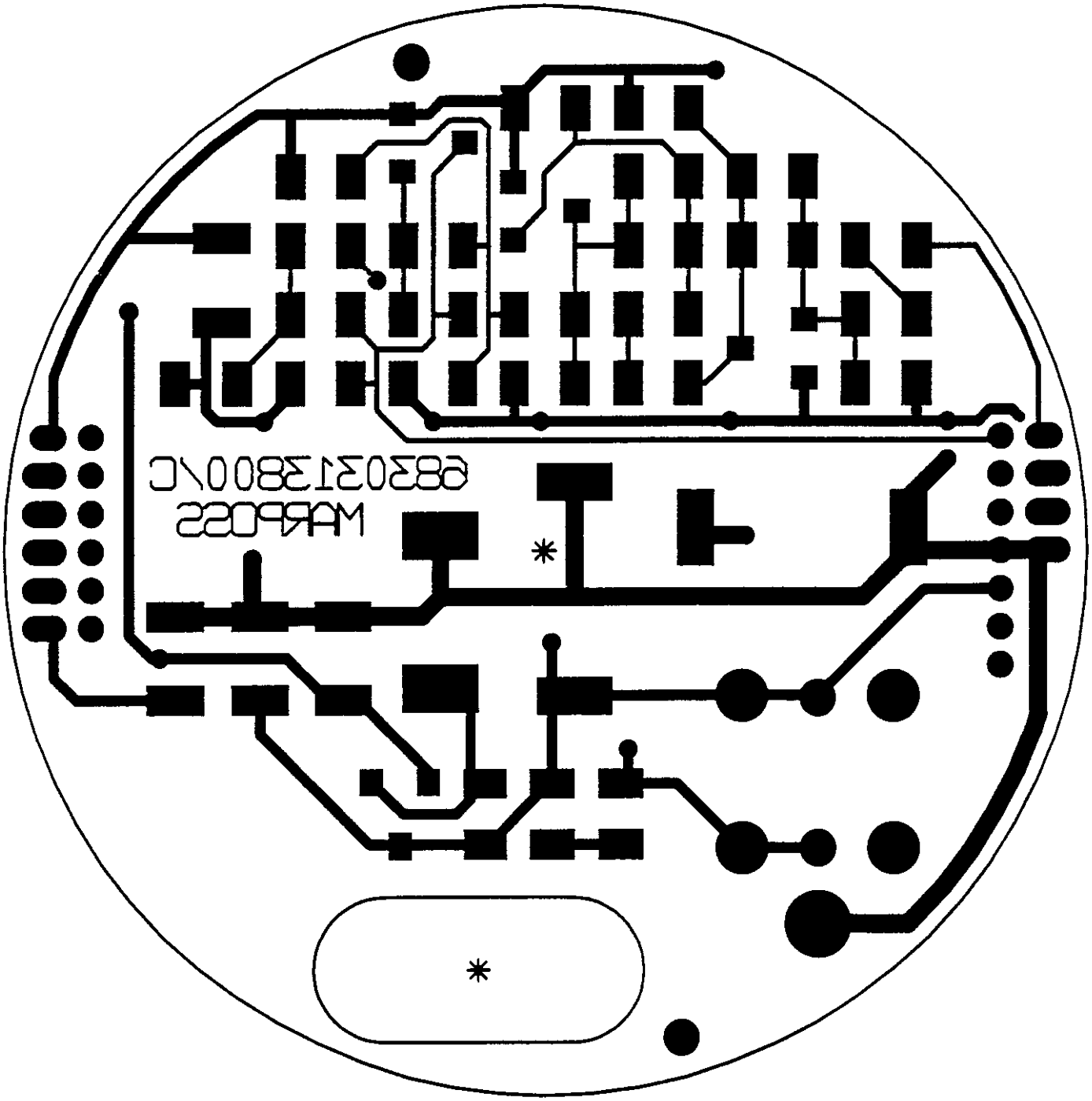

6830313800/C - L2 - 06 JUN 96

DIVISIONE: R I C E R C A

BMPEPGM1 *** ESPLOSIONE SINGOLO LIVELLO *** ELAB.DEL: 02/03/98

COD.ART.: 6386640400 E86 SONDA - CIRCUITI LOGICI USA PAG.: 1

PROG: 0776 DATA ISRT: 10/02/97 TIPO RICH: DT. 02/03/98 QTA': 1

PREC.D'USO: SENSIBILE A CARICHE STATICHE - VEDI N.T. 0993700601

DIMOSTRATIVO	PREF	D E S C R I Z I O N E	D
6386640400E	01	ELETTRICO E86 SONDA - C.LOGICI USA	B
6386640400C	02	CABLAGGIO E86 SONDA - C.LOGICI USA	B

PH	COMPONENTE	US	I	PREF	D E S C R I Z I O N E	D	UM	QTA'
	4212610012	M		C001	C MCSMD 100 N 10% 50V X7R 0805			1,0
	4212522012	M		C002	C MCSMD 22 N 10% 50V X7R 0805			1,0
	4207147002	M		C003	C TSMD 4,7 M 20% 10V B=3528			1,0
	4212610012	M		C004	C MCSMD 100 N 10% 50V X7R 0805			1,0
	4212233003	M		C006	C MCSMD 33 P 5% 50V NPO 0805			1,0
	4212233003	M		C007	C MCSMD 33 P 5% 50V NPO 0805			1,0
	4212710022	M		C009	C MCSMD 1 M BP 16V Y5V 0805			1,0
P	L250860003			IC01	FPGA ACTEL 10V20 PER E86 SONDA USA			1,0
	4226907401	M		IC02	I ASFUN-SOT143 MAX821SUST 2,93V			1,0
	4222010200	M		Q001	Q NPN-SOT23 BCX70J 45V 100MA			1,0
	4222160201	M		Q002	Q MFP-SOT23 IRLML6302 20V 0,6A			1,0
	4222020200	M		Q003	Q PNP-SOT23 BCX71K 45V 100MA			1,0
	4222010200	M		Q004	Q NPN-SOT23 BCX70J 45V 100MA			1,0
	4222010200	M		Q005	Q NPN-SOT23 BCX70J 45V 100MA			1,0
	4222010200	M		Q006	Q NPN-SOT23 BCX70J 45V 100MA			1,0
	4222010200	M		Q007	Q NPN-SOT23 BCX70J 45V 100MA			1,0
	4201610009	M		R001	R SMD 100 K 5% TC200 0,1W 0805			1,0
	4201610009	M		R002	R SMD 100 K 5% TC200 0,1W 0805			1,0
	4201347009	M		R003	R SMD 470 R 5% TC200 0,1W 0805			1,0
	4201610009	M		R004	R SMD 100 K 5% TC200 0,1W 0805			1,0
	4201610009	M		R006	R SMD 100 K 5% TC200 0,1W 0805			1,0
	4201633009	M		R007	R SMD 330 K 5% TC200 0,1W 0805			1,0
	4201633009	M		R008	R SMD 330 K 5% TC200 0,1W 0805			1,0
	4201633009	M		R009	R SMD 330 K 5% TC200 0,1W 0805			1,0
	4201633009	M		R010	R SMD 330 K 5% TC200 0,1W 0805			1,0
	4201633009	M		R011	R SMD 330 K 5% TC200 0,1W 0805			1,0
	4201633009	M		R012	R SMD 330 K 5% TC200 0,1W 0805			1,0
	4201610009	M		R013	R SMD 100 K 5% TC200 0,1W 0805			1,0
	4201610009	M		R014	R SMD 100 K 5% TC200 0,1W 0805			1,0

MARPOSS - C.E.D.

DIVISIONE: R I C E R C A

BMPEPGM1 *** ESPLOSIONE SINGOLO LIVELLO *** ELAB.DEL: 02/03/98

COD.ART.: 6386640400 E86 SONDA - CIRCUITI LOGICI USA PAG.: 2

PROG: 0776 DATA ISRT: 10/02/97 TIPO RICH: DT. 02/03/98 QTA': 1

PREC.D'USO: SENSIBILE A CARICHE STATICHE - VEDI N.T. 0993700601

PH	COMPONENTE	US	I	PREF	DESCRIZIONE	D	UM	QTA'
	4201633009	M		R015	R SMD 330 K 5% TC200 0,1W 0805			1,0
	4201510009	M		R016	R SMD 10 K 5% TC200 0,1W 0805			1,0
	4201510009	M		R017	R SMD 10 K 5% TC200 0,1W 0805			1,0
	4201510009	M		R018	R SMD 10 K 5% TC200 0,1W 0805			1,0
	4201510009	M		R019	R SMD 10 K 5% TC200 0,1W 0805			1,0
	4201710009	M		R025	R SMD 1 M 5% TC200 0,1W 0805			1,0
	4201447009	M		R026	R SMD 4,7 K 5% TC200 0,1W 0805			1,0
	4201347009	M		R027	R SMD 470 R 5% TC200 0,1W 0805			1,0
	4201547009	M		R028	R SMD 47 K 5% TC200 0,1W 0805			1,0
	4201410009	M		R029	R SMD 1 K 5% TC200 0,1W 0805			1,0
	4201510009	M		R030	R SMD 10 K 5% TC200 0,1W 0805			1,0
	4201510009	M		R031	R SMD 10 K 5% TC200 0,1W 0805			1,0
	4228051001	M		SW01	D_SWITCH/SMD 90HBW10S 10VIE			1,0
	4127400102	M		XT01	X 4 MHZ (A SPEC.) HC49/U			1,0
	6830335200			0001	CS E86 SONDA - CIRCUITI LOGICI USA	B		1,0

MARPOSS - C.E.D.

IMBALLARE SECONDO NORMA N.09937006Ø6

DISEGNO REALIZZATO CON SISTEMA CAD
NON SONO AMMESSE MODIFICHE MANUALI

FCC ID: NXIE86P

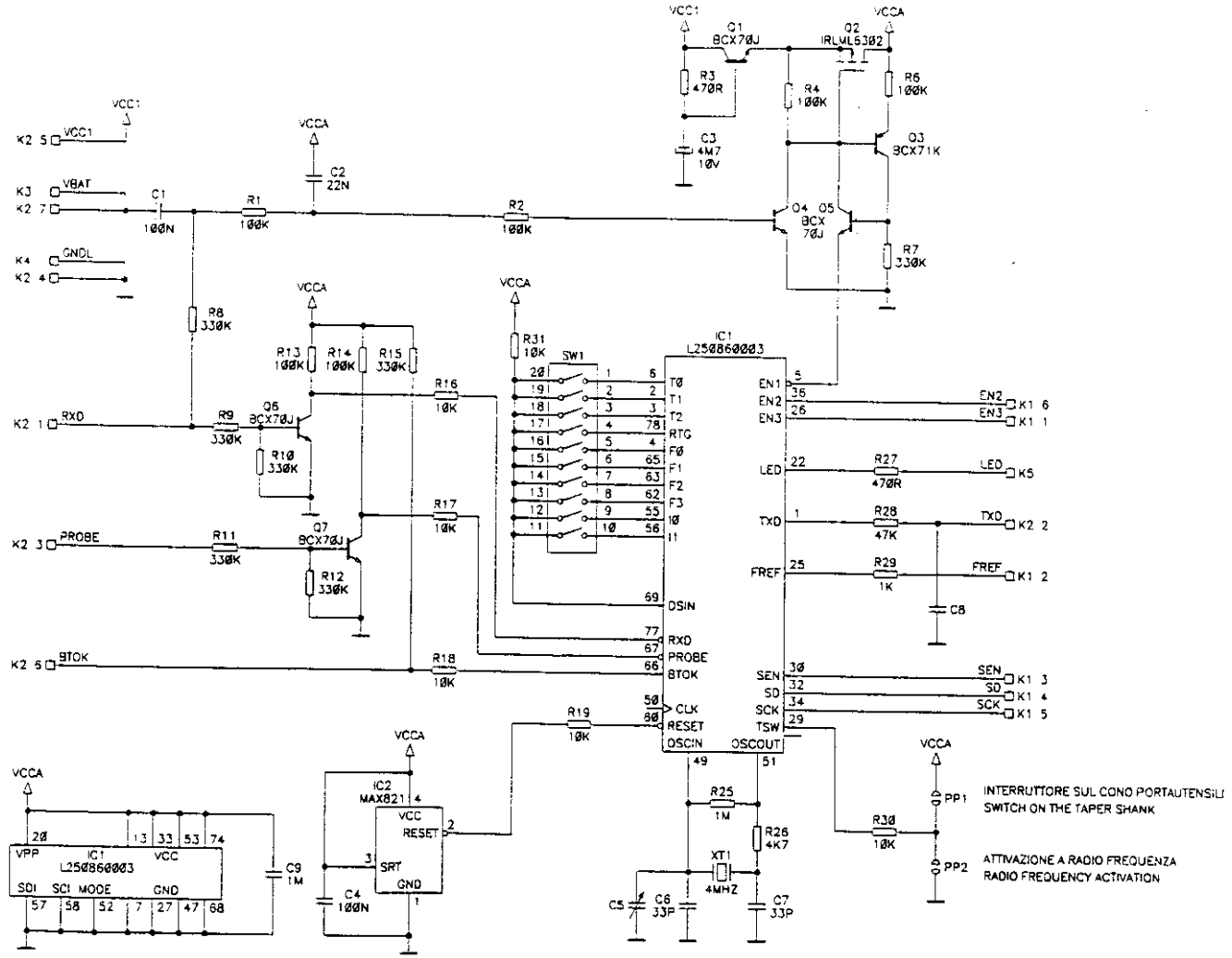

FCC ID: NXIE86P

					PROGETT. DESIGNED	FABIO PEDRELLI	A3	OGGETTO	E86 SONDA CIRCUITI LOGICI USA	SUBJECT	E86 PROBE LOGIC CIRCUITS USA
					APPROV. APPROVED	SYLVIA PROCURATO					
					DATA DATE	02 FEB 98	View Logic				
					MATER.						
B		VALIDO PER CIRCUITO STAMPATO EDIZIONE B	FEB 98	0310	TRATT. TREAT.			MARPOSS S.p.A.	Via Saliceto, 13 40010 Bentivoglio BOLOGNA - ITALIA	CODICE	6386640400E
EDIZ. EDIT.	PROGR.	MODIFICHE / CHANGES	DATA / DATE	FIRMA NAME	SCALA SCALE	FOGLIO SHEET 1	TOT. 1				

FCC ID: NXHE86P

LATO COMPONENTI
COMPONENT SIDE

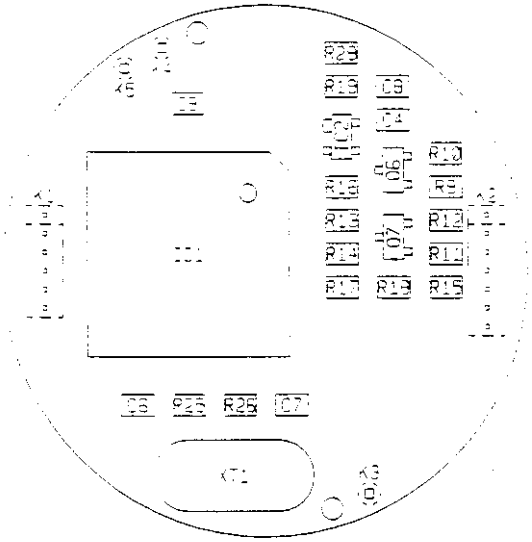

- Saldare XT1 anche sulle due piazzuole di schermo poste ai lati del contenitore.

LATO SALDATURE
SOLDER SIDE

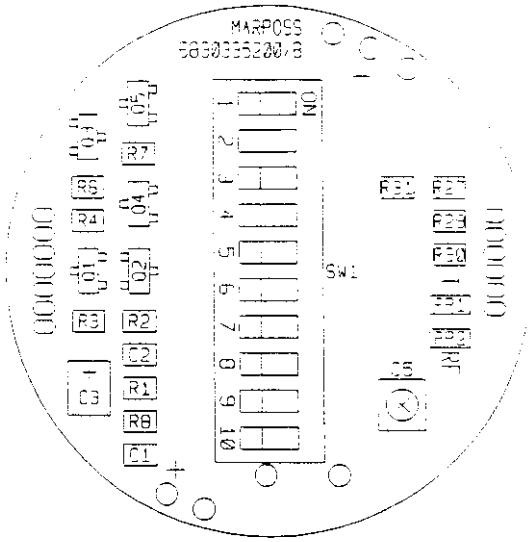

- Solder XT1 also on the shield pads placed at the sides of the case.

FCC ID: NXHE86P

IMBALLARE SECONDO NORMA N. 0993 '00/06/06

DISEGNO REALIZZATO CON SISTEMA CAD
NON SONO AMMESSE MODIFICHE MANUALI

					PROGETTO DESIGNED	Fabio PEDRELLI	A3	OGGETTO	Schema di cablaggio	SUBJECT	Wiring diagram
					APPROV. APPROVED	Silvia PROCURATO			E86 SONDA		E86 PROBE
					DATE	02 FEB 98	Uni CAD		Circuiti Logici USA		Logic Circuits USA
					MATER			MARPOSS S. p. A.	Via Salicetto, 13 40010 Sentirgallo BOLOGNA - ITALIA	CODICE	6386640400C
B		VALIDO PER CIRCUITO STAMPATO EDIZIONE B	FEB 98	0310	TRATT. TREAT.						
EDIZ. EDIT.	PROGR.	MODIFICHE / CHANGES	DATA / DATE	FIRMA NAME	SCALA SCALE	1:1	FOGLIO SHEET 1	TOT 1			

683033520 0/B-CL01 98-02-02

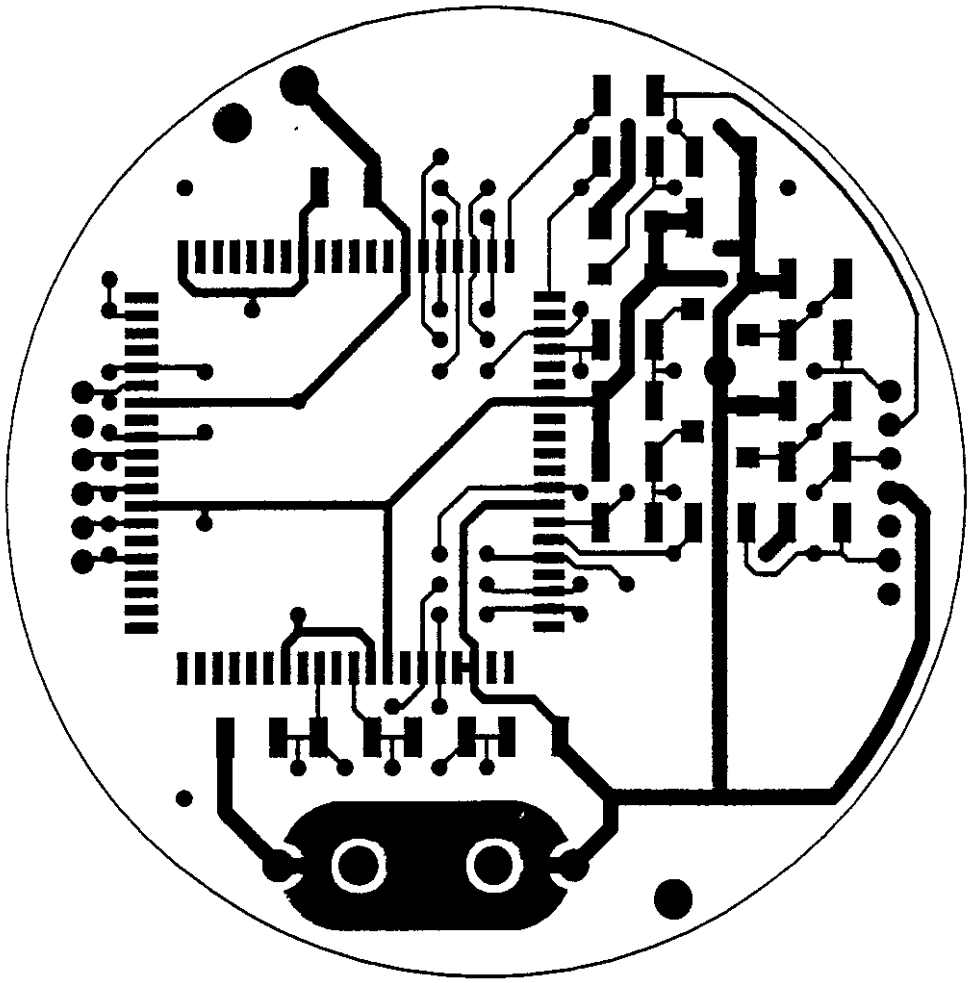

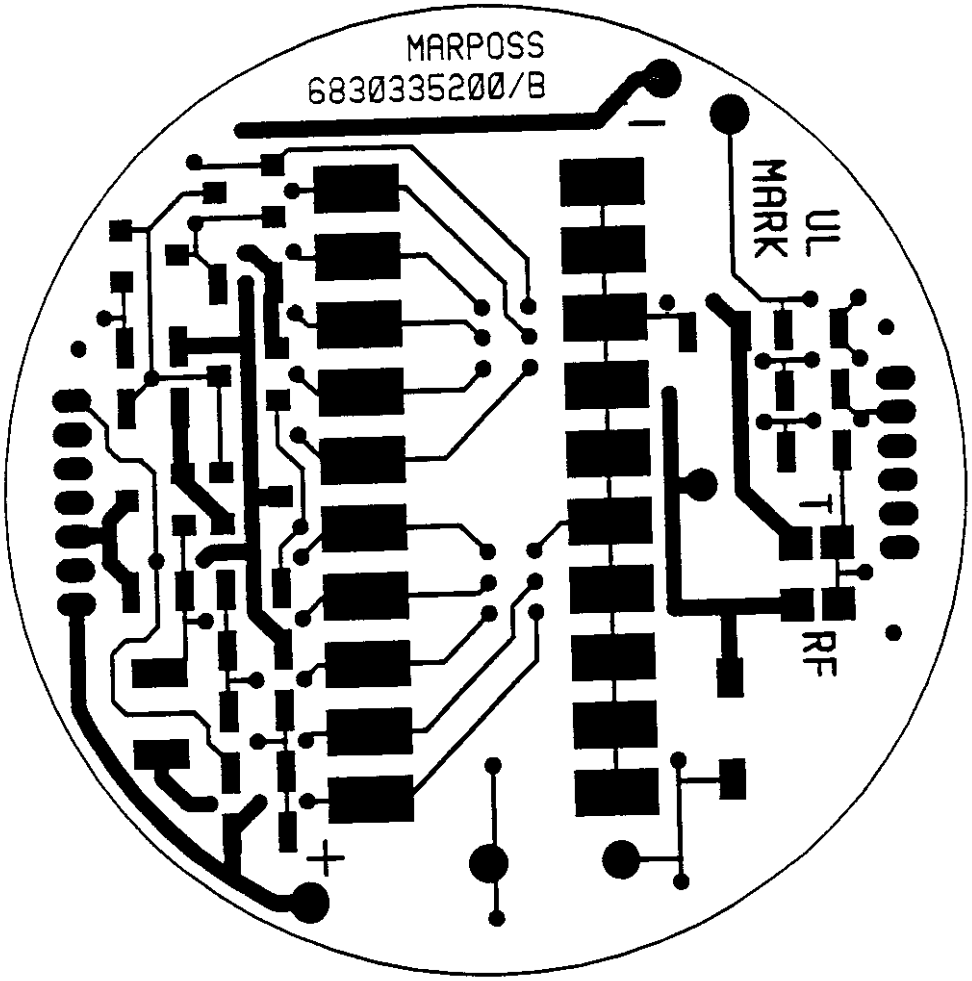

6830335200/B-CL02 98-02-02

20-09

DIVISIONE: R I C E R C A

BMPEPGM1 *** ESPLOSIONE SINGOLO LIVELLO *** ELAB.DEL: 02/03/98

COD.ART.: 6386640500 E86 SONDA - TRASMETTITORE USA PAG.: 1

PROG: 0394 DATA ISRT: 12/06/97 TIPO RICH: DT. 02/03/98 QTA': 1

PREC.D'USO: SENSIBILE A CARICHE STATICHE - VEDI N.T. 0993700601

DIMOSTRATIVO	PREF	D E S C R I Z I O N E	D
6386640500E	01	ELETTRICO E86 SONDA - TRASMETT.USA	
6386640500C	02	CABLAGGIO E86 SONDA - TRASMETT.USA	

PH	COMPONENTE	US	I	PREF	D E S C R I Z I O N E	D	UM	QTA'
	4212222003	M		C001	C MCSMD 22 P 5% 50V NPO 0805			1,0
	4212310003	M		C002	C MCSMD 100 P 5% 50V NPO 0805			1,0
	4212310003	M		C003	C MCSMD 100 P 5% 50V NPO 0805			1,0
	4212422012	M		C004	C MCSMD 2,2 N 10% 50V X7R 0805			1,0
	4212547010	M		C005	C MCSMD 47 N 10% 50V X7R 1206			1,0
	4212247003	M		C006	C MCSMD 47 P 5% 50V NPO 0805			1,0
	4212422012	M		C007	C MCSMD 2,2 N 10% 50V X7R 0805			1,0
	4212156003	M		C008	C MCSMD 5,6 P 5% 50V NPO 0805			1,0
	4212222003	M		C009	C MCSMD 22 P 5% 50V NPO 0805			1,0
	4212122003	M		C010	C MCSMD 2,2 P 5% 50V NPO 0805			1,0
	4212168003	M		C011	C MCSMD 6,8 P 5% 50V NPO 0805			1,0
	4212139003	M		C012	C MCSMD 3,9 P 5% 50V NPO 0805			1,0
	4212410012	M		C013	C MCSMD 1 N 10% 50V X7R 0805			1,0
	4212222003	M		C014	C MCSMD 22 P 5% 50V NPO 0805			1,0
	4212222003	M		C015	C MCSMD 22 P 5% 50V NPO 0805			1,0
	4212222003	M		C016	C MCSMD 22 P 5% 50V NPO 0805			1,0
	4212410012	M		C017	C MCSMD 1 N 10% 50V X7R 0805			1,0
	4212222003	M		C018	C MCSMD 22 P 5% 50V NPO 0805			1,0
	4212133003	M		C019	C MCSMD 3,3 P 5% 50V NPO 0805			1,0
	4212410012	M		C020	C MCSMD 1 N 10% 50V X7R 0805			1,0
	4212222003	M		C021	C MCSMD 22 P 5% 50V NPO 0805			1,0
	4212222003	M		C022	C MCSMD 22 P 5% 50V NPO 0805			1,0
	4212222003	M		C023	C MCSMD 22 P 5% 50V NPO 0805			1,0
	4212410012	M		C024	C MCSMD 1 N 10% 50V X7R 0805			1,0
	4212710022	M		C025	C MCSMD 1 M BP 16V Y5V 0805			1,0
	4212447012	M		C026	C MCSMD 4,7 N 10% 50V X7R 0805			1,0
	4218030002	M		D001	D VCP_SOT23 BBY53 SH.			1,0
	4218200120	M		D002	D DUAL_PIN-SOT23 BAR64-04 0,1A 200V			1,0
	4226804101	M		IC01	I PLL-SO14 PMB2306T H.S_CMOS			1,0

MARPOSS - C.E.D.

DIVISIONE: R I C E R C A

BMPEPGM1 *** ESPLOSIONE SINGOLO LIVELLO *** ELAB.DEL: 02/03/98

COD.ART.: 6386640500 E86 SONDA - TRASMETTITORE USA PAG.: 2

PROG: 0394 DATA ISRT: 12/06/97 TIPO RICH: DT. 02/03/98 QTA': 1

PREC.D'USO: SENSIBILE A CARICHE STATICHE - VEDI N.T. 0993700601

PH	COMPONENTE	US	I	PREF	DESCRIZIONE	D	UM	QTA'
	4226804001		M	IC02	I PRESCALER-SO8 NE701D %128/129			1,0
	4175290016		N	K001	CONT.A MOLLA SPA-64-3 EVERETT			1,0
	4175290016		N	K002	CONT.A MOLLA SPA-64-3 EVERETT			1,0
	4247027070		M	L001	IND. 2,7 NH 0,2NH 250MA 6GHZ 0603			1,0
	4247210050		M	L002	IND. 100 NH 10% 280MA 800MHZ 1008			1,0
	4247112070		M	L003	IND. 12 NH 2% 150MA 3,4GHZ 0603			1,0
	4247210050		M	L004	IND. 100 NH 10% 280MA 800MHZ 1008			1,0
	4247133070		M	L005	IND. 33 NH 2% 100MA 1,7GHZ 0603			1,0
	4222160201		M	Q001	Q MFP-SOT23 IRLML6302 20V 0,6A			1,0
	4222010210		M	Q002	Q NPN-SOT23 BFR92P 15V 5GHZ			1,0
	4222010405		M	Q003	Q NPN-SOT143 AT-30511 5.5V H.P			1,0
	4201410009		M	R001	R SMD 1 K 5% TC200 0,1W 0805			1,0
	4201510009		M	R002	R SMD 10 K 5% TC200 0,1W 0805			1,0
	4201539009		M	R003	R SMD 39 K 5% TC200 0,1W 0805			1,0
	4201510009		M	R004	R SMD 10 K 5% TC200 0,1W 0805			1,0
	4201439009		M	R005	R SMD 3,9 K 5% TC200 0,1W 0805			1,0
	4201539009		M	R006	R SMD 39 K 5% TC200 0,1W 0805			1,0
	4201633009		M	R007	R SMD 330 K 5% TC200 0,1W 0805			1,0
	4201315009		M	R008	R SMD 150 R 5% TC200 0,1W 0805			1,0
	4201382009		M	R009	R SMD 820 R 5% TC200 0,1W 0805			1,0
	4201322009		M	R010	R SMD 220 R 5% TC200 0,1W 0805			1,0
	4201433009		M	R011	R SMD 3,3 K 5% TC200 0,1W 0805			1,0
	4201510009		M	R012	R SMD 10 K 5% TC200 0,1W 0805			1,0
	4201210009		M	R013	R SMD 10 R 5% TC200 0,1W 0805			1,0
	4201310009		M	R014	R SMD 100 R 5% TC200 0,1W 0805			1,0
	4201339009		M	R015	R SMD 390 R 5% TC200 0,1W 0805			1,0
	4201439009		M	R016	R SMD 3,9 K 5% TC200 0,1W 0805			1,0
	4201427009		M	R017	R SMD 2,7 K 5% TC200 0,1W 0805			1,0
	4201410009		M	R018	R SMD 1 K 5% TC200 0,1W 0805			1,0
	4201439009		M	R019	R SMD 3,9 K 5% TC200 0,1W 0805			1,0
	4201439009		M	R020	R SMD 3,9 K 5% TC200 0,1W 0805			1,0
	4201333009		M	R021	R SMD 330 R 5% TC200 0,1W 0805			1,0
	4201333009		M	R022	R SMD 330 R 5% TC200 0,1W 0805			1,0
	4233350601		M	SF01	ISOLATOR CE073R915DCB MURATA			1,0
	6830338300			0001	CS E86 SONDA - TRASMETTITORE USA	A		1,0

MARPOSS - C.E.D.

IMBALLARE SECONDO NORMA N.099370006

FCC ID NXIE86P

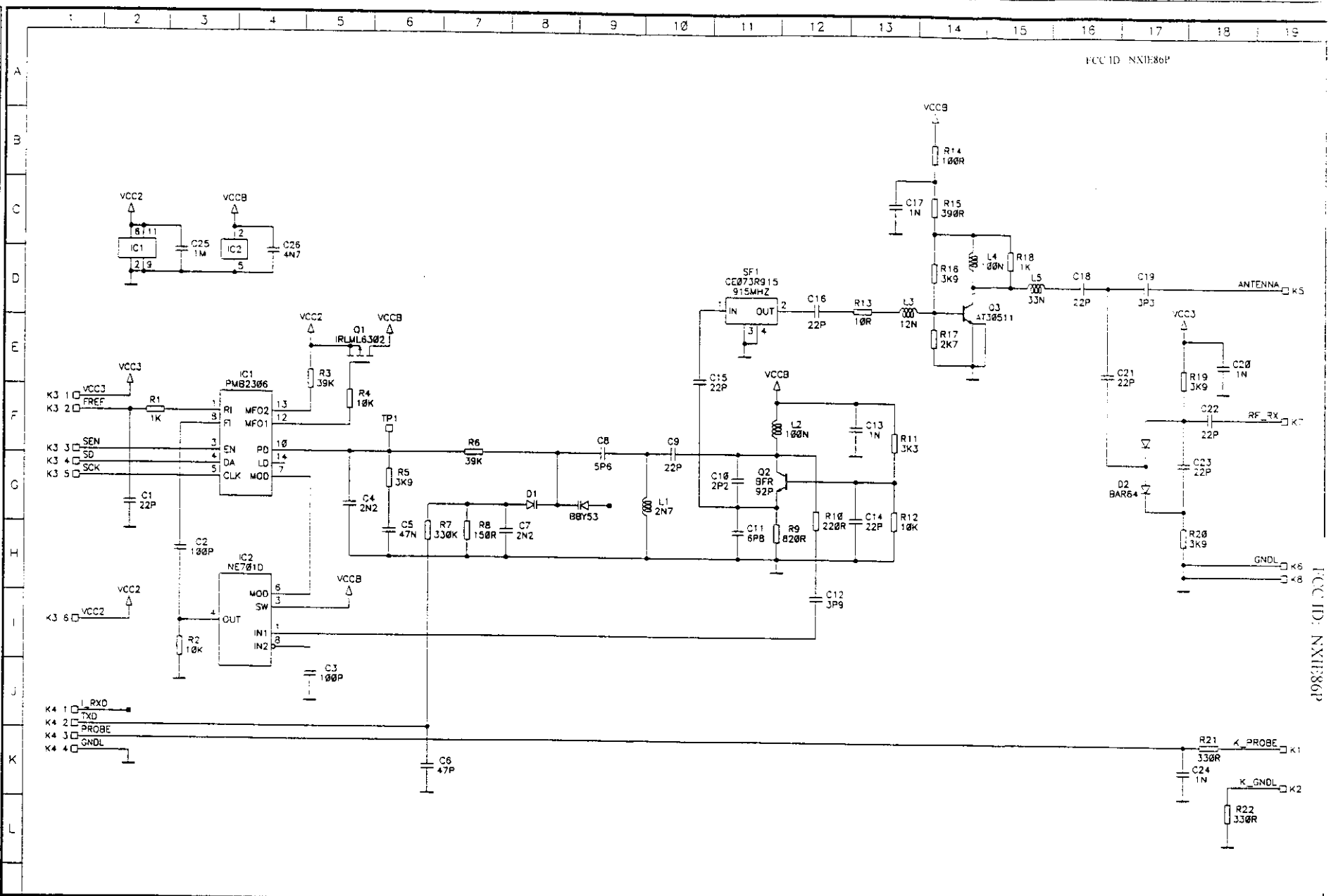

DISEGNO REALIZZATO CON SISTEMA CAD
NON SONO AMMESSE MODIFICHE MANUALI

PROGETT. DESIGNED	FABIO PEDRELLI	A3	OGGETTO E86 SONDA TRASMETTITORE USA
APPROV. APPROVED	ANDREA FERRARI	View Logic	SUBJECT E86 PROBE TRANSMITTER USA
DATA DATE	23 JAN 98	MARPOSS S.p.A.	Via Saliceto, 13 40010 Bentivoglio BOLOGNA – ITALIA
MATER.			
TRATT. TREAT.			
SCALA SCALE	FOGLIO SHEET 1 TOT. 1		CODICE 6386640500E

MODIFICHE / CHANGES — DATA / DATE — FIRMA NAME — PROGR.

FCC ID: NXIE86P

FCC ID: NXIE86P

LATO COMPONENTI
COMPONENT SIDE

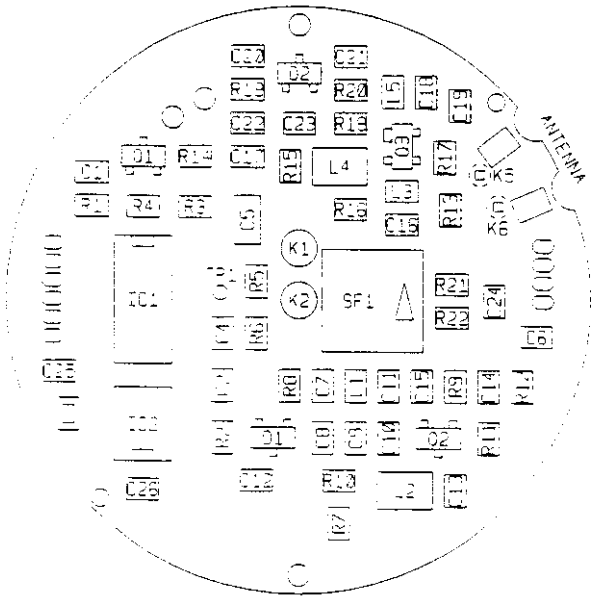

- Montare K1 e K2 sul lato componenti utilizzando l'apposito attrezzo codice 2919911500.

LATO SALDATURE
SOLDER SIDE

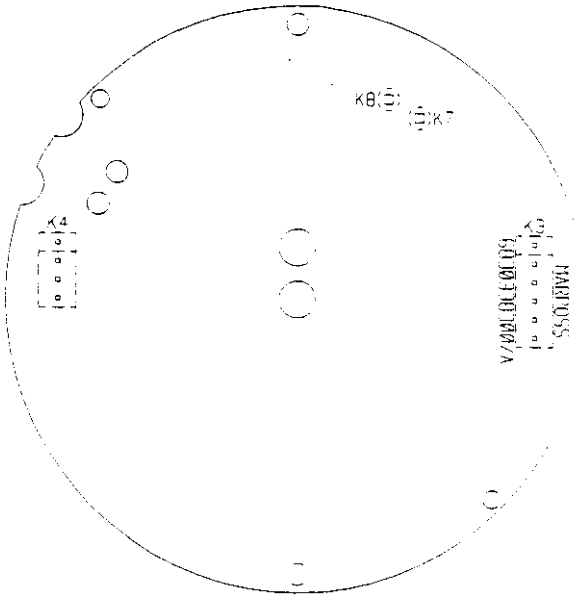

- Assemble K1 and K2 on the component side using the proper tool code 2919911500.

FCC ID: NXIE86P

IMBALLARE SECONDO NORMA N. 0.111/000005

DISEGNO REALIZZATO CON SISTEMA CAD
NON SONO AMMESSE MODIFICHE MANUALI

EDIZ. EDIT.	PROGR.	MODIFICHE / CHANGES	DATA / DATE	FIRMA NAME	

PROGETT. DESIGNED	Fabio PEDRELLI
APPROV. APPROVED	Andrea FERRARI
DATA DATE	23 JAN 98
MATER.	
TRATT. TREAT.	
SCALA SCALE	3 : 1
FOGLIO SHEET	1
TOT	1

A3

Uni CAD

OGGETTO Schema di cablaggio
EBE SONDA
Trasmettitore USA

SUBJECT Wiring diagram
EBE PROBE
Transmitter USA

MARPOSS S. p. A.
Via Saliceto, 13
40010 Bentivoglio
BOLOGNA - ITALIA

CODICE 63866405000

68303383300/A-CL01 98-01-23

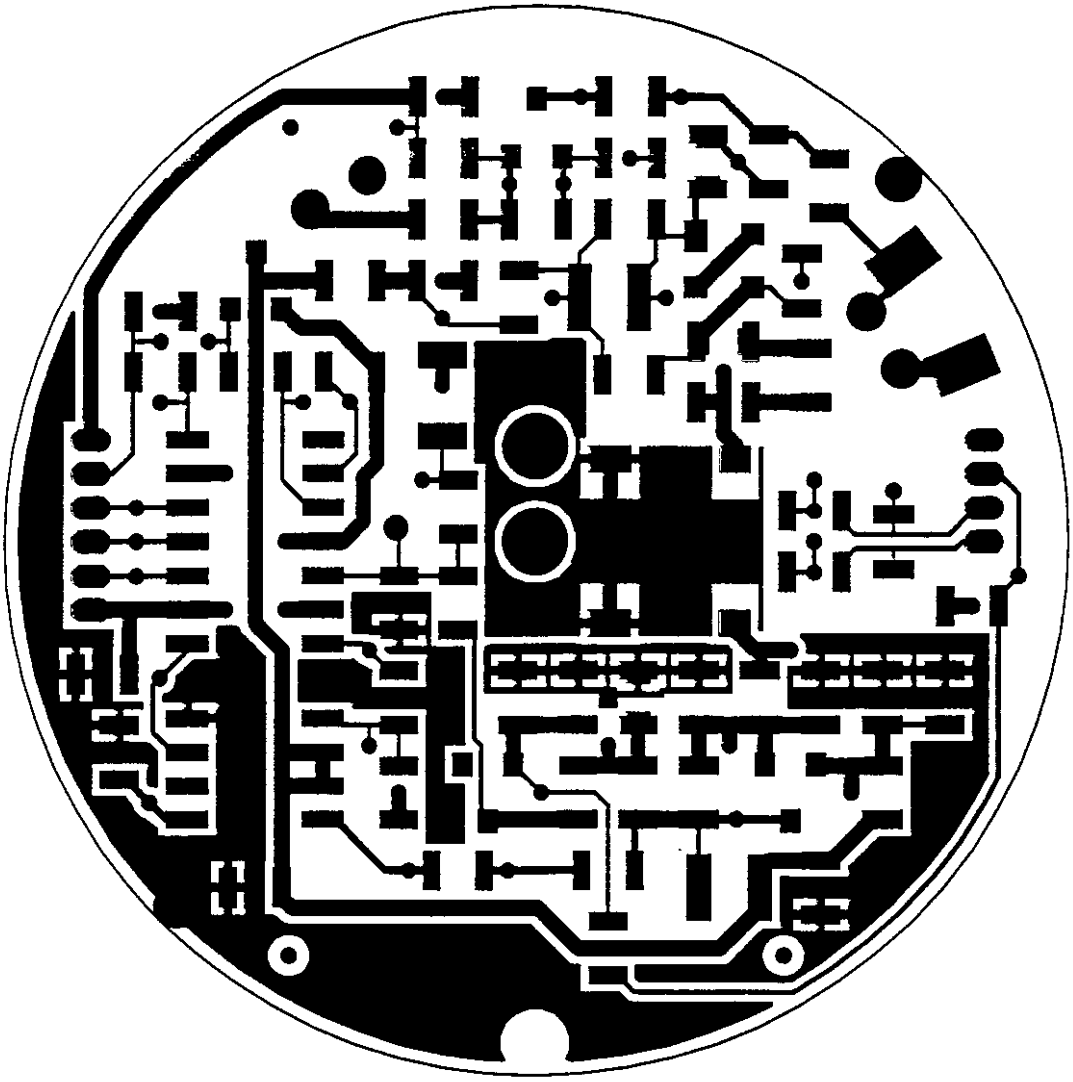

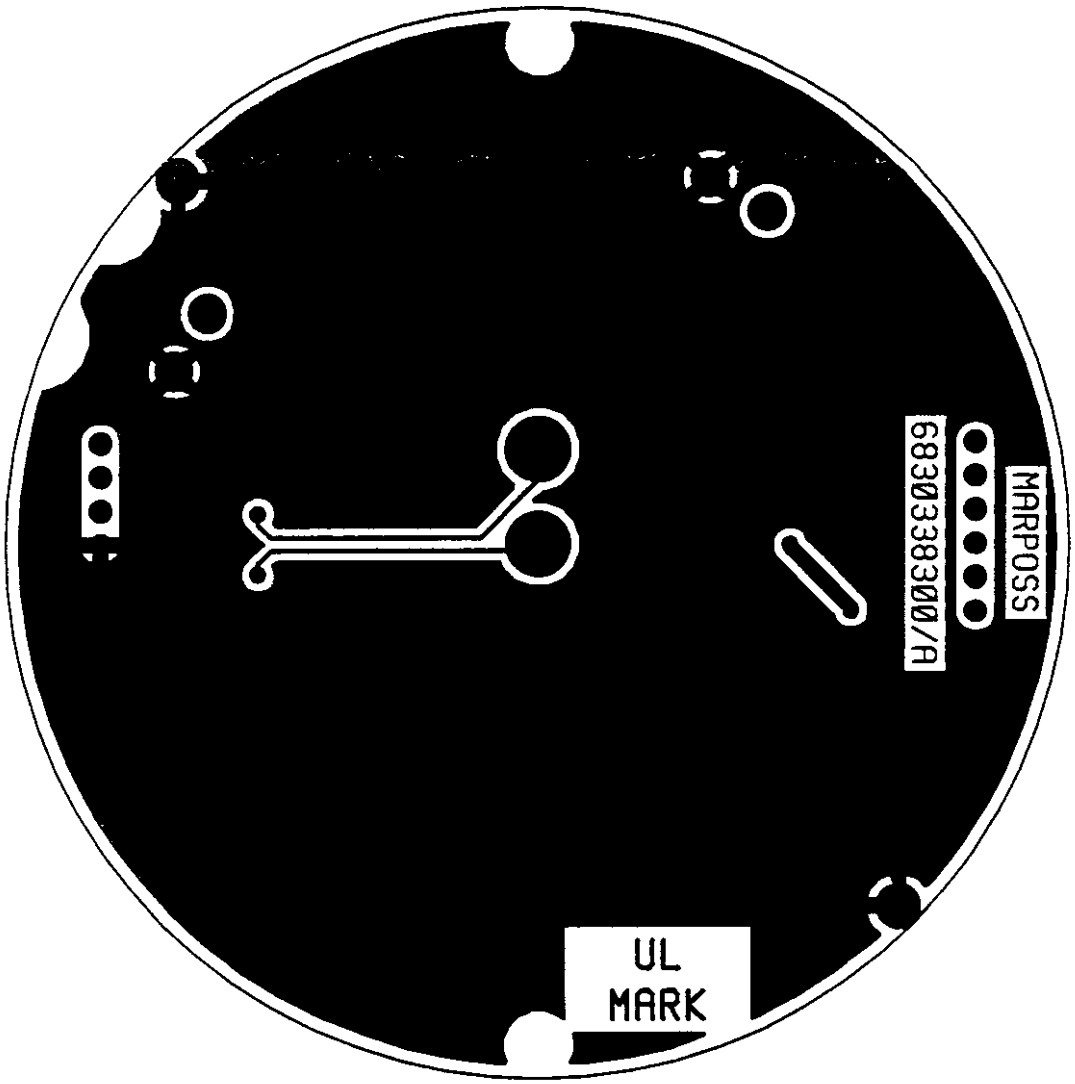

6830338300/A-CL02 98-01-23

DIVISIONE: R I C E R C A

BMPEPGM1 *** ESPLOSIONE SINGOLO LIVELLO *** ELAB.DEL: 02/03/98

COD.ART.: 6386640600 E86 SONDA - RICEVITORE USA PAG.: 1

PROG: 0394 DATA ISRT: 12/06/97 TIPO RICH: DT. 02/03/98 QTA': 1

PREC.D'USO: SENSIBILE A CARICHE STATICHE - VEDI N.T. 0993700601

DIMOSTRATIVO	PREF	D E S C R I Z I O N E	D
6386640600E	01	ELETTRICO E86 SONDA - RICEV.USA	
6386640600C	02	CABLAGGIO E86 SONDA - RICEV.USA	

PH	COMPONENTE	US	I	PREF	D E S C R I Z I O N E	D	UM	QTA'
	4212222003	M		C001	C MCSMD 22 P 5% 50V NPO 0805			1,0
	4212410012	M		C002	C MCSMD 1 N 10% 50V X7R 0805			1,0
	4212222003	M		C003	C MCSMD 22 P 5% 50V NPO 0805			1,0
	4212222003	M		C004	C MCSMD 22 P 5% 50V NPO 0805			1,0
	4212410012	M		C005	C MCSMD 1 N 10% 50V X7R 0805			1,0
	4212222003	M		C006	C MCSMD 22 P 5% 50V NPO 0805			1,0
	4212139003	M		C007	C MCSMD 3,9 P 5% 50V NPO 0805			1,0
	4212147003	M		C008	C MCSMD 4,7 P 5% 50V NPO 0805			1,0
	4212410012	M		C009	C MCSMD 1 N 10% 50V X7R 0805			1,0
	4212333003	M		C010	C MCSMD 330 P 5% 50V NPO 0805			1,0
	4212210003	M		C011	C MCSMD 10 P 5% 50V NPO 0805			1,0
	4212333003	M		C012	C MCSMD 330 P 5% 50V NPO 0805			1,0
	4212210003	M		C013	C MCSMD 10 P 5% 50V NPO 0805			1,0
	4212333003	M		C014	C MCSMD 330 P 5% 50V NPO 0805			1,0
	4212210003	M		C015	C MCSMD 10 P 5% 50V NPO 0805			1,0
	4212410012	M		C016	C MCSMD 1 N 10% 50V X7R 0805			1,0
	4212410012	M		C017	C MCSMD 1 N 10% 50V X7R 0805			1,0
	4218200001	M		D001	D RF-SOT23 SMS3994 ZERO BIAS DET			1,0
	4140101000	S		K007	J 75401-003 PIN FISSO X PC. BERG			1,0
	4140101000	S		K008	J 75401-003 PIN FISSO X PC. BERG			1,0
	4247110070	M		L001	IND. 10 NH 2% 150MA 3,4GHZ 0603			1,0
	4247110070	M		L002	IND. 10 NH 2% 150MA 3,4GHZ 0603			1,0
	4247210050	M		L003	IND. 100 NH 10% 280MA 800MHZ 1008			1,0
	4247115070	M		L004	IND. 15 NH 2% 150MA 2,7GHZ 0603			1,0
	4247210050	M		L005	IND. 100 NH 10% 280MA 800MHZ 1008			1,0
	4247115070	M		L006	IND. 15 NH 2% 150MA 2,7GHZ 0603			1,0
	4247068070	M		L007	IND. 6,8 NH 0,2NH 200MA 4,3GHZ 0603			1,0
	4222010405	M		Q001	Q NPN-SOT143 AT-30511 5.5V H.P			1,0
	4222010405	M		Q002	Q NPN-SOT143 AT-30511 5.5V H.P			1,0

MARPOSS - C.E.D.

DIVISIONE: R I C E R C A

BMPEPGM1 *** ESPLOSIONE SINGOLO LIVELLO *** ELAB.DEL: 02/03/98

COD.ART.: 6386640600 E86 SONDA - RICEVITORE USA PAG.: 2

PROG: 0394 DATA ISRT: 12/06/97 TIPO RICH: DT. 02/03/98 QTA': 1

PREC.D'USO: SENSIBILE A CARICHE STATICHE - VEDI N.T. 0993700601

PH	COMPONENTE	US	I	PREF	DESCRIZIONE	D	UM	QTA'
	4222010207	M		Q003	Q NPN-SOT23 BCX70K 45V 100MA			1,0
	4222010207	M		Q004	Q NPN-SOT23 BCX70K 45V 100MA			1,0
	4222010207	M		Q005	Q NPN-SOT23 BCX70K 45V 100MA			1,0
	4201418009	M		R001	R SMD 1,8 K 5% TC200 0,1W 0805			1,0
	4201456009	M		R002	R SMD 5,6 K 5% TC200 0,1W 0805			1,0
	4201456009	M		R003	R SMD 5,6 K 5% TC200 0,1W 0805			1,0
	4201339009	M		R004	R SMD 390 R 5% TC200 0,1W 0805			1,0
	4201418009	M		R005	R SMD 1,8 K 5% TC200 0,1W 0805			1,0
	4201456009	M		R006	R SMD 5,6 K 5% TC200 0,1W 0805			1,0
	4201456009	M		R007	R SMD 5,6 K 5% TC200 0,1W 0805			1,0
	4201356009	M		R008	R SMD 560 R 5% TC200 0,1W 0805			1,0
	4201522009	M		R009	R SMD 22 K 5% TC200 0,1W 0805			1,0
	4201510009	M		R010	R SMD 10 K 5% TC200 0,1W 0805			1,0
	4201547009	M		R011	R SMD 47 K 5% TC200 0,1W 0805			1,0
	4201610009	M		R012	R SMD 100 K 5% TC200 0,1W 0805			1,0
	4201710009	M		R013	R SMD 1 M 5% TC200 0,1W 0805			1,0
	4201710009	M		R014	R SMD 1 M 5% TC200 0,1W 0805			1,0
	4201547009	M		R015	R SMD 47 K 5% TC200 0,1W 0805			1,0
	4201610009	M		R016	R SMD 100 K 5% TC200 0,1W 0805			1,0
	4201710009	M		R017	R SMD 1 M 5% TC200 0,1W 0805			1,0
	4201710009	M		R018	R SMD 1 M 5% TC200 0,1W 0805			1,0
	4201547009	M		R019	R SMD 47 K 5% TC200 0,1W 0805			1,0
	4201610009	M		R020	R SMD 100 K 5% TC200 0,1W 0805			1,0
	4201710009	M		R021	R SMD 1 M 5% TC200 0,1W 0805			1,0
	4201710009	M		R022	R SMD 1 M 5% TC200 0,1W 0805			1,0
	4233350204	M		SF01	RF_FILTER 914,5 MHZ DFC3R914P001HHA			1,0
	6830338400			0001	CS E86 SONDA - RICEVITORE USA			1,0

MARPOSS - C.E.D.

IMBALLARE SECONDO NORMA N.0993700606

FCC ID: NXIE86P

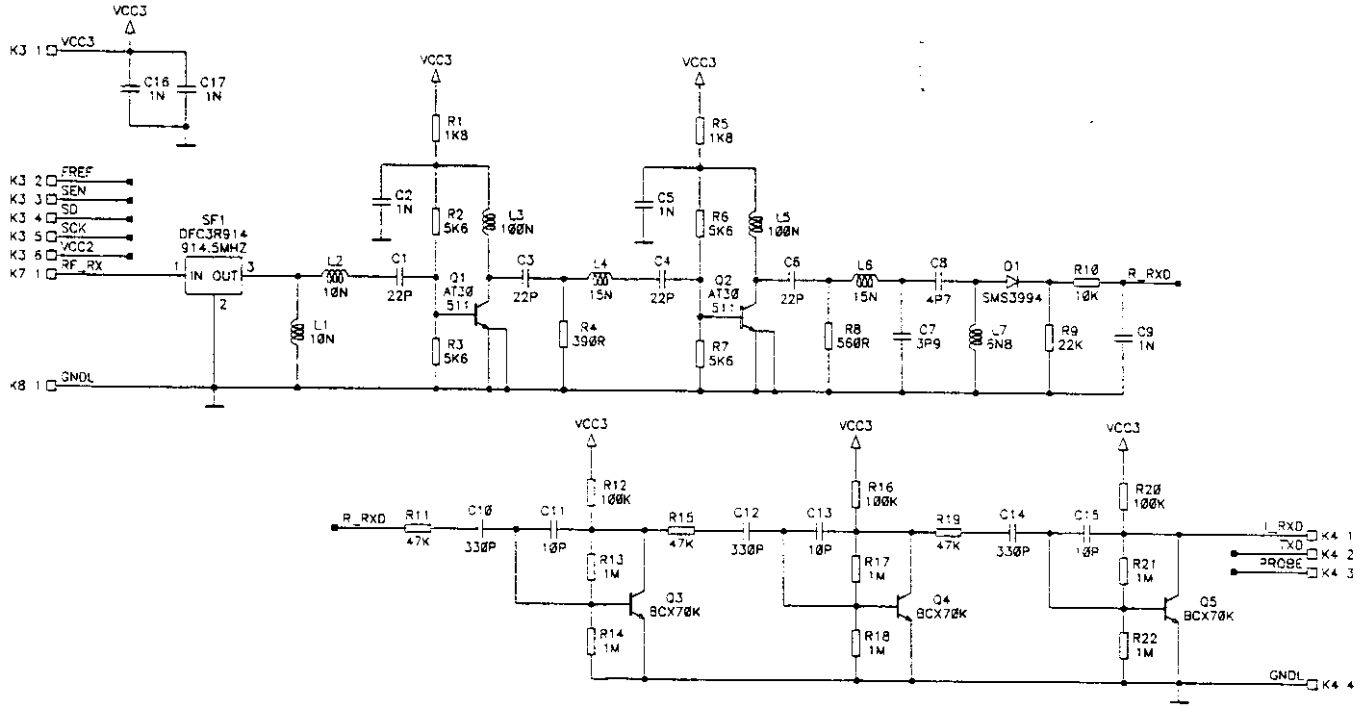

FCC ID: NXIE86P

DISEGNO REALIZZATO CON SISTEMA CAD
NON SONO AMMESSE MODIFICHE MANUALI

					PROGETT. DESIGNED	FABIO PEDRELLI	A3	OGGETTO	E86 SONDA RICEVITORE USA	SUBJECT	E86 PROBE RECEIVER USA
					APPROV. APPROVED	ANDREA FERRARI					
					DATA DATE	20 OCT 97	View Logic				
					MATER.						
					TRATT. TREAT.						
COD. CODE	PROGR.	MODIFICHE / CHANGES	DATA / DATE	FIRMA NAME	SCALA SCALE	FOGLIO SHEET 1	TOT. 1	MARPOSS S.p.A.	Via Saliceto, 13 40010 Bentivoglio BOLOGNA – ITALIA	CODICE	6386640600E

FCC ID: NXIE86P

IMBALLARE SECONDO NORMA N. 0193/70030G

DISEGNO REALIZZATO CON SISTEMA CAD
NON SONO AMMESSE MODIFICHE MANUALI

LATO COMPONENTI
COMPONENT SIDE

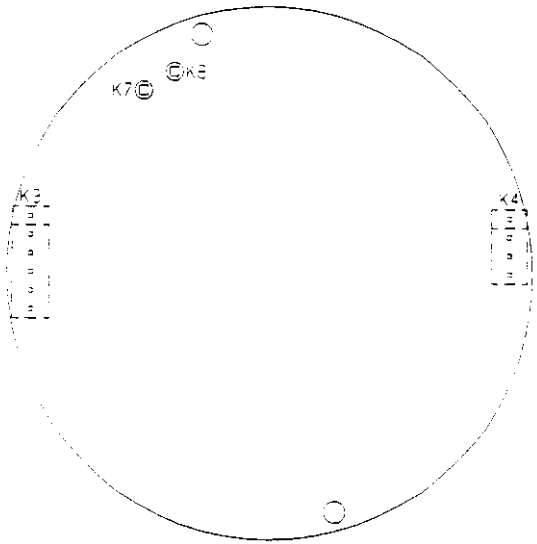

- Prima di saldare i componenti sullo stampato piantare K7 e K8 sul lato componenti.

LATO SALDATURE
SOLDER SIDE

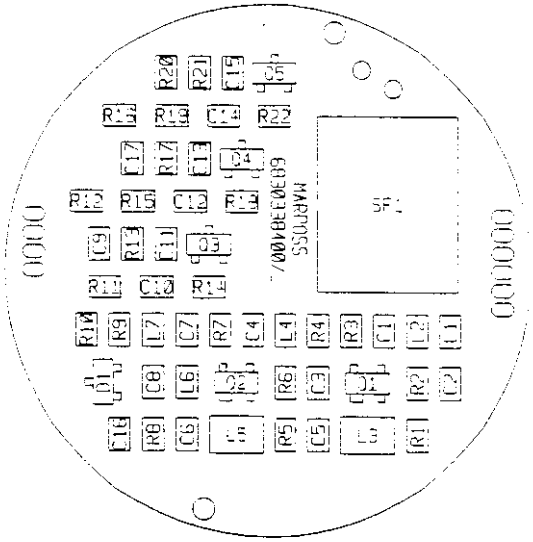

- Before soldering components on the board drive K7 and K8 on the component side.

FCC ID: NXIE86P

EDIZ. EDIT.	PROGR.	MODIFICHE / CHANGES	DATA / DATE	FIRMA NAME	PROGETT. DESIGNED:	Fabio PEDRELLI	A3
					APPROV. APPROVED:	Andrea FERRARI	
					DATA DATE	20 OCT 97	
					MATER.		Uni CAD
					TRATT. TREAT.		
					SCALA SCALE	1 : 1	FOGLIO SHEET 1 TOT 1

OGGETTO Schema di cablaggio
E86 SONDA
Ricevitore USA

SUBJECT Wiring diagram
E86 PROBE
Receiver USA

MARPOSS S. p. A.
Via Saliceta, 13
40010 Bentivoglio
BOLOGNA - ITALIA

CODICE 6386640600C

6830338400/_-CL01 97-10-20

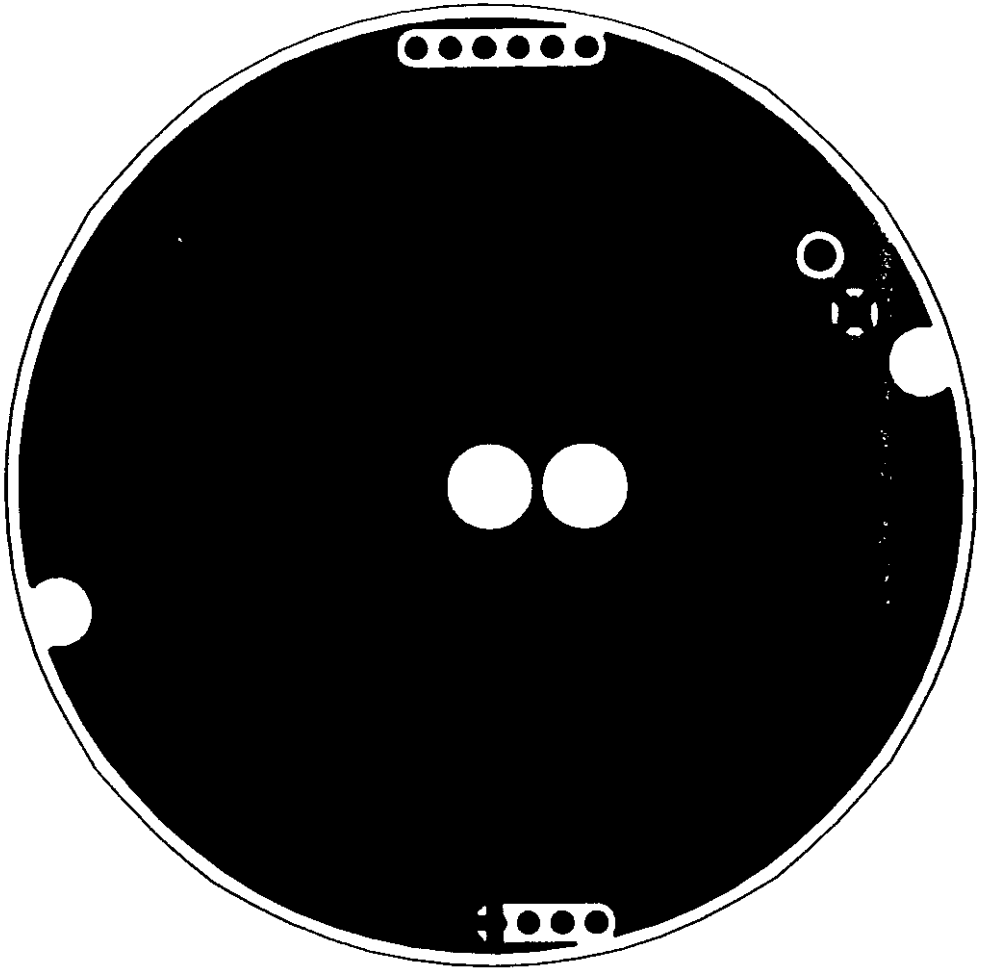

PCC ID: NXHL86P

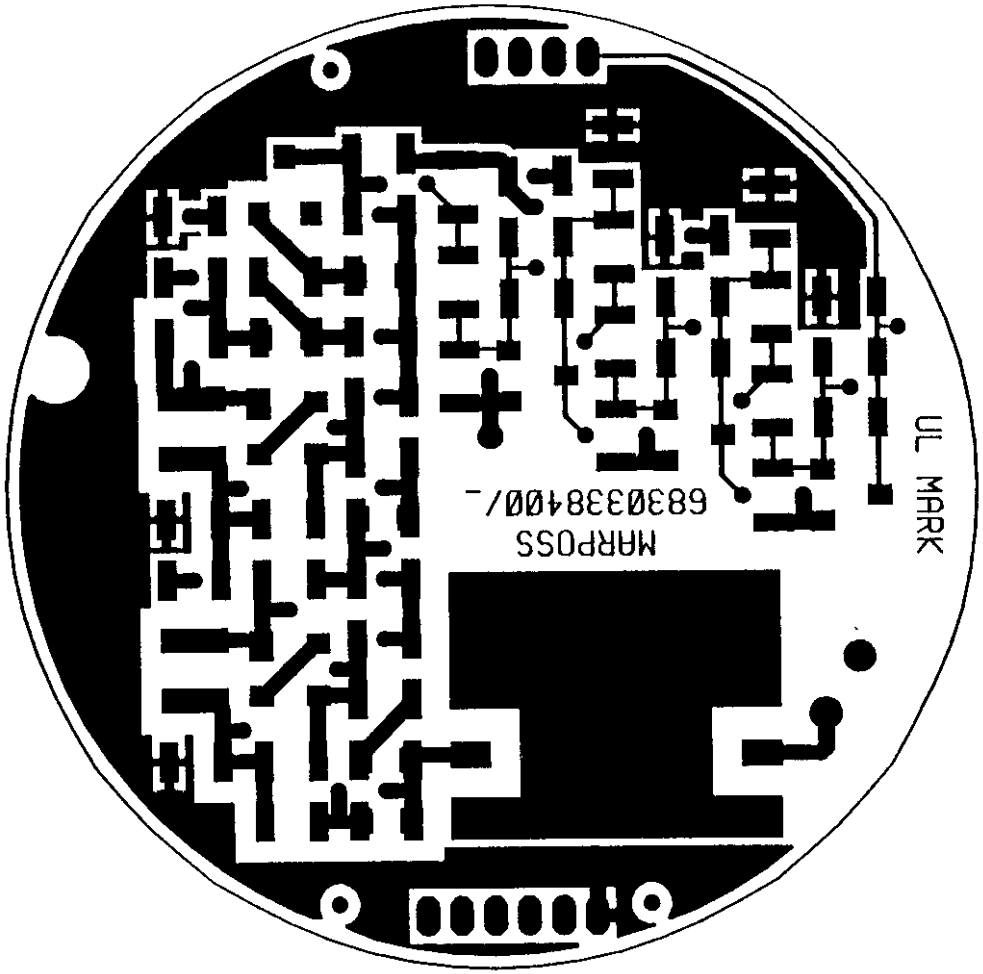

6830338400/_-CL02 97-10-20