4. Block Diagram(s)

Figure 4.1 Block diagram of system, Page 13.A

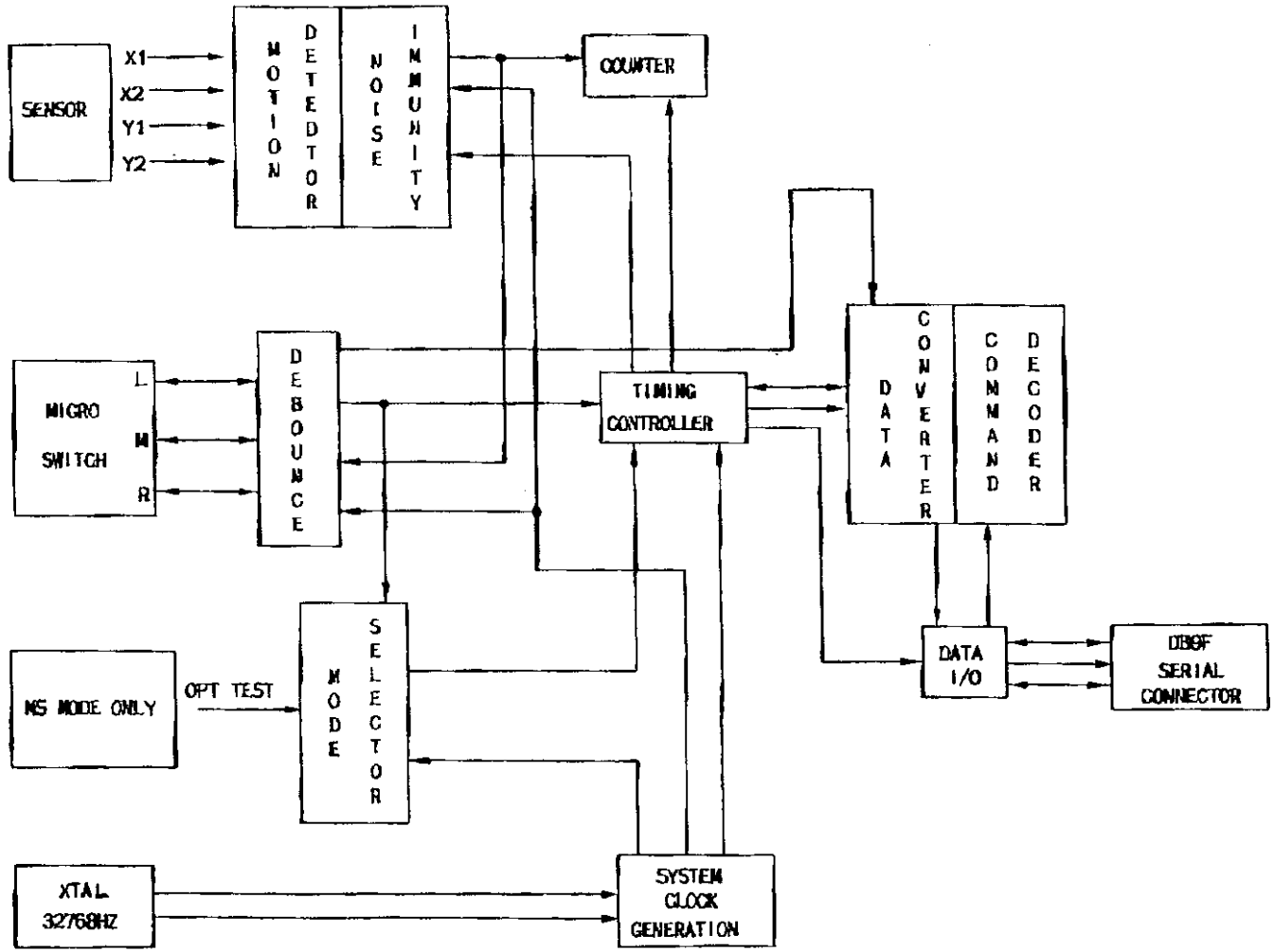

TREMON 寶豐電子塑膠廠	比例 SCALE		設計 DESIGNED	劉鈺	核准 APPROVED	林煜劉	機種 MODEL NO.	MU05M	料號 PART NO.	DATE: 1998/05/22
	紙張 SIZE	A4	繪圖 DRAWN	劉鈺	審核 CHECHED	林煜劉	名稱 TITLE	MOUSE BLOCK DIAGRAM	處理 FINISHING	REV: A
	單位 UNIT		公差 TOLERANCE				圖號 DRAWING NO.	IC-002	材質 MATERIAL	SHEET 1 OF 1