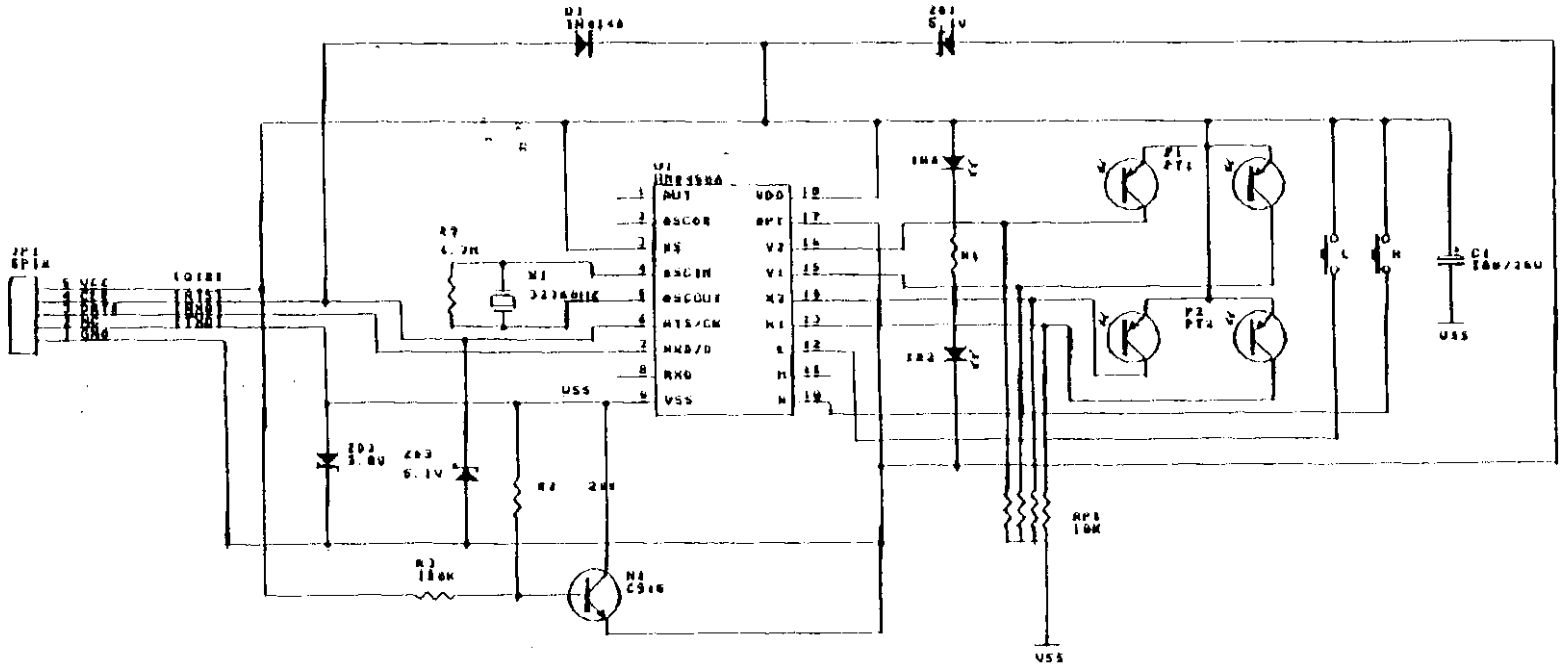
D1
1N4148
ZD1
5.1V
U1
HD63503A
AUT
OSCOR
NS
OSCIN
OSCOUT
MTS/CK
MXD/D
RXD
VSS
VDD
RPT
V2
V1
X2
X1
S
M
H
R7
4.7K
X1
3.2768MHz
ZD2
3.9V
ZD3
5.1V
R2
2K
R3
18K
Q1
C945
VSS
D4
D3
R1
P1
PT1
P2
PT2
L
M
H
C1
100u/25V
VSS
RP1
10K
VSS
JP1
6PIN
VCC
RTS
RXD
TXD
GND
MINI
DIN6
NC
RTS
VCC
GND
RXD
TXD
DTR
GND
S1
DB9
ADAPTOR