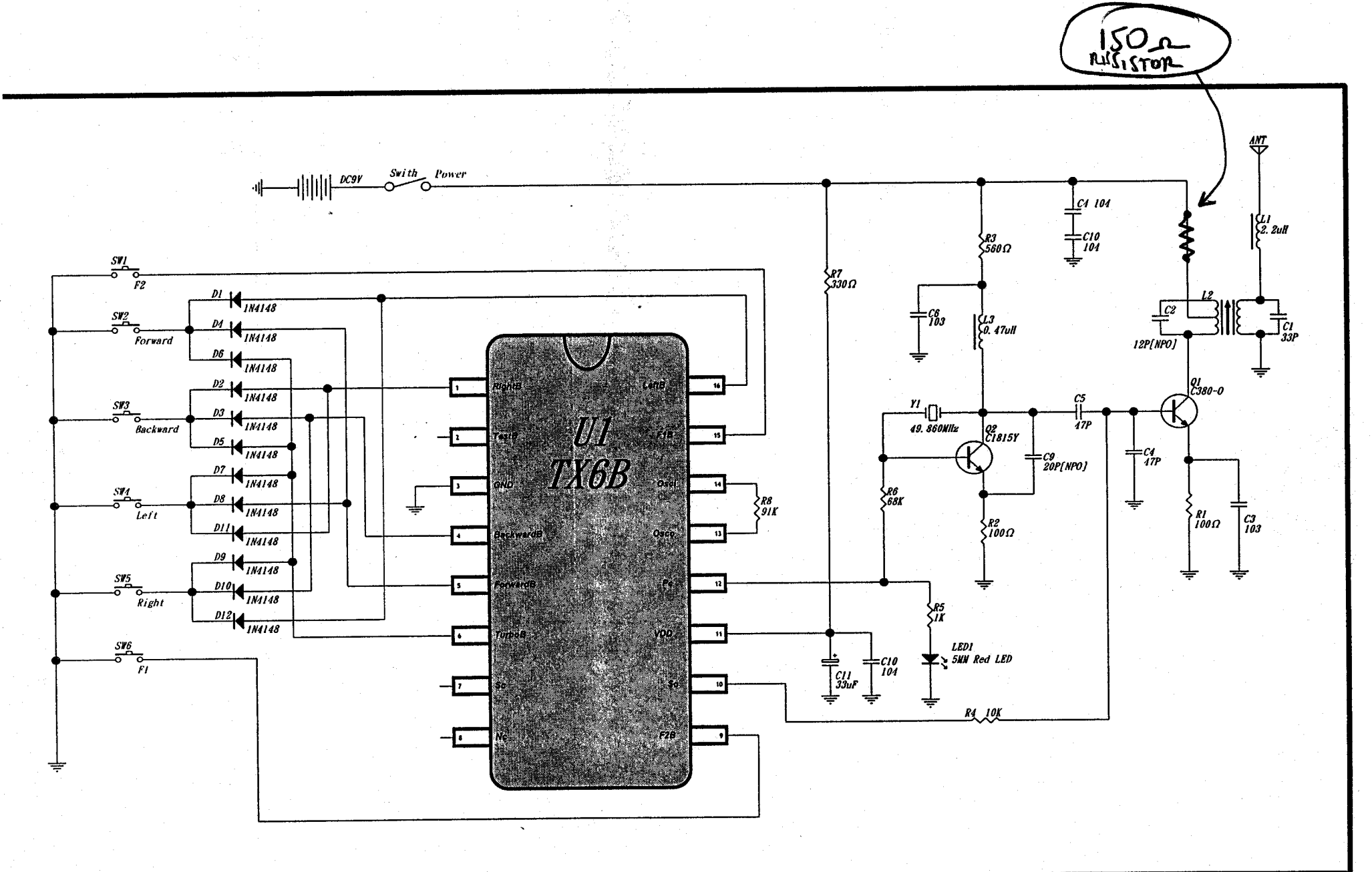
150Ω RESISTOR
DC9V
Swith
Power
SW1
F2
SW2
Forward
SW3
Backward
SW4
Left
SW5
Right
SW6
F1
D1 1N4148
D4 1N4148
D6 1N4148
D2 1N4148
D3 1N4148
D5 1N4148
D7 1N4148
D8 1N4148
D11 1N4148
D9 1N4148
D10 1N4148
D12 1N4148
U1
TX6B
RightB
TestB
GND
BackwardB
ForwardB
TurboB
Sc
Nc
LeftB
F1B
Osci
Osco
F2
VDD
Sd
F2B
R8 91K
R7 330Ω
R3 560Ω
C1 104
C10 104
C6 103
L3 0.47uH
Y1 49.860MHz
Q2 C1815Y
C9 20P(NPO)
R6 68K
R2 100Ω
R5 1K
LED1 5MM Red LED
C11 33uF
C10 104
R4 10K
C5 47P
C4 47P
Q1 C380-0
R1 100Ω
C3 103
ANT
L1 2.2uH
L2
C2 12P(NPO)
C1 33P
TAI NAM INDUSTRIAL COMPANY LTD
清溪鎮揚威電子工程部
貨號: #33084T
圖紙編號: EL-446TX-49M
版本: 共用<1.0版>
檔案: I:\DATA\PCBENG\JIAN_HUA\EDA\RF.DDB
繪圖員:
批准:
貨名:
迷你火箭炮<TX>
Junior Dragonfly