H5401 RF MODULE

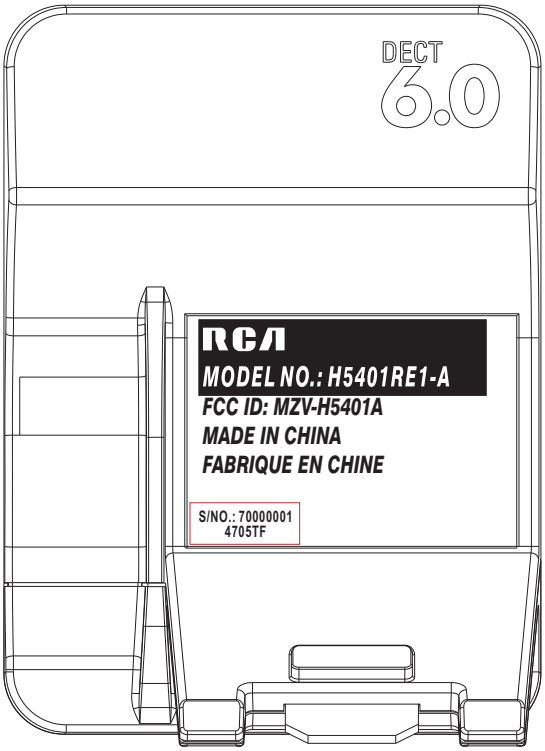

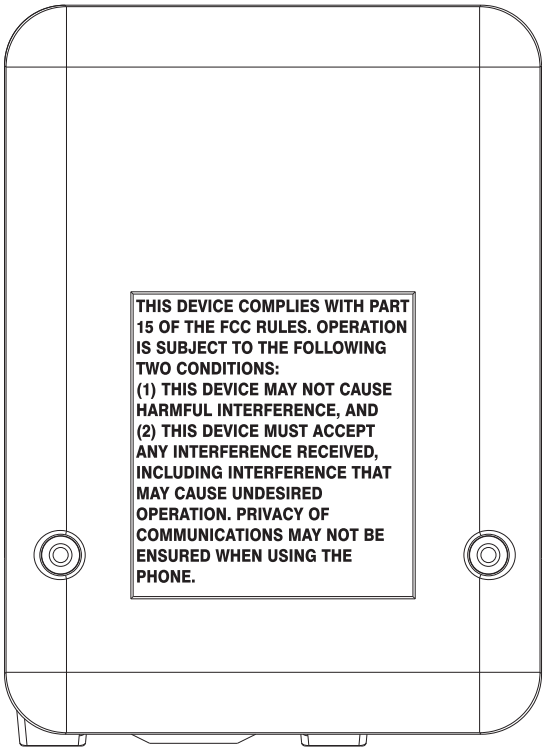

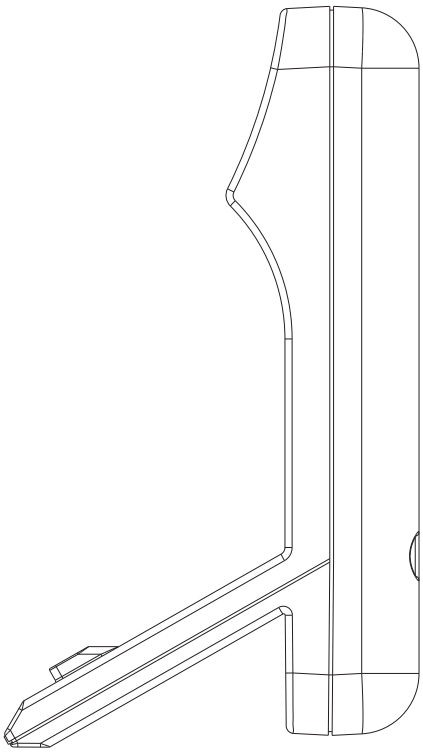

REV.0 2-26-09