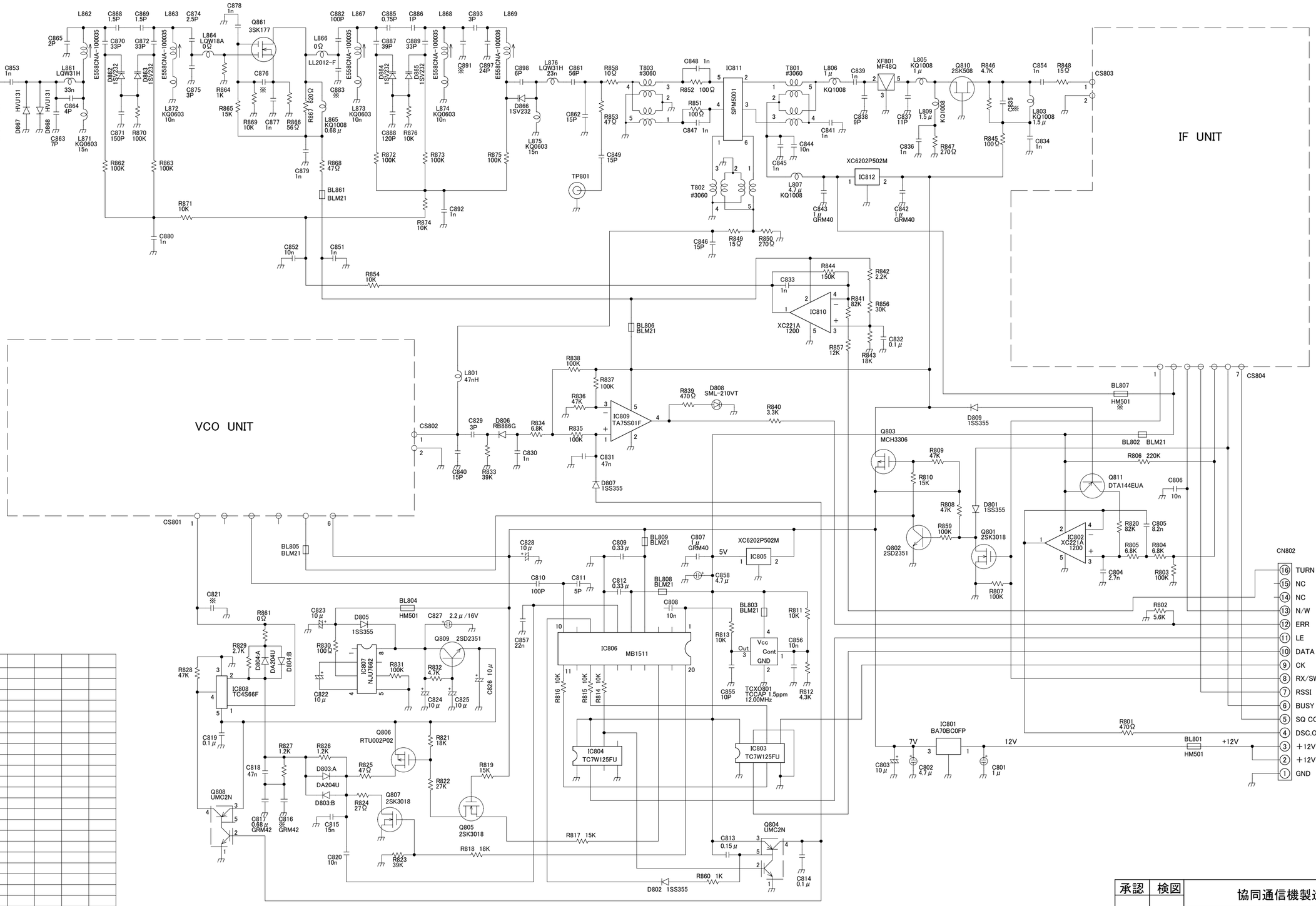

	A
C840	18P
C861	100P
C865	3P
C869	2.5P
C874	4P
C875	8P
C883	2.5P
C891	1P
C897	27P
C898	8P
L861	47nH
L871	22nH
L872	15nH
L873	15nH
L874	15nH
L875	22nH
R857	27K

承認	検図	協同通信機製造株式会社
		名称 KG710-15B
		RX UNIT CIRCUIT DIAGRAM
設計	製図	図番 2A-SG0105-4
		71RXV6Y / 71RXV67-1