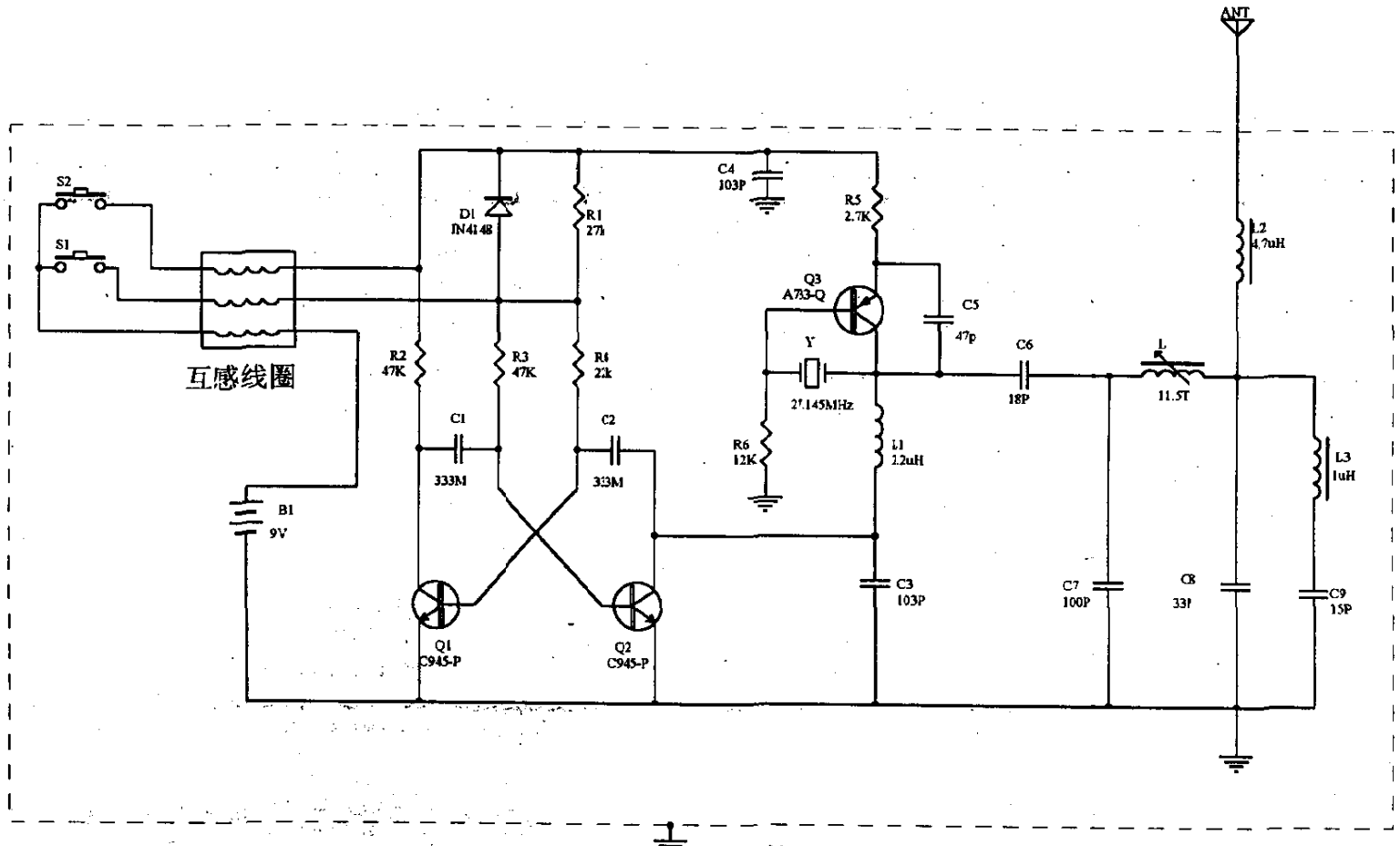

屏蔽外壳接地

Title		
Size A4	Number	Revision
Date: 22-May-2002		Sheet of
File: D:\yzb\p:b\Cp97110.ddb		Drawn By:

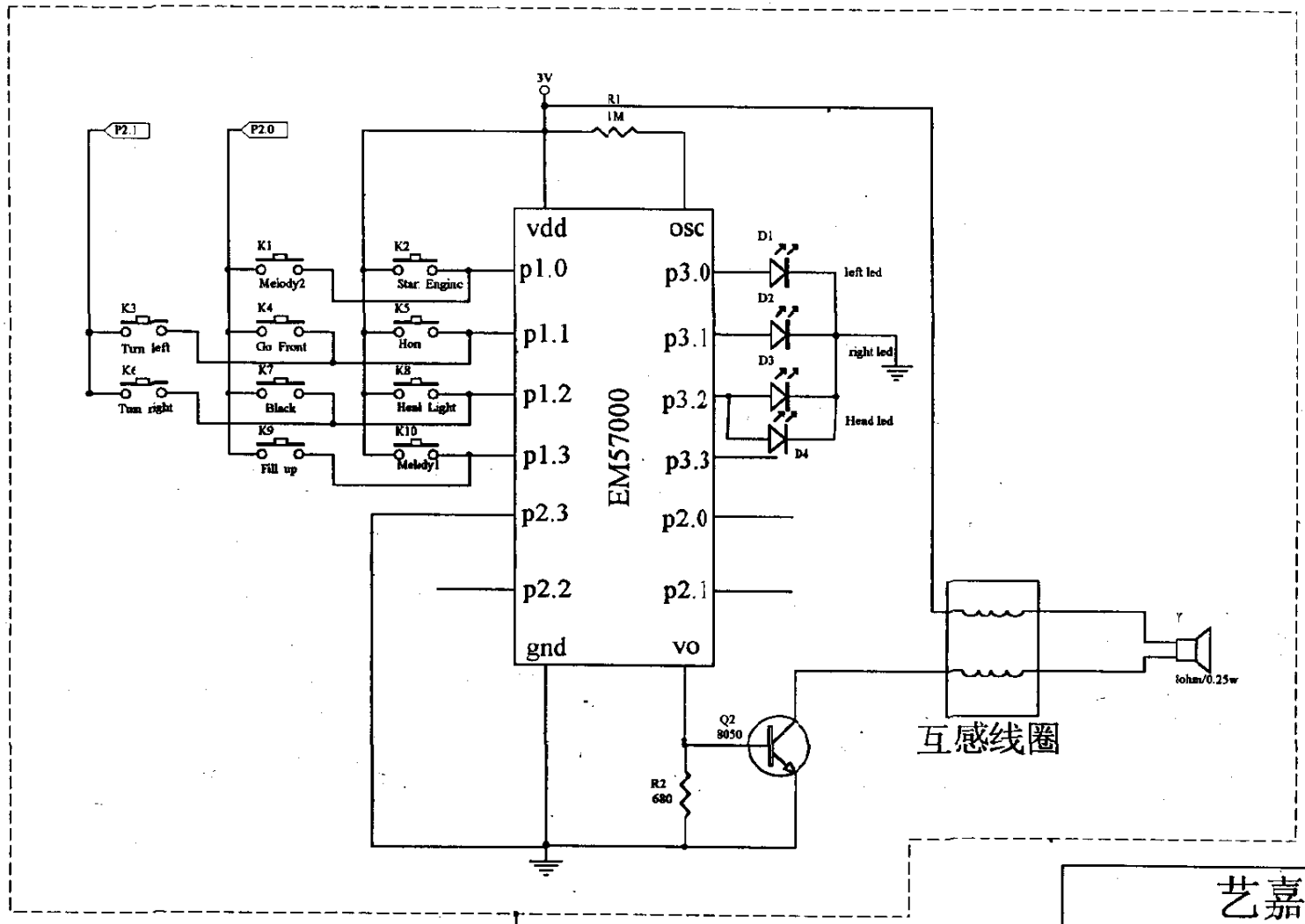

屏蔽外壳接地

艺嘉电子制品厂		
设计	余志斌	文件名:
审查		EP12824.SCH
日期	2002/04/27	EP12823.SCH