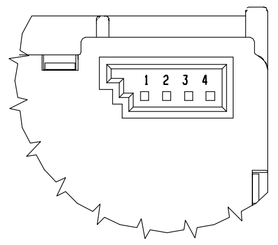

EINZELHEIT A
(Nur bei Variante A)

M 2:1

DETAIL A
(VARIANT A ONLY)
SCALE: 2:1

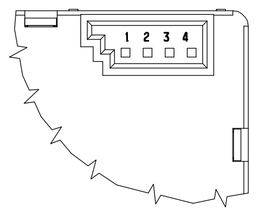

j

EINZELHEIT B
(Nur bei Variante B)

M 2:1

DETAIL B
(VARIANT B ONLY)
SCALE: 2:1

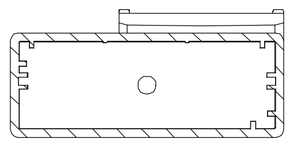

Schnitt A-A
M 1:1

SECTION VIEW A-A
SCALE: 1:1

Stiftgehaeuse 4-pol. Kod. A
Farbe: schwarz
s. Zeichng. 6 925 601.1 - Blatt 2

PIN HOUSING .... COD. ...
COLOR: ...
S. DRAWING. ... - PAGE ...

Einzelheit A/B
DETAIL A/B

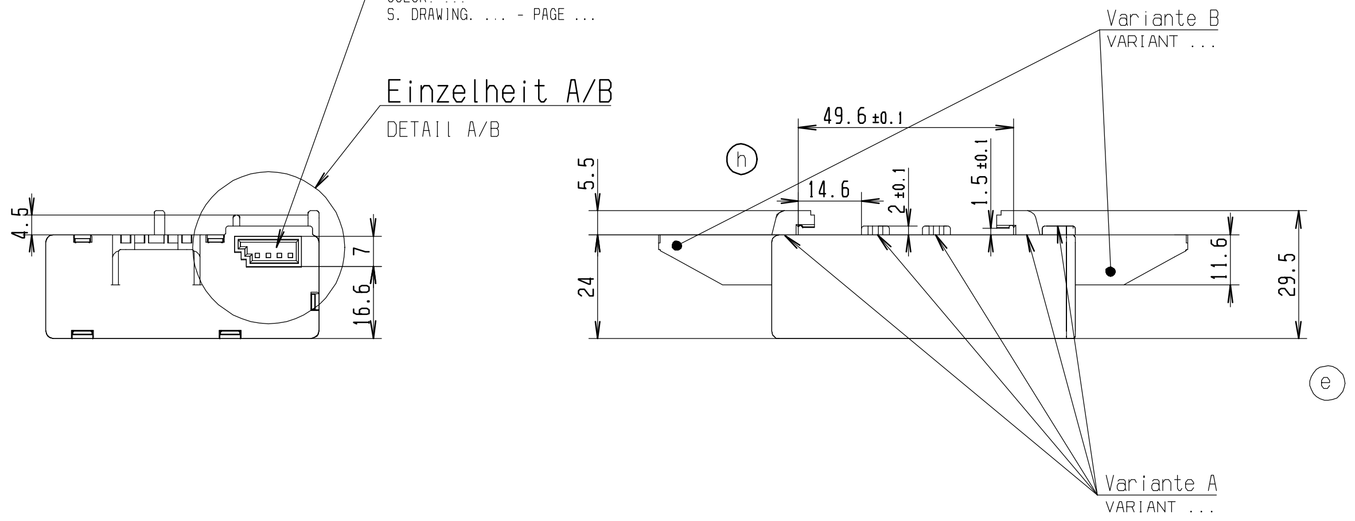

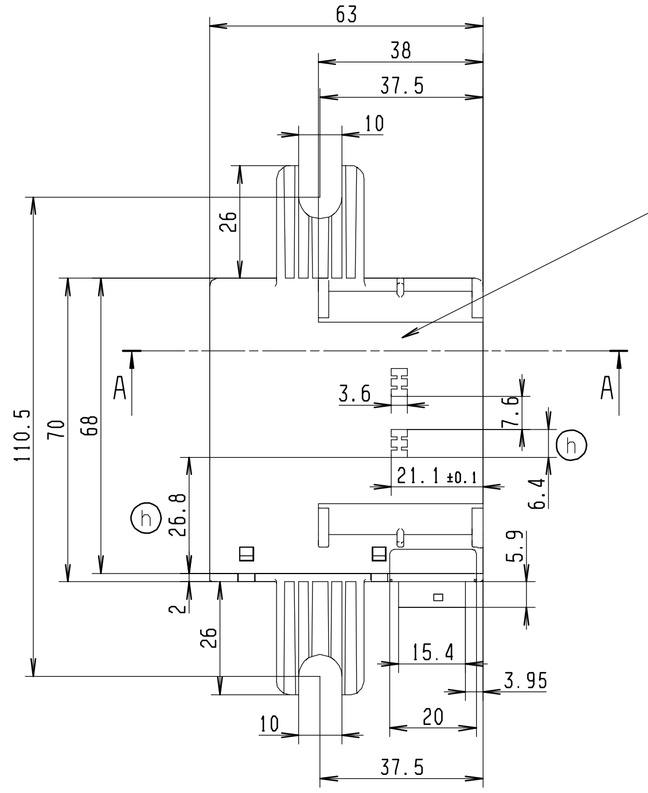

Werkstoff Gehaeuse und Deckel
PP-Hostacom HCX 4305 LS71
mit 20% Mineralfaser

MATERIAL HOUSING AND COVER
PP-HOSTACOM HCX 4305 LS71
WITH 20% MINERAL FIBRE

Technische Daten

Anforderungen u. Pruefbedingungen n.
BMW N 600 13.0
und QV 61 004.ECE
Lastenheft:- 67.75-6 933 677.4

SPECIFICATIONS
REQUIREMENTS AND TEST CONDITIONS
ACC. TO BMW .. and QV ...
SPECIFICATION BOOK: ...

Label
LABEL

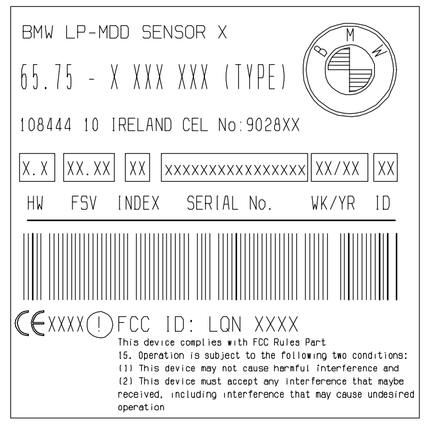

h
f
k

Pinbelegung
PINDESCRIPTION

Pin Nr. Pin No.	Beschreibung Description
1	GND
2	ST: ARM / DISARM
3	INRS: ALARM OUT
4	VBATT: SUPPLY VOLTAGE

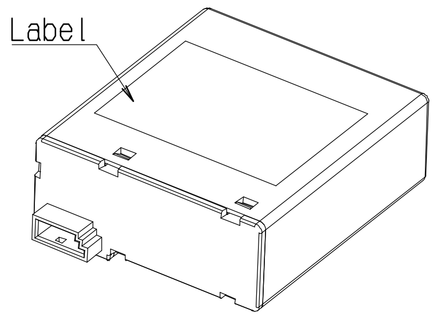

3D Ansicht
3D VIEW

Variante A
VARIANT A

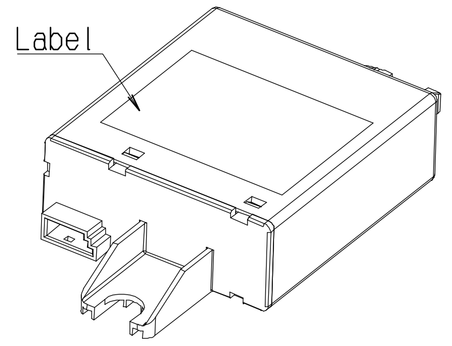

e

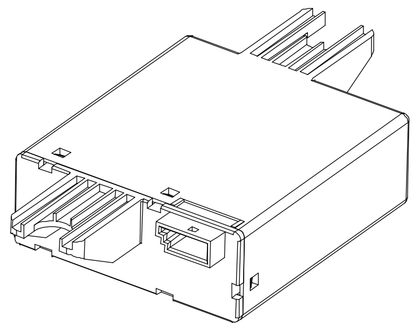

j

3D Ansicht
3D VIEW

Variante B
VARIANT B

f

Nr. NO.	Teile-Nr. PART-NO.	Fahrzeug TYPE	Gehaeusevariante HOUSING VARIANT	Reichweite (cm) RANGE (cm)	HW HW	FSV FSV	Gewicht (g) WEIGHT (g)	Bemerkung NOTE	Teilenr.vom Hersteller PARTNO.FROM SUPPLIER
9	65.75-6 944 875.9	E85,E36/7,E52	A	78	1.6	05.00	64±0.5	-	902887
8	65.75-6 943 584.9	E46/C	A	85	1.6	01.01	64±0.5	E46 hinten / REAR	902889
7	65.75-6 943 583.9	E46/C	B	80	1.6	01.00	64±0.5	E46 vorne / FRONT	902890
6	~~65.75-6 937 080.9~~	~~E46/C~~	~~A~~	~~78~~	~~1.5~~	~~0046~~	~~64±0.5~~	~~-~~	~~902887~~
5	~~65.75-6 937 082.9~~	~~E46/C~~	~~A~~	~~85~~	~~1.5~~	~~0046~~	~~64±0.5~~	~~E46 hinten / REAR~~	~~902889~~
4	~~65.75-6 937 081.9~~	~~E46/C~~	~~D~~	~~80~~	~~1.5~~	~~0046~~	~~64±0.5~~	~~E46 vorne / FRONT~~	~~902890~~
3	~~65.75-6 933 209.9~~	~~E46/C~~	~~A~~	~~85~~	~~1.4~~	~~0045~~	~~64±0.5~~	~~E46 hinten / REAR~~	~~902889~~
2	~~65.75-6 933 208.9~~	~~E46/C~~	~~B~~	~~80~~	~~1.4~~	~~0045~~	~~64±0.5~~	~~E46 vorne / FRONT~~	~~902890~~
1	~~65.75-6 917 557.9~~	~~E85,E36/7,E52~~	~~A~~	~~78~~	~~1.4~~	~~0045~~	~~64±0.5~~	~~-~~	~~902887~~

j k

j
h

e g
h

Fehlende Masse und Angaben sind dem CAD-Datensatz zu entnehmen.
FOR MISSING DIMENSIONS AND SPECIFICATIONS,SEE CAD DATA SET.

100% funktionsgepruefT 100% OPERATIONAL TESTED

Einzelheiten der Ausfuehrung bleiben dem Hersteller ueberlassen.
DETAILS OF THE FINISH ARE LEFT TO MANUFACTURER'S OPTION

Die Teilekennzeichnung erfolgt nach BMW GS 91001 bis GS 91004
MARKING OF PARTS ACCORDING TO BMW GS 91001 TO GS 91004

Massgebend ist der deutsche Text.
ONLY THE GERMAN LANGUAGE VERSION OF THIS TEXT SHALL BE BINDING.

DO NOT SCALE

GENERAL TOLERANCE
0.1 mm Unless Otherwise Specified
Unless Otherwise Specified

DEPARTMENT
R+D

RELEASE STATUS

METRIC

DRAWN BY M MAGUIRE DATE 11.10.02
CHECKED BY L. ROCHFORD DATE 11.10.02

SCALE 1:1/2:1 SHEET 1 of 1

TITLE
LP - MDD - SENSOR - A/B

DRAWING NUMBER 552887/89/90 REV.

SIZE 2

BMW Nr. 6 933 207

THIS DRAWING, AND IT'S INHERANT DESIGN CONCEPTS, ARE THE PROPERTY OF CEL AND AS SUCH MAY NOT BE COPIED, REPRODUCED, OR GIVEN TO THIRD PARTIES WITHOUT THE WRITTEN CONSENT OF CEL.

Originalverweis						
SNr.	ZI	DT	A	Typ	Benennung	Reife
6933207	K	1	A	FRGMDD	TB DWA INNENRAUMSCHUTZ MDD	PROF

					LABEL AND FSV CORRECTED	22.10.03	GAUER
NE5945	01		k	2	Label und FSV angepasst.		
					DETAIL AND VIEW ADDED.	15.09.03	GAUER
					HOUSING OF VARIANT B REWORKED		
					PARTNUMBERS ... ADDED.		
					PARTNUMBERS ... INVALID.		
					Ansicht ergoenzt.		
					ueberarbeitet; Einzelheit und		
					Gehoeusevariante "B"		
					65.75-6 943 584.9 hinzu.		
					65.75-6 943 583.9 und		
					65.75-6 944 875.9,		
					65.75-6 937 082.9 ungueltig.		
					65.75-6 937 081.9 und		
EE5945	01		j	4	65.75-6 937 080.9,		
					DEVIATION PERMIT B3676S.	09.04.03	GAUER
					DELIVERED CONDITION. REPLACE OF		
					TABLE REWORKED. ALIGNED TO AS		
					PARTNUMBERS ... ADDED.		
					PARTNUMBERS ... INVALID.		
					Ablosung Bausbweichung B3676S.		
					Tabelle ueberarbeitet.		
					65.75-6 937 082.9 hinzu.		
					65.75-6 937 081.9 und		
					65.75-6 937 080.9,		
					65.75-6 933 209.9 ungueltig.		
					65.75-6 933 208.9 und		
E3676S	01		h	6	65.75-6 917 557.9,		
					FOR E46/C VAR.A AND B SWAPED	26.02.03	PHZ(BUCK)
					verfauscht.		
N3518S	01		g	1	Fuer E46/C Var.A und B		
					TEXTBOX REMOVED, CEL-NO.CORR.	18.02.03	GAUER
					LABEL MODIFIED		
					Textbox entfernt, CEL-Nr.Korr.		
E3518S	01		f	2	Labelanpassung		
					PARTNUMBERS ... ADDED.	03.12.02	GAUER
					NEW VIEW FOR VARIANT B ADDED.		
					65.75-6 933 209.9 hinzu.		
					hinzu. 65.75-6 933 208.9 und		
EEY76R	01		e	3	Neue Ansicht fuer Variante B		
					PRODUCTION RELEASE	31.10.02	SCHRAMM
EEX28R	01		d		Fuer Produktion frei.		

Nael-Nr	Akl	Aenr	Zl	Inhalt	Kurz -Beschreibung	Datum	Name

Rohteil-Nr./Zwischenzustand | Oberflaechenbehandlung:

Lieferant. FERTIG VON AUSWAERTS

siehe Zeichnung/SEE DRAWING

Werkstoffe/Halbzeuge

Zulaessige Abweichungen fuer Masse ohne Toleranzangabe: s.Zchng./S.DRAWING

Methode 1 ISO 128

Oberflaechen nach DIN ISO 1302 | Form-und Lagetoleranzen nach DIN ISO 1101 | Recyclingklasse nach BMW N 113 99,0 R 3

	Datum	Name		Datum	Name
Gez.	25.10.02	SCHRAMM	Fertigungspr.		
Gepr.	31.10.02	FUCHS	Werkst. Gepr.	31.10.02	SCHRAMM
Funkt. Gepr.			Gesehen	31.10.02	FUCHS

Kennz. nach BMW N 113 69.0 | Massstab SCALE 1:1 | DO NOT SCALE

Konstr.-Gewicht gesamt: | Gewicht mit Toleranz nach GS 90006 s. Tabelle | Blatt 1 von 1 Blatt

Ersatz fuer | Ersetzt durch

Bayerische Motoren Werke Aktiengesellschaft

Alle Rechte vorbehalten/ALL RIGHTS RESERVED

Erstellt mit/PRODUCED ON CATIA 4.2.4

PART NAME
TB A/THFT INTERIOR PROTECTION MDD

Ersterwendung Typ	Hauptgr.	Untergr.
E85	65	75

Benennung
TB DWA INNENRAUMSCHUTZ MDD

Zeichnungs -Nr./ DRAWING NO.
6 933 207

Format SIZE 1