FCC ID: LQN2887

Connaught Electronics Ltd.

Project: BMW Microwave

Product /AssemblyBMW Microwave

Doc Description: BMW Microwave FFT

Label Location Diagram

SNr.	Zl	DT	A	Typ	Benennung	Reife
6933207	E	1	A	FRGMOD	TB DWA INNENRAUMSCHUTZ MDD	KONZ

Originalverweis

Nae-Nr	Alt	Alr	Zl	Kurz -Beschreibung	Datum	Name
EEY76R		e	3	Neue Ansicht fuer Variante B	31.10.02	SCHRAMM
EEX28R	01		d	PRODUKTION RELEASE		
				Fuer Produktion frei.		

PARTNUMBERS ... ADDED. 22.11.02 EKO/ZIMMERMA
NEW VIEW FOR VARIANT B ADDED.
65.75-6 933 209.9 hinzu.
hinzu. 65.75-6 933 208.9 und

Rohteil-Nr./Zwischenzustand | Oberflaechenbehandlung:
Lieferant FERTIG VON AUSWAERTS
siehe Zeichnung/SEE DRAWING
Werkstoffe/Halbzeuge
Zulaessige Abweichungen fuer Masse ohne Toleranzangabe: s.Zchng./S.DRAWING
Methode 1 ISO 128
Oberflaechen nach DIN ISO 1302
Form-und Lagetoleranzen nach DIN ISO 1101
Recyclingkennzeichnung nach BMW N 113 199.0 R 2
Massstab SCALE 1 : 1
Konstr.-Gewicht gewogen
Gewicht mit Toleranz nach GS 90006 s. Tabelle
Ersatz fuer
Ersetzt durch
DO NOT SCALE
Erstverwendung Typ E85
Hauptgr. 65 Untergr. 75
Zeichnungs-Nr./DRAWING NO. 6 933 207
Format SIZE 1
Blatt 1 von 1 Blatt
Erstellt mit/PRODUCED ON CATIA 4.2.4
Bayerische Motoren Werke Aktiengesellschaft
Alle Rechte vorbehalten/ALL RIGHTS RESERVED
Gez. 25.10.02 SCHRAMM
Gepr. 31.10.02 FUCHS
Funkt. gepr. 31.10.02 FUCHS
PART NAME TB A/THFT INT PROTECTION MDD
Benennung TB DWA INNENRAUMSCHUTZ MDD

Technische Daten

Anforderungen u. Pruefbedingungen n.
BMW N 600 13.0
und QV 61 004.ECE
Lastenheft:- 67.75-6 933 677.4

Label
LABEL

BMW LP-MOD SENSOR A
65.75 - 6 917 557 - XX E46/C H E85
108444 10 IRELAND CEL No. 2887
HW FSV INDEX SERIAL No. WK/YR ID
CE XXXX! FCCXXXX
CAN XXXXXXXX

Pinbelegung
PINDESCRIPTION

Pin Nr. / Pin No.	Beschreibung / Description
1	GND
2	ST: ARM / DISARM
3	INRS: ALARM OUT
4	VBATT: SUPPLY VOLTAGE

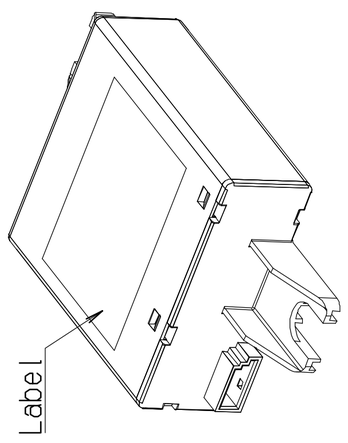

3D Ansicht
3D VIEW
Variante B
VARIANT B

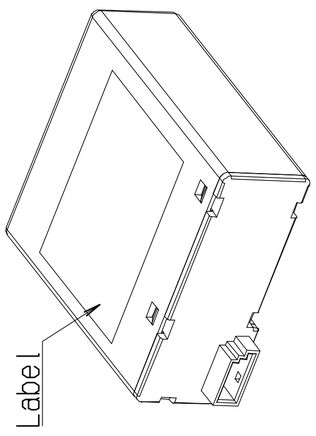

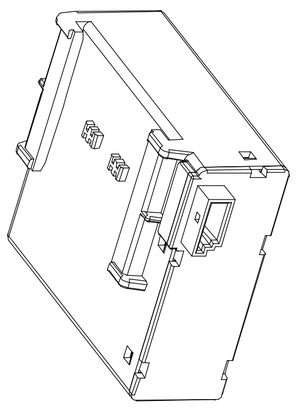

3D Ansicht
3D VIEW
Variante A
VARIANT A

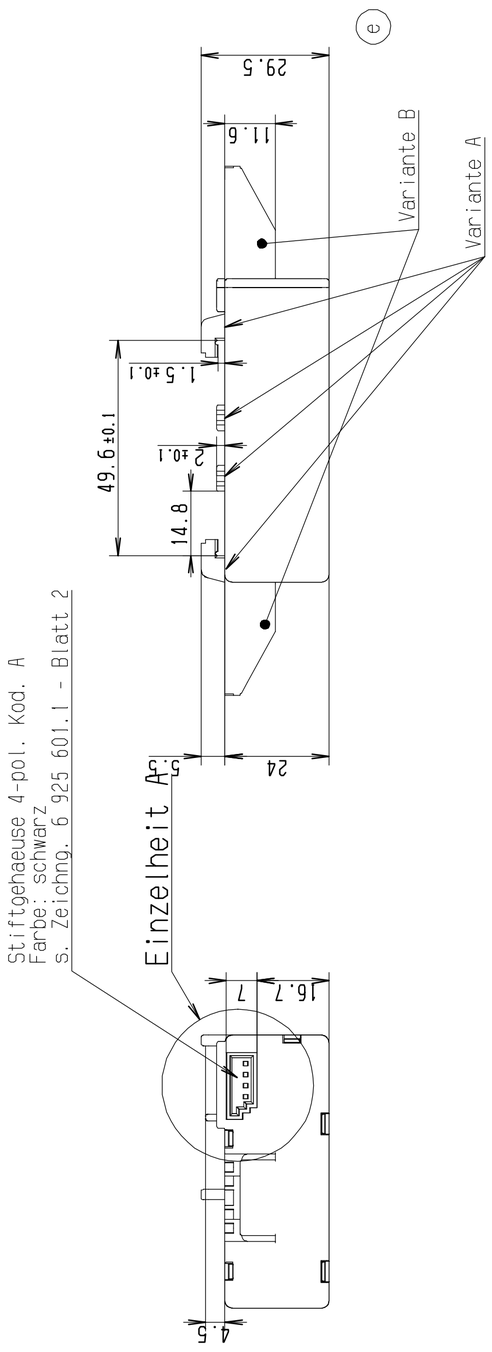

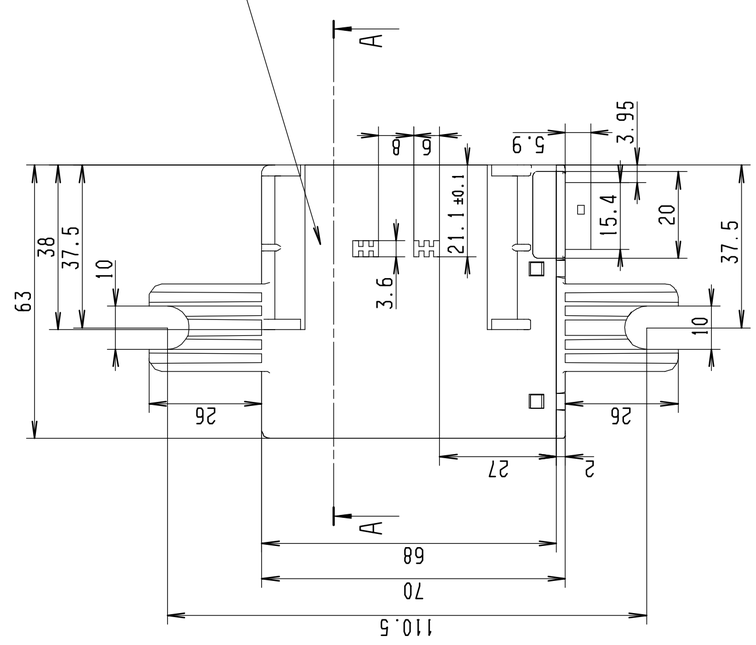

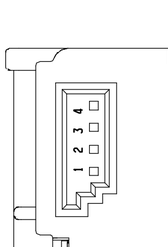

EINZELHEIT A
M 2:1

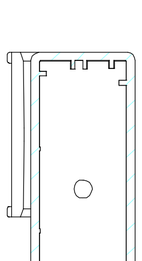

Schnitt A-A
M 1:1

Nr. / NO.	Teile-Nr. / PART-NO.	Fahrzeug / TYPE	Gehaeusevariante / HOUSING VARIANT	Reichweite (cm) / RANGE (cm)	HW / HW	FSV / FSV	Gewicht (g) / WEIGHT (g)	Bemerkung / NOTE
3	65.75-6 933 209.9	E46/C	B	85	002	001	64±0.5	E46 hinten
2	65.75-6 933 208.9	E46/C	A	80	002	001	64±0.5	E46 vorne
1	65.75-6 917 557.9	E85,E36/7,E52	A	74	002	001	64±0.5	-

DATE	REV	REVISION RECORD	AUTHORITY	DR	OK
11.10.02	001	Creation		MM	LR

DRAWN BY M MAGUIRE DATE 11.10.02
CHECKED BY L. ROCHFORD DATE 11.10.02
TITLE LP - MDD - SENSOR - A
DRAWING NUMBER 552887 REV. B
SIZE 2
SCALE 2:1/1:1 SHEET 1 of 1
BMW Nr. 6 933 207

DO NOT SCALE
GENERAL TOLERANCE
0.1 mm Unless Otherwise Specified
Unless Otherwise Specified
DEPARTMENT RT
RELEASE STATUS
METRIC

THIS DRAWING, AND IT'S INHERANT DESIGN CONCEPTS, ARE THE PROPERTY OF CEL AND AS SUCH MAY NOT BE COPIED, REPRODUCED, OR GIVEN TO THIRD PARTIES WITHOUT THE WRITTEN CONSENT OF CEL.

Fehlende Masse und Angaben sind dem CAD-Datensatz zu entnehmen.
FOR MISSING DIMENSIONS AND SPECIFICATIONS, SEE CAD DATA SET.

100% funktionsgeprueft 100% OPERATIONAL TESTED

Einzelheiten der Ausfuehrung bleiben dem Hersteller ueberlassen.
DETAILS OF THE FINISH ARE LEFT TO MANUFACTURER'S OPTION.

Die Teilekennzeichnung erfolgt nach BMW GS 91001 bis GS 91004
MARKING OF PARTS ACCORDING TO BMW GS 91001 TO GS 91004

Massgebend ist der deutsche Text.
ONLY THE GERMAN LANGUAGE VERSION OF THIS TEXT SHALL BE BINDING.