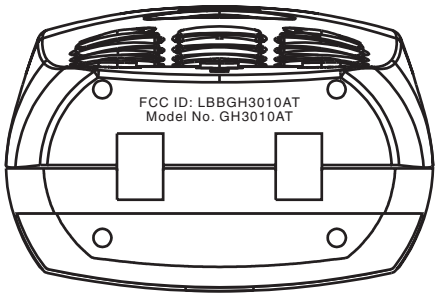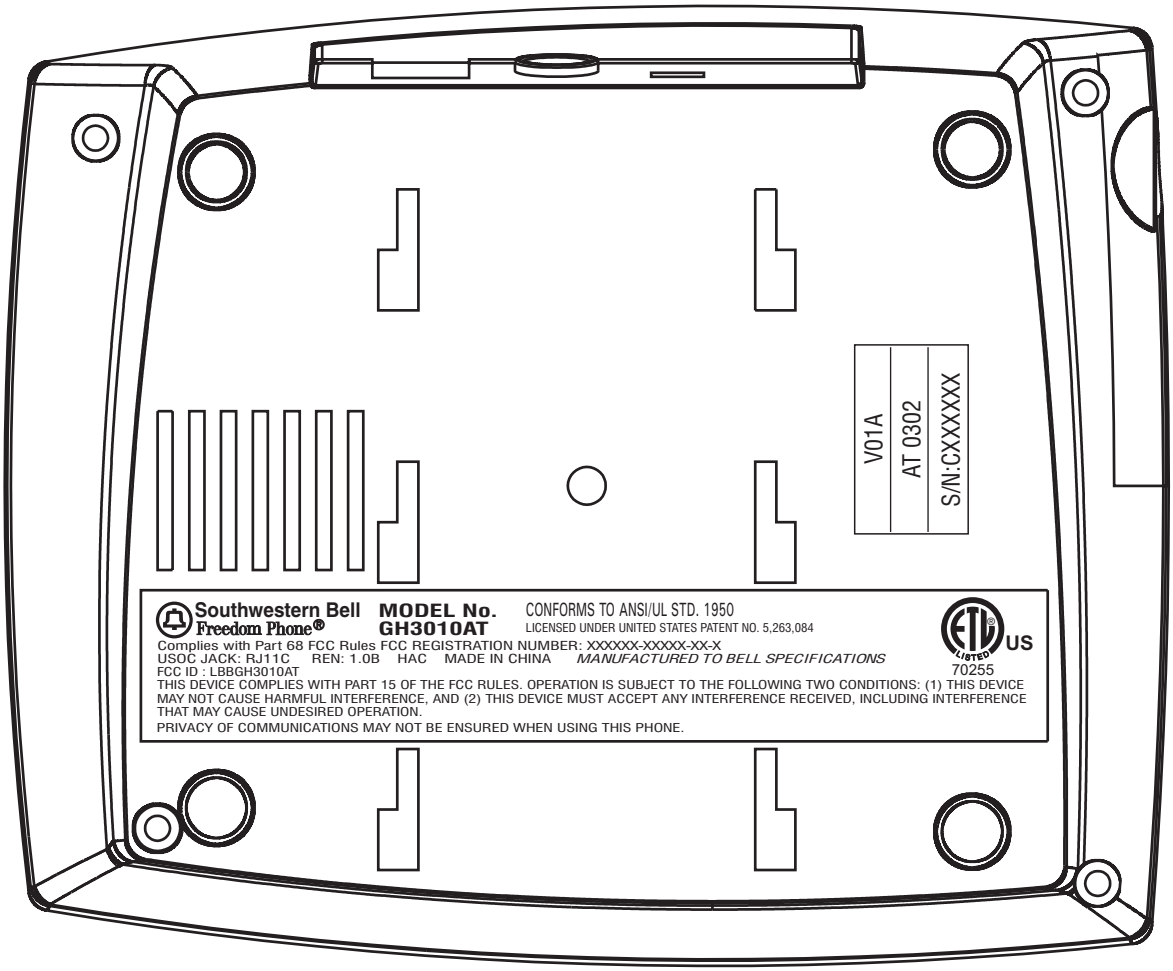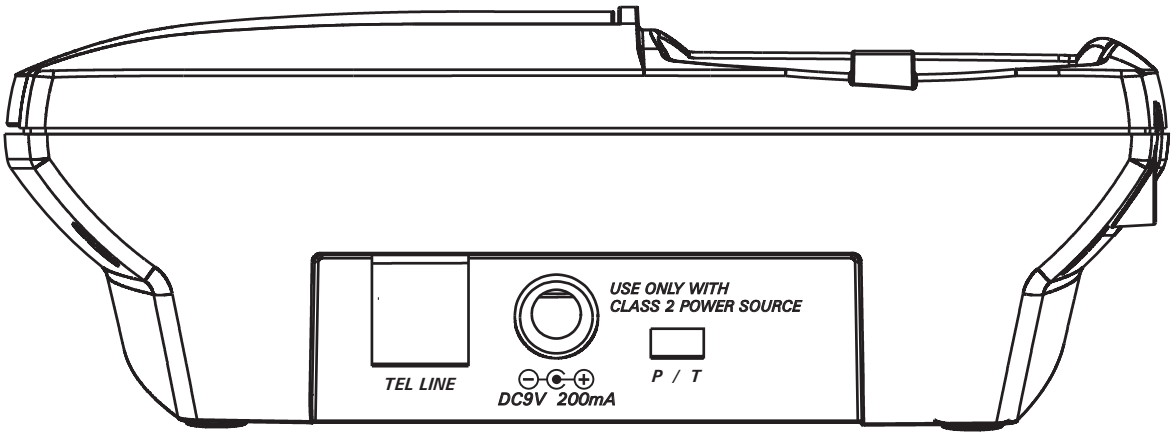GH3010
02/01/2002