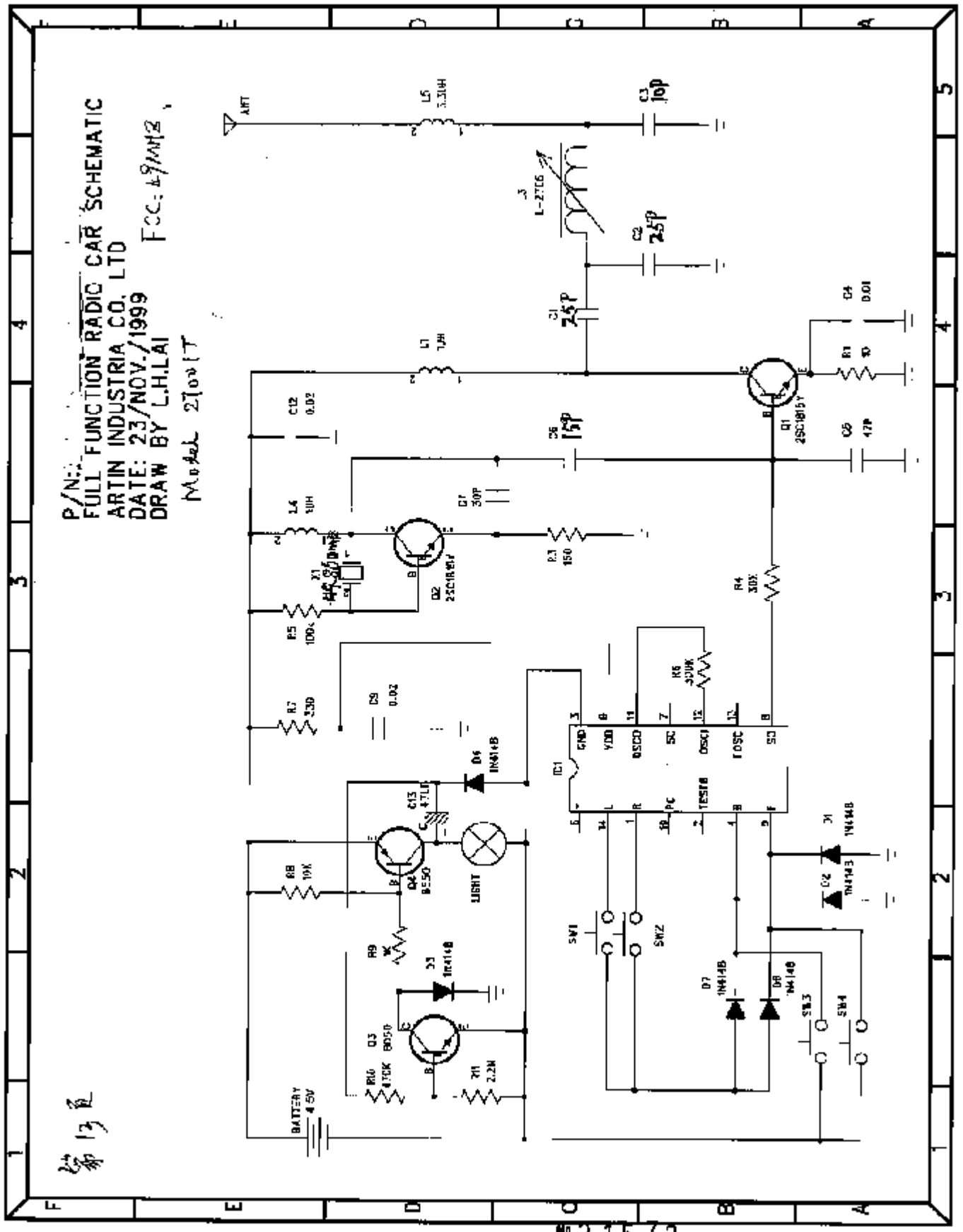

№21572

11 JAN 2000