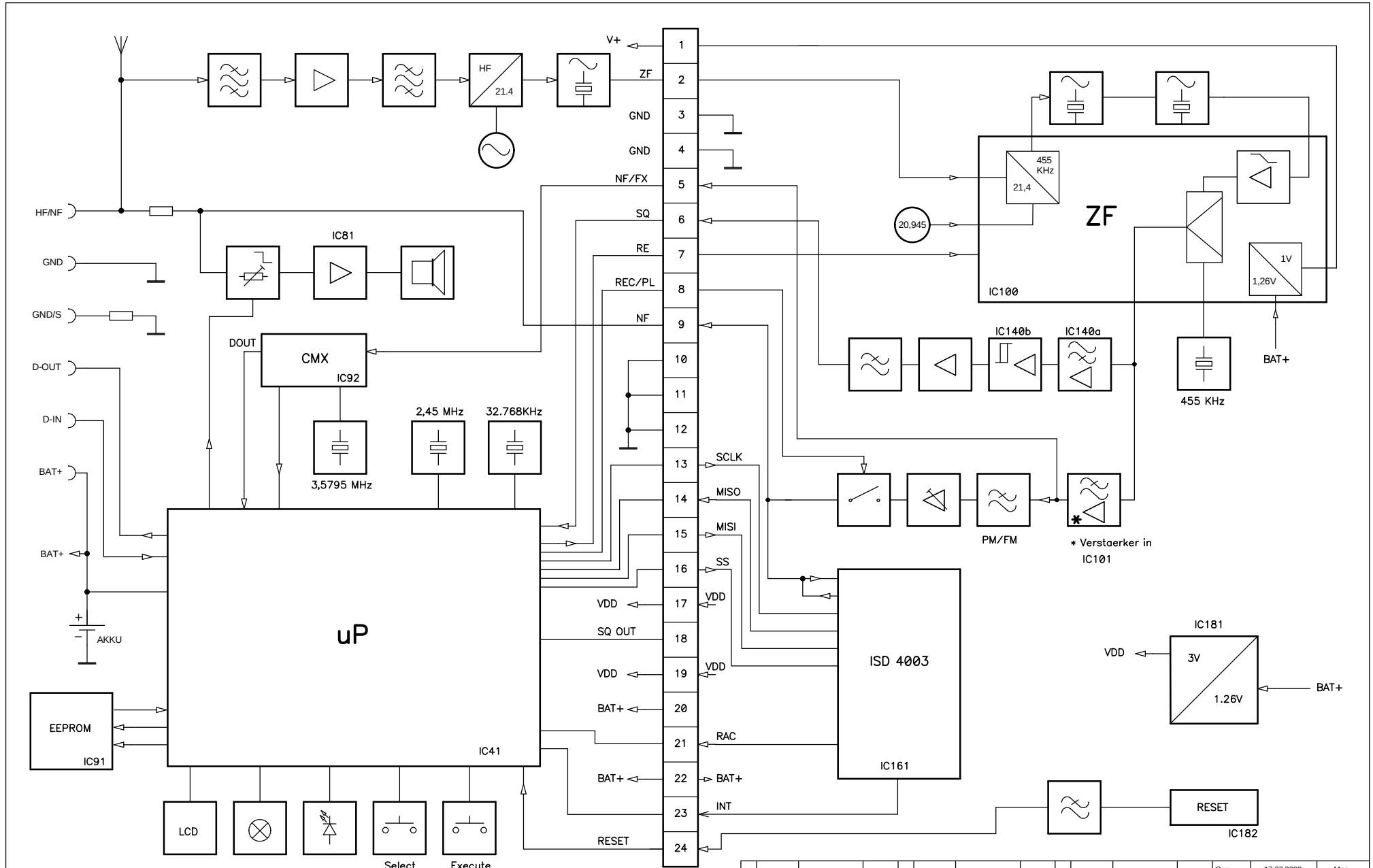


| | | | | | | | | | | | | Gez. | 17.07.2003 | Mso |
|---|---|---|---|---|---|---|---|---|---|---|---|---|---|---|
| | | | | | | | | | | | | Freig. | | |
| Ae | Ae-Nr. | Datum | Vis. | Ae | Ae-Nr. | Datum | Vis. | Ae | Ae-Nr. | Datum | Vis. | | Datum | Visum |

SWISSPHONE

All rights reserved. No part of this publication may be reproduced without our written permission.

Jede unerlaubte Verwendung dieses Dokumentes wird gerichtlich verfolgt.

Massstab: %

Seite: 1/1

# RE529 BLOCK SCHEMA

0283.2051.A0