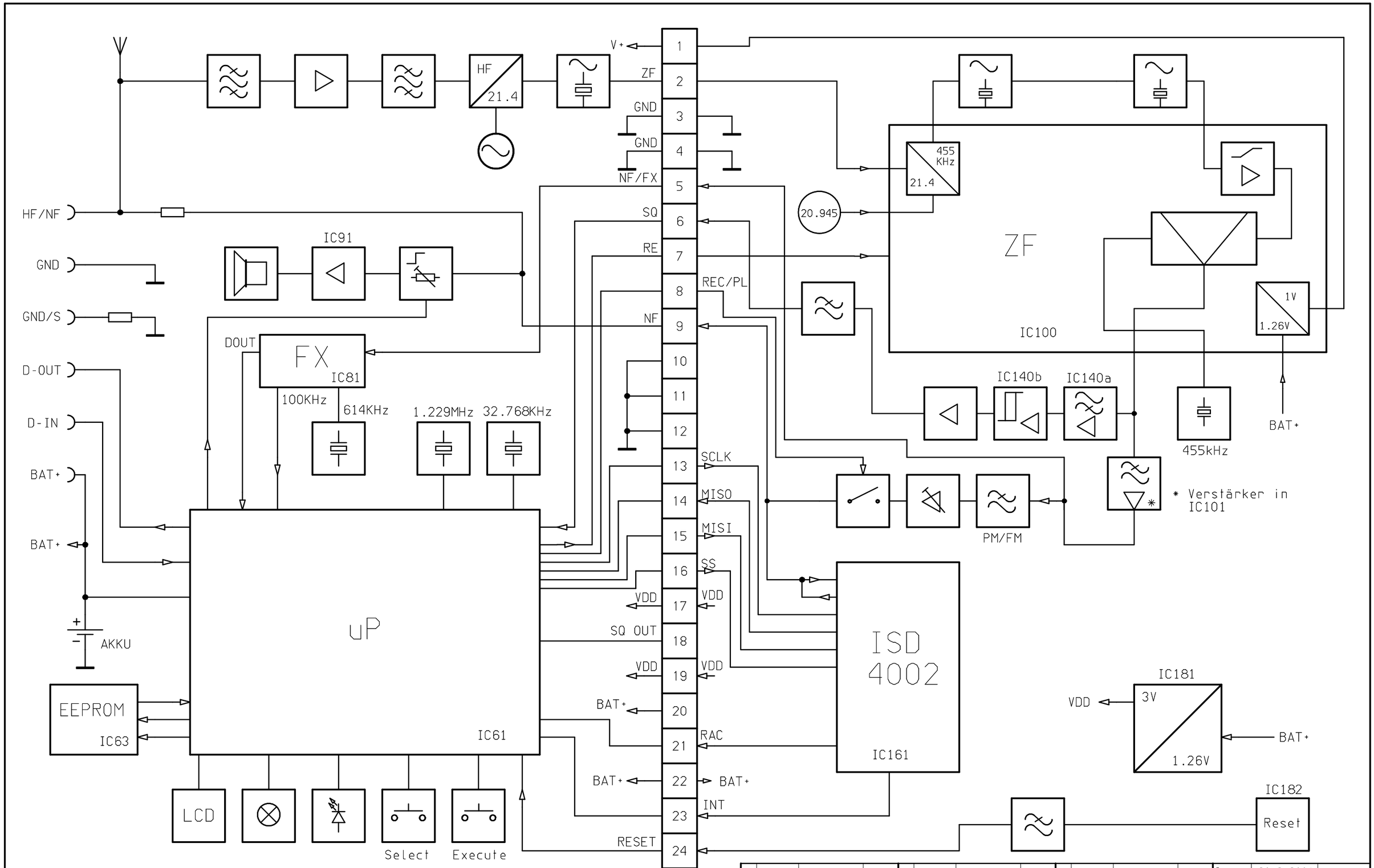

												Gez.	20.2.2001	as	
								a		27.1.2003	as	Freig.	20.2.2001		
Ae	Ae-Nr.	Datum	Vis.	Ae	Ae-Nr.	Datum	Vis.	Ae	Ae-Nr.	Datum	Vis.		Datum	Visum	

SWISSPHONE

All rights reserved. No part of this publication may reproduced without our written permission.

Jede unerlaubte Verwendung dieses Dokumentes wird gerichtlich verfolgt.

Massstab %

Seite 1/1

RE429NT+VHF/UHF

0217.2051.A0

/WORK/SCHEMA/0217.2051.A0-SEITE1