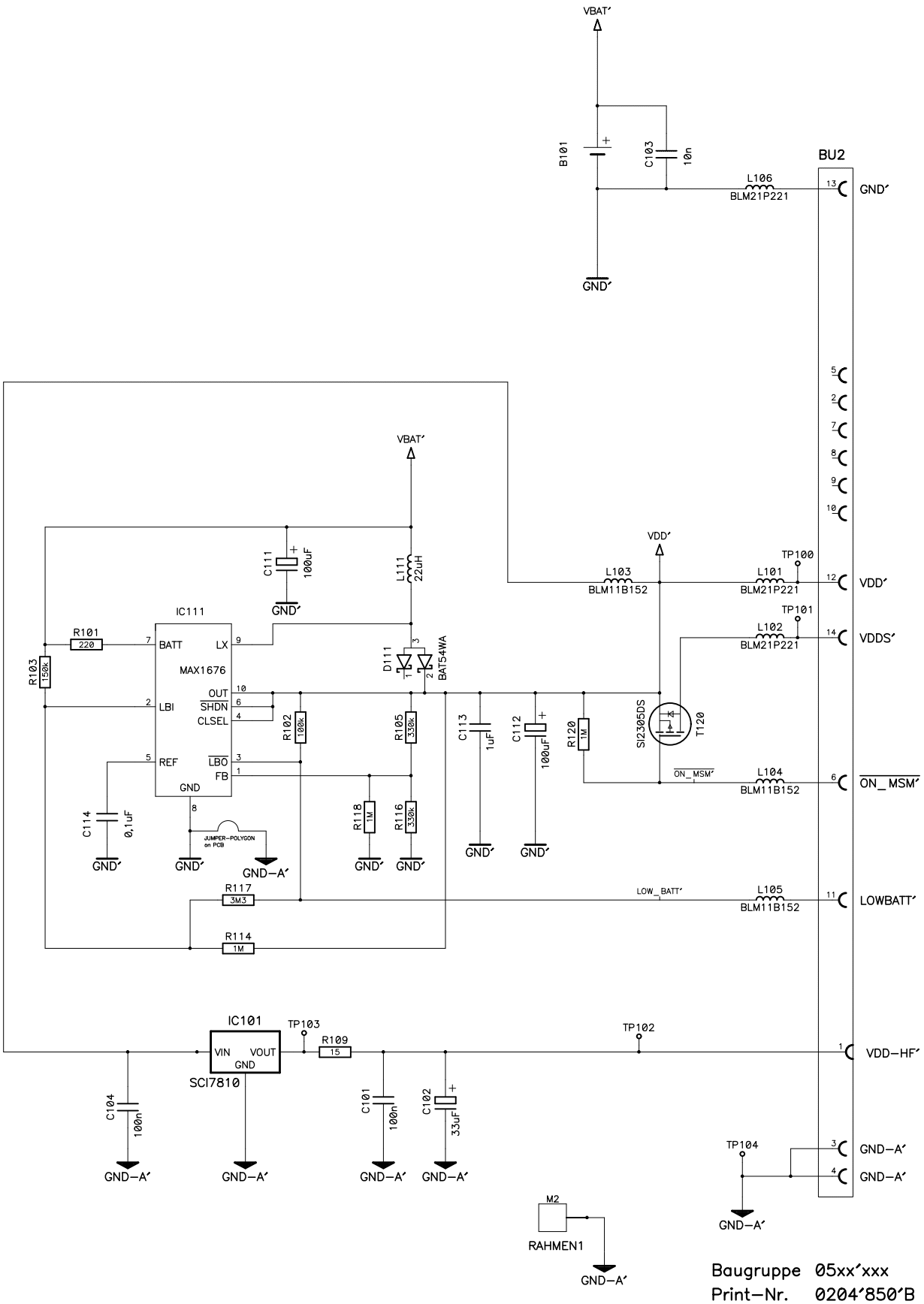

Baugruppe 05xx'xxx
Print-Nr. 0204'850'B

								Gez.	02.10.2000	MS
								Freig.	03.10.2000	OW
Ae	Ae-Nr.	Datum	Vis.	Ae	Ae-Nr.	Datum	Vis.		Datum	Vis.

SWISSPHONE

Jede unerlaubte Verwendung dieses Dokumentes wird gerichtlich verfolgt.
All rights reserved. No part of this publication may reproduced without our written permission.

Massstab | Blatt-Nr. 1/1

DV500 Subprint

0227.2161.B0