DIALOC
ID TECHNOLOGY

Galvanistraat 24
Postbus 311
3840 AH Harderwijk
The Netherlands
Telephone +31 (341) 42 09 40
Fax +31 (341) 42 50 33

ENCLOSURE 4

FCC ID: KX2RFDSP001

schematics and lay-outs of receiver PCB and DR7162 module.
(including block diagram)

DIALOC ID TECHNOLOGY
Galvanistraat 24
3846 AT HARDERWIJK
The Netherlands
Tel. 0341 - 420940

Rabobank Harderwijk 35 42 98 623
K.v.K. Harderwijk 080.20453

Voor zover niet anders overeengekomen gelden
voor onze aanbiedingen en transakties
de algemene voorwaarden gedeponeerd
bij de Kamer van Koophandel in Harderwijk.

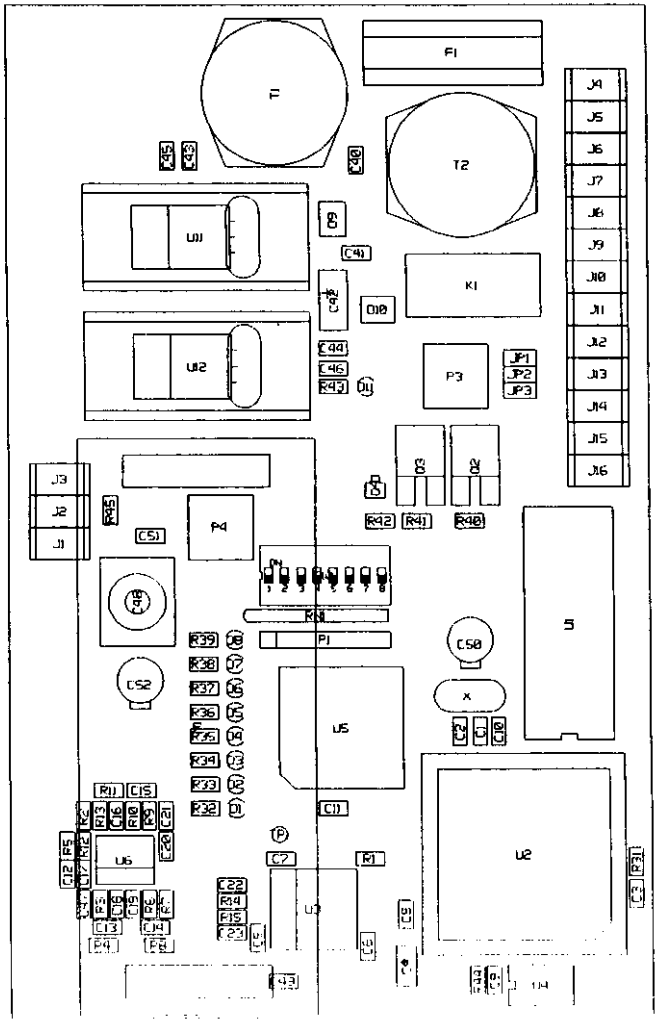
J3
J2
J1
R45
C51
C48
C52
P4
R39
R38
R37
R36
R35
R34
R33
R32
R11
C15
R13
C16
R10
R3
C21
R5
R12
C12
R7
R2
C20
U6
R8
C13
R9
C19
R6
R1
C14
P4
P6
U1
U2
C45
C43
C40
D9
C41
C42
D10
C44
C46
R49
D4
F
F1
T2
K1
P3
JP1
JP2
JP3
J4
J5
J6
J7
J8
J9
J10
J11
J12
J13
J14
J15
J16
Q3
Q2
D5
R42
R41
R40
R44
P1
U5
C11
C7
R1
U3
C22
R14
R15
R23
C5
C3
C9
C8
C50
X
C2
C1
C10
S
U2
C3
R31
U4

Dalroc DSP Receiver V1.1

Dialoc DSP Receiver V1.1

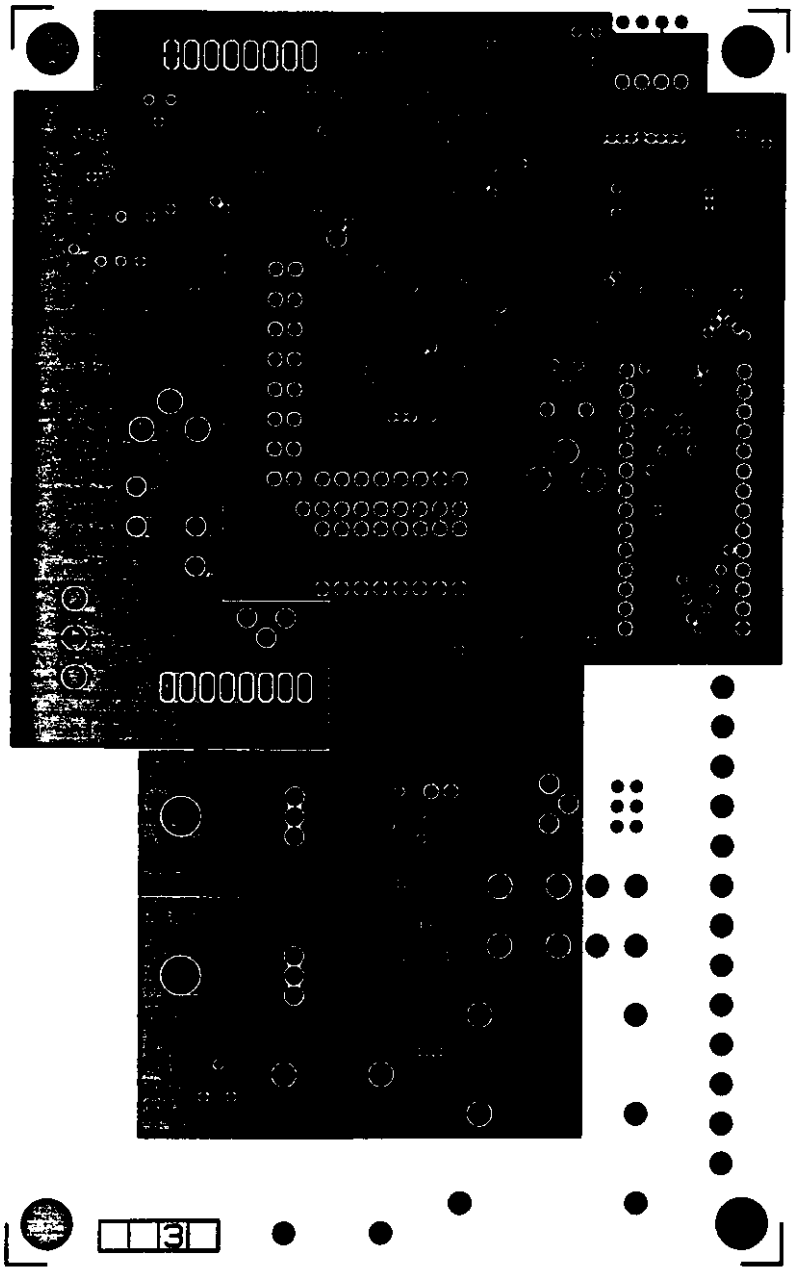

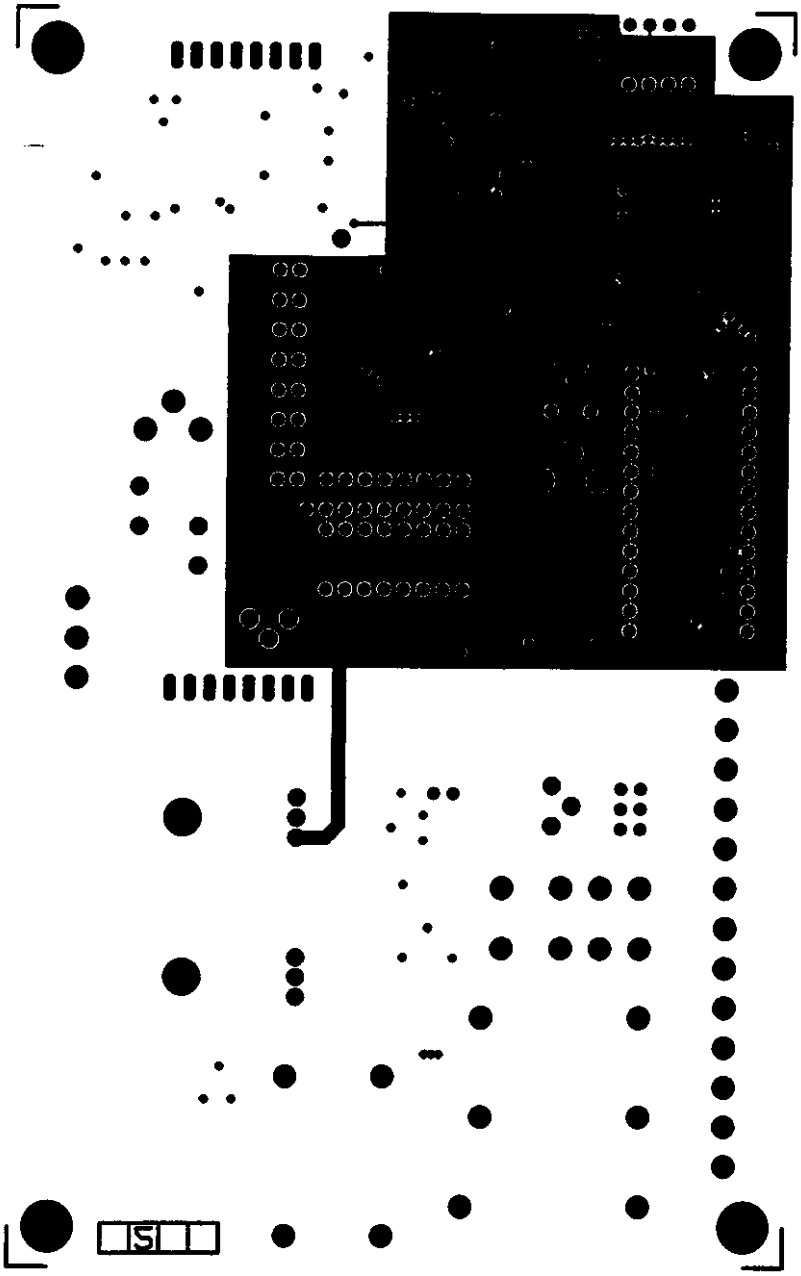

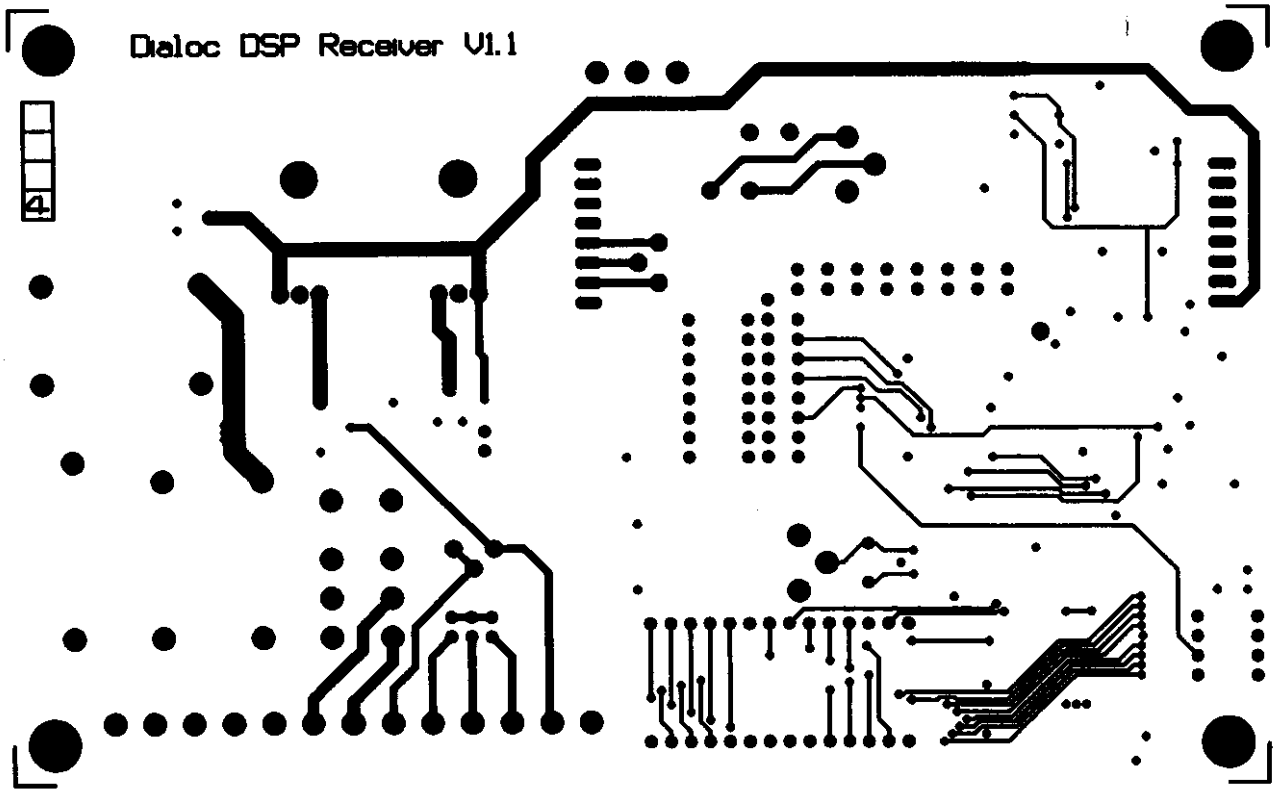
Dialoc DSP Receiver V1.1

DIALOC IDENTIFICATION TECHNOLOGY R&D	**Titel:** SCHEMA'S	Datum: 18-02-98 Alleen voor intern gebruik

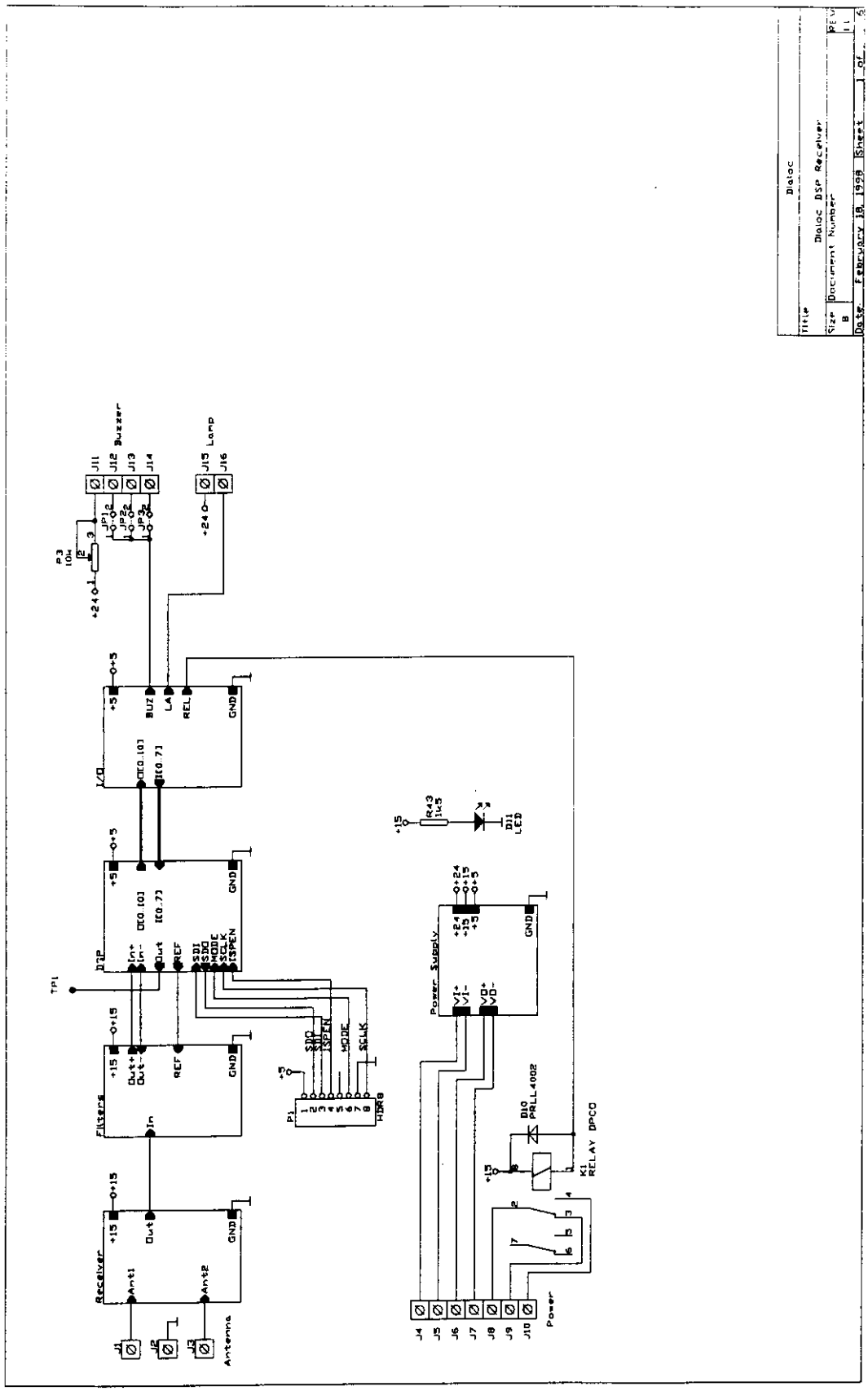

Status: tijd	Opgesteld door : D.J Hogendorf	Doc.nr.: 110 Rev.: 0
Houders:	Omschrijving : RF DSP receiver	Proj.nr.: 98103110

DIALOC ID TECHNOLOGY R&D	**Titel:** SCHEMA'S	Datum: 18-02-98 Alleen voor intern gebruik

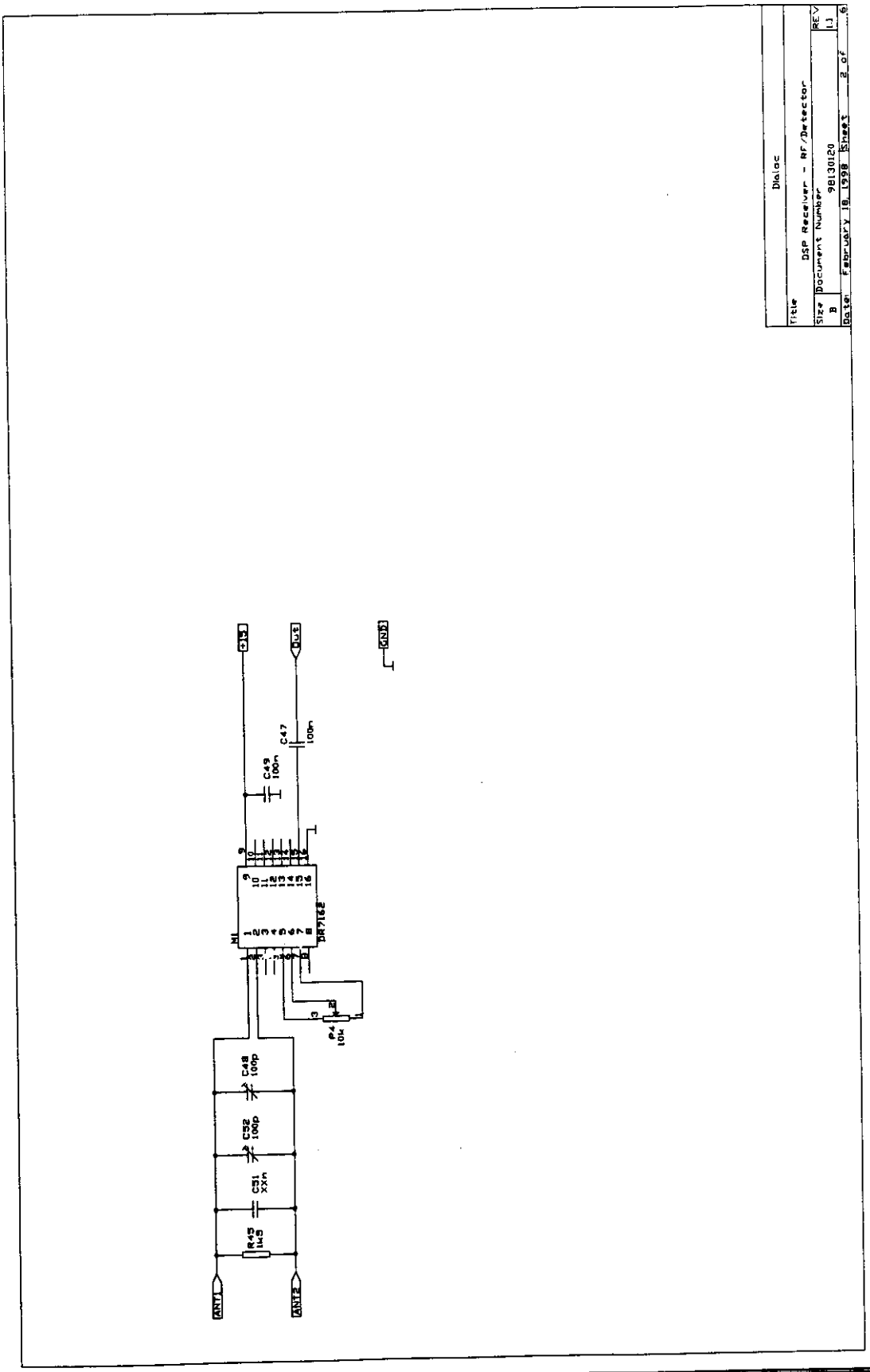

Status: tijd	Opgesteld door : D.J Hogendorf	Doc.nr.: 110 Rev.: 0
Houders:	Omschrijving : RF DSP receiver	Proj.nr.: 98103110

DIALOC ID TECHNOLOGY R&D	**Titel:** SCHEMA'S	Datum: 18-02-98
		Alleen voor intern gebruik

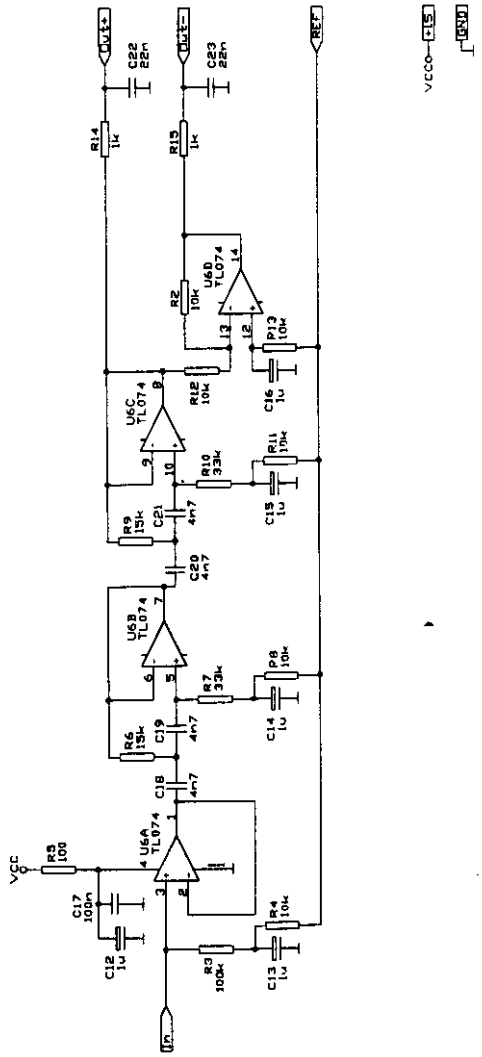

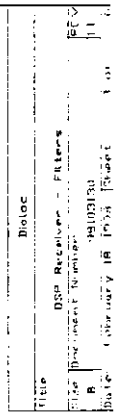

Status: tijd	Opgesteld door : D.J Hogendorf	Doc.nr.: 110 Rev.: 0
Houders:	Omschrijving : RF DSP receiver	Proj.nr.: 98103110

DIALOC ID TECHNOLOGY R&D	**Titel:** SCHEMA'S	Datum: 18-02-98
		Alleen voor intern gebruik

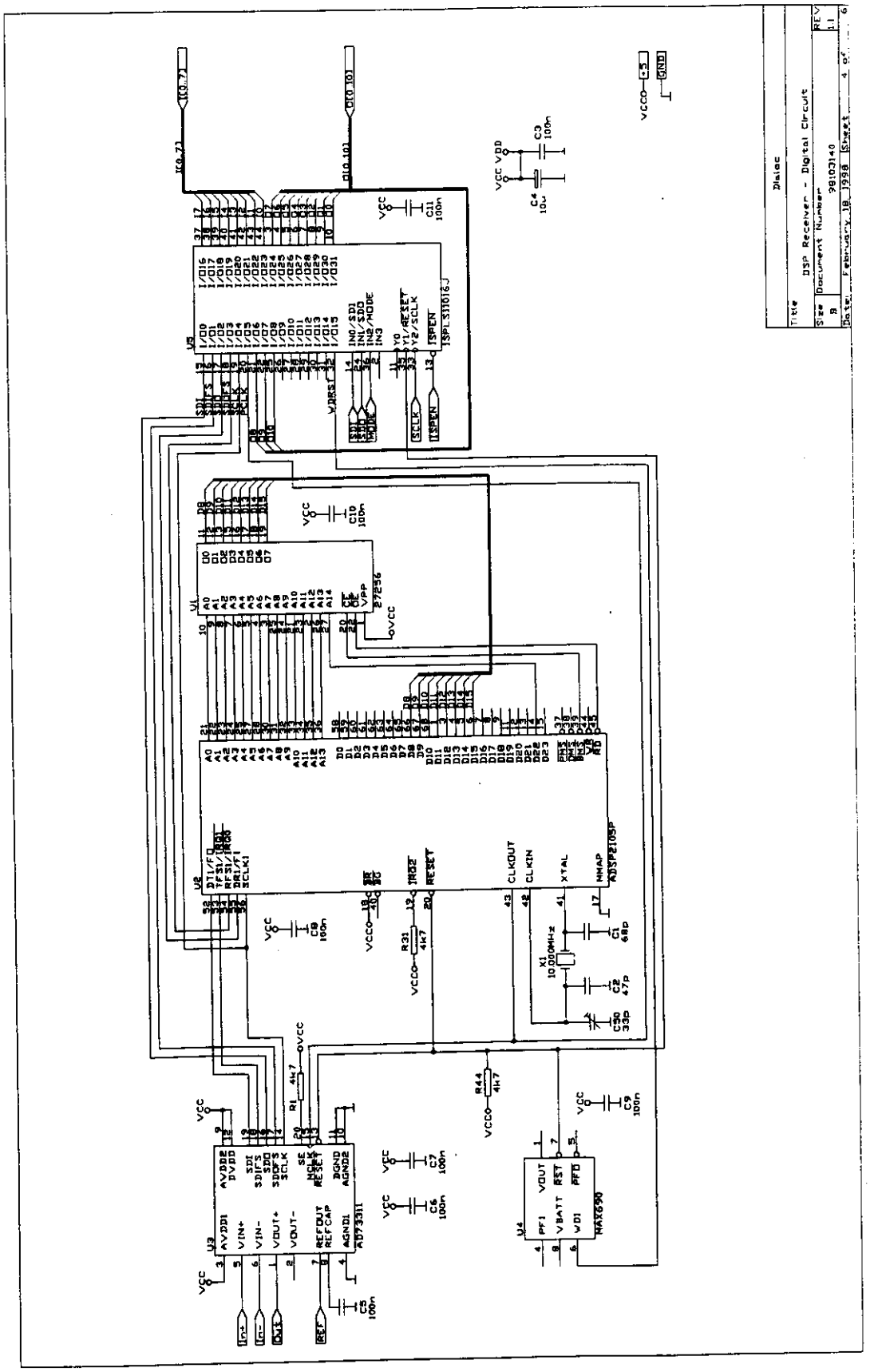

Status: tijd	Opgesteld door : D.J Hogendorf	Doc.nr.: 110 Rev.: 0
Houders:	Omschrijving : RF DSP receiver	Proj.nr.: 98103110

DIALOC IP TECHNOLOGY R&D	**Titel:** SCHEMA'S	Datum: 18-02-98
		Alleen voor intern gebruik

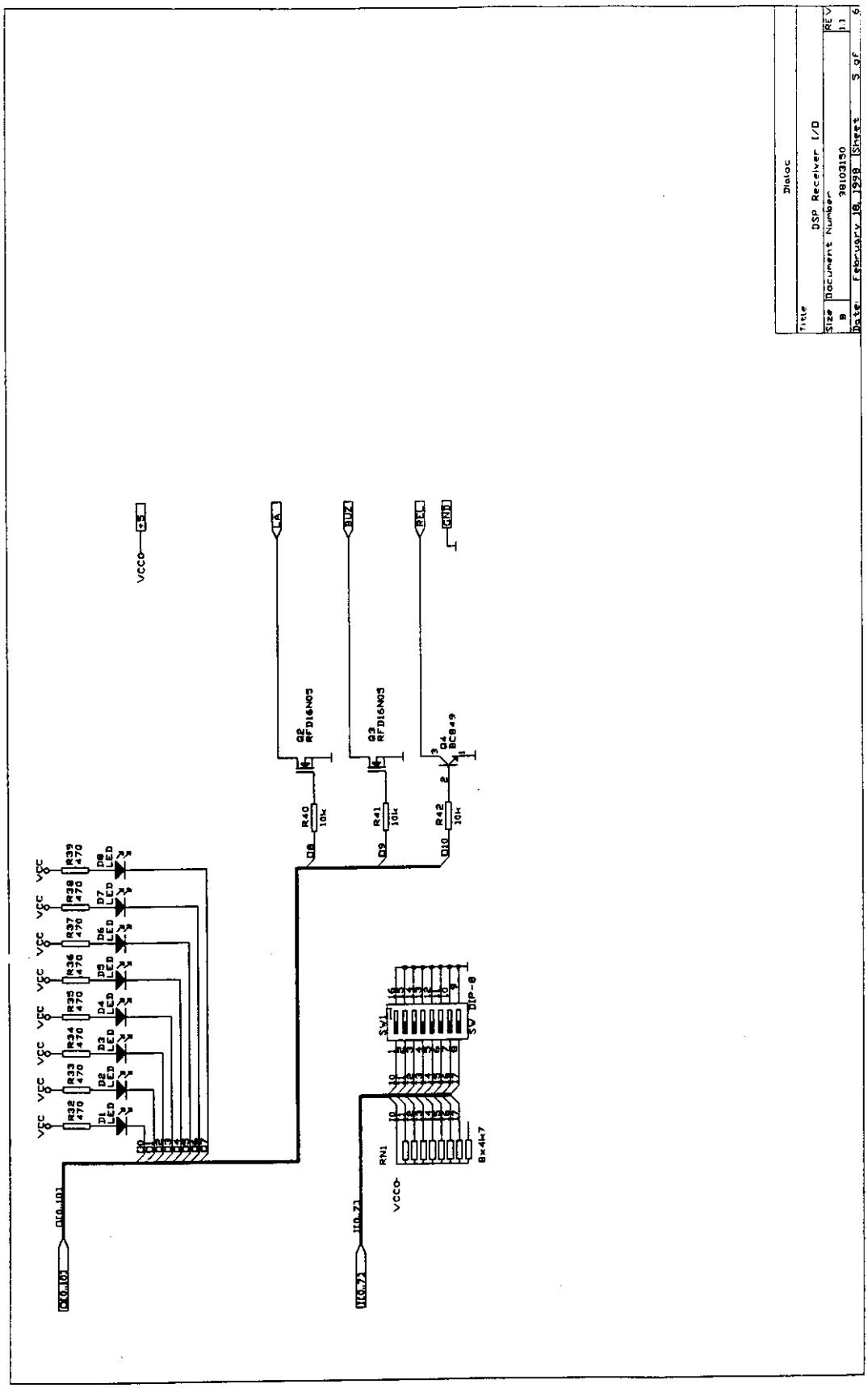

Status: tijd	Opgesteld door : D.J Hogendorf	Doc.nr.: 110 Rev.: 0
Houders:	Omschrijving : RF DSP receiver	Proj.nr.: 98103110

DIALOC ID TECHNOLOGY R&D	**Titel:** SCHEMA'S	Datum: 18-02-98
		Alleen voor intern gebruik

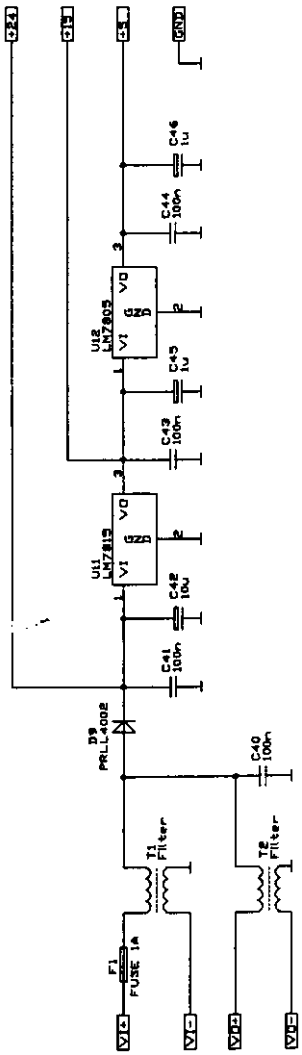

Dialoc

Title DSP Receiver - Power Supply

Size B Document Number 98103160 REV 1.1

Date February 18, 1998 Sheet 6 of 6

Status: tijd	Opgesteld door : D.J Hogendorf	Doc.nr.: 110 Rev.: 0
Houders: -R&D	Omschrijving : RF DSP receiver	Proj.nr.: 98103110

DIALOC ID TECHNOLOGY R&D	**Titel:** SCHEMA	Datum: 24-2-98 Alleen voor intern gebruik

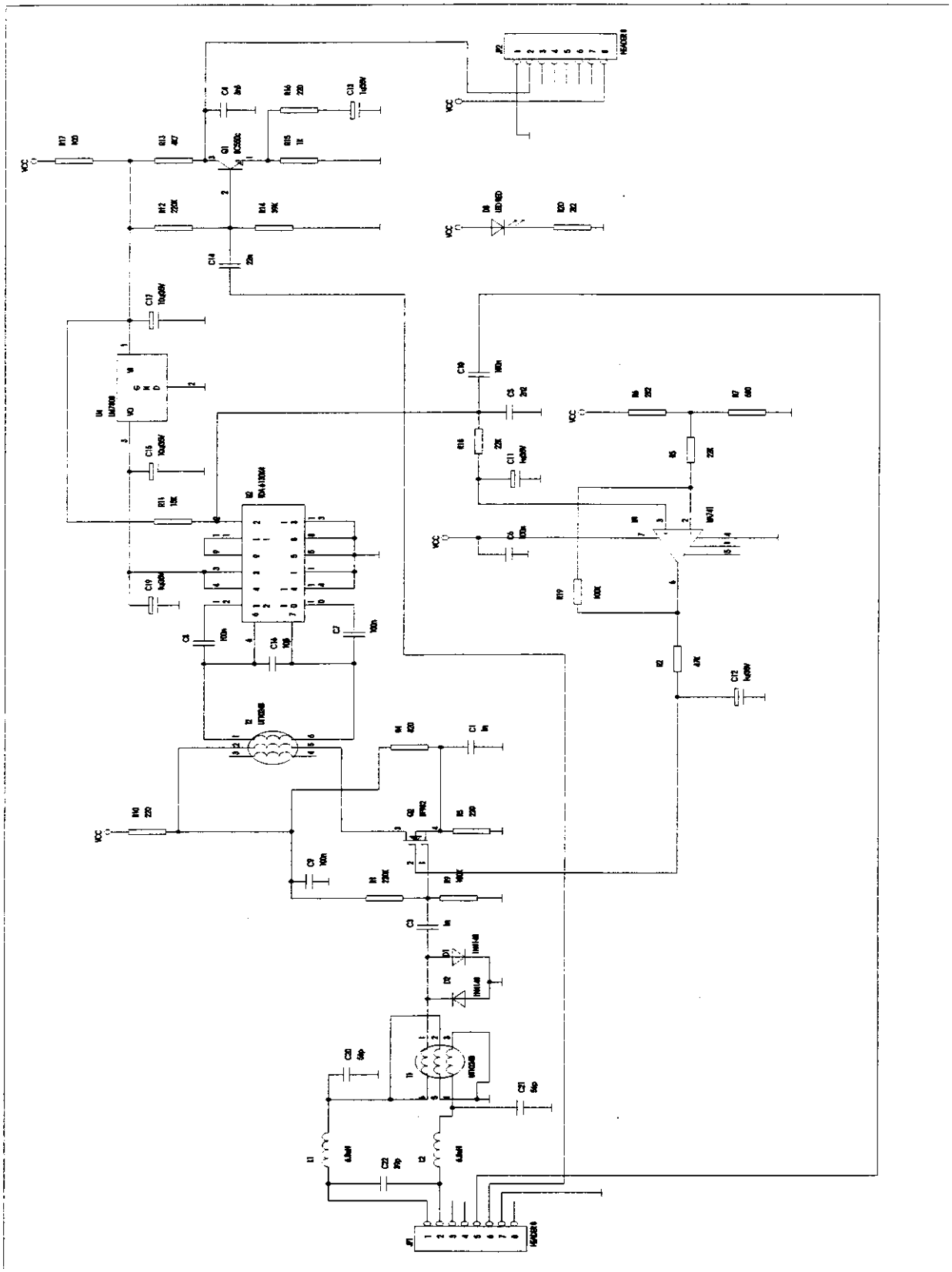

Status:	Opgesteld door : E.G. Pölkerman	Doc.nr.: 110 Rev.: 0
Houders: -R&D -Archief	Omschrijving : DR7162 Nummer : 31307162	Proj.nr.: 93117211 Bladnr.: 1 van 1

DIALOC ID TECHNOLOGY R&D	**Titel:** LAYOUT	Datum: 24-2-98 Alleen voor intern gebruik

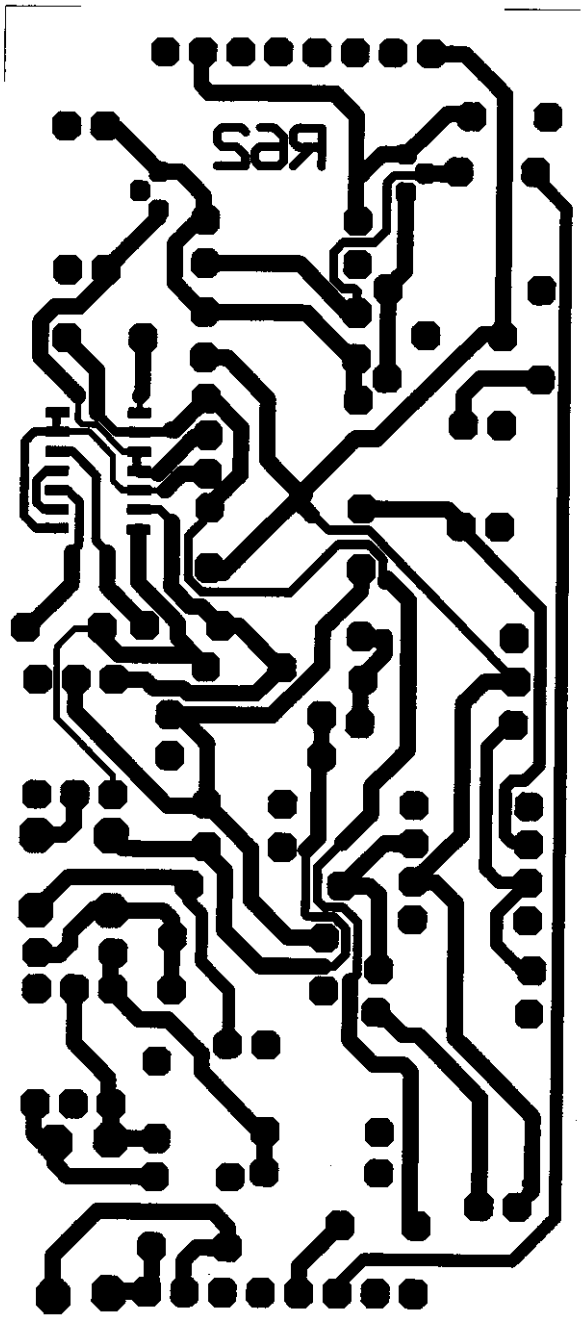

Status:	Opgesteld door: E.G. Pölkerman	Doc.nr.: 120 Rev.: 0
Houders: -R&D -Archief	Omschrijving : DR7162 Nummer : 31307162	Proj.nr.: 93117211 Bladnr.: 1 van 3

DIALOC ID TECHNOLOGY R&D	**Titel:** LAYOUT	Datum: 24-2-98 Alleen voor intern gebruik

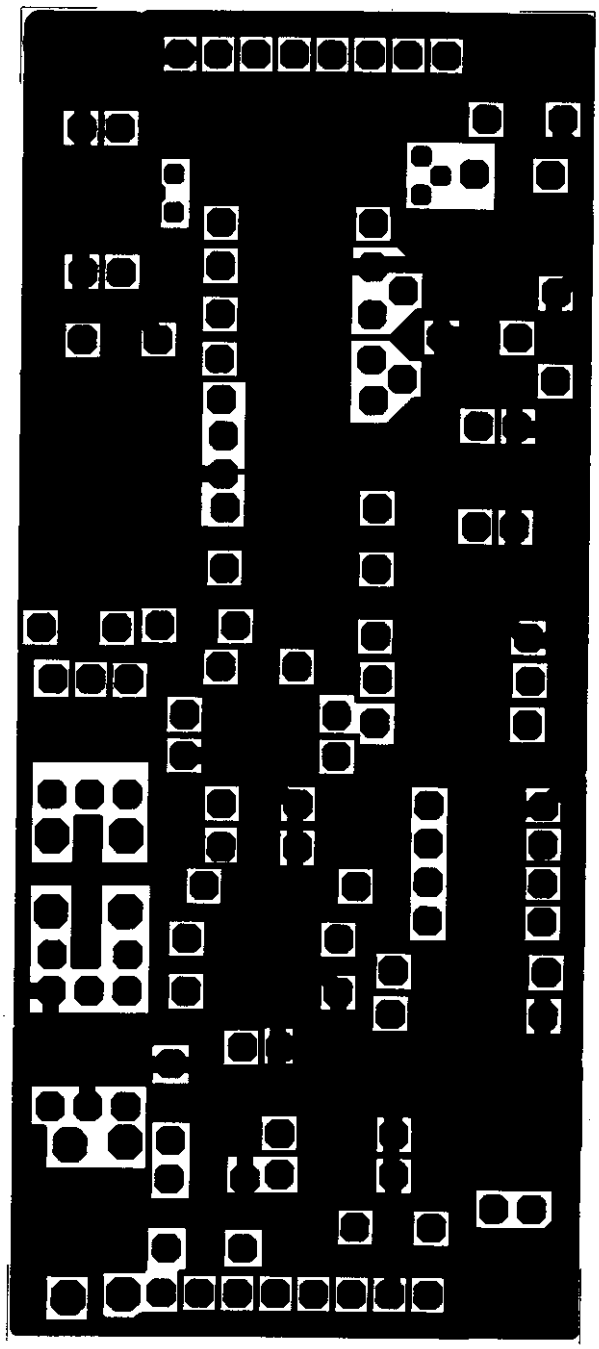

Status:	Opgesteld door : E.G. Pölkerman	Doc.nr.: 120 Rev.: 0
Houders: -R&D -Archief	Omschrijving : DR7162 Nummer : 31307162	Proj.nr.: 93117211 Bladnr.: 2 van 3

DIALOC ID TECHNOLOGY R&D	**Titel:** LAYOUT	Datum: 24-2-98
		Alleen voor intern gebruik

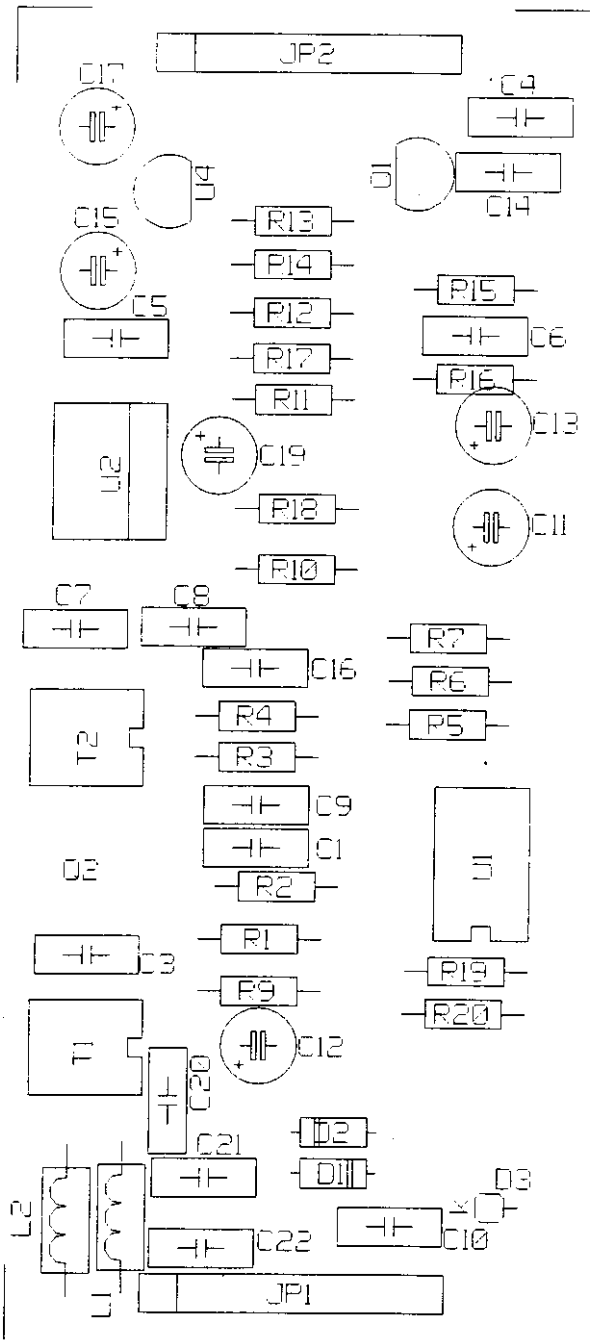

Status:	Opgesteld door: E.G. Pölkerman	Doc.nr.: 120 Rev.: 0
Houders: -R&D -Archief	Omschrijving : DR7162	Proj.nr.: 93117211
	Nummer : 31307162	

DIALOC
ID TECHNOLOGY
Galvanistraat 24
Postbus 311
3840 AH Harderwijk
The Netherlands
Telephone +31 (341) 42 09 40
Fax +31 (341) 42 50 33

ENCLOSURE 5

FCC ID: KX2RFDSP001

schematics and lay-outs of transmit PCB and DDS module
(including block diagram)

DIALOC ID TECHNOLOGY
Galvanistraat 24
3846 AT HARDERWIJK
The Netherlands
Tel 0341 - 420940

Rabobank Harderwijk 35 42 98 623
K.v.K. Harderwijk 080.20453
Voor zover niet anders overeengekomen gelden
voor onze aanbiedingen en transakties
de algemene voorwaarden gedeponeerd

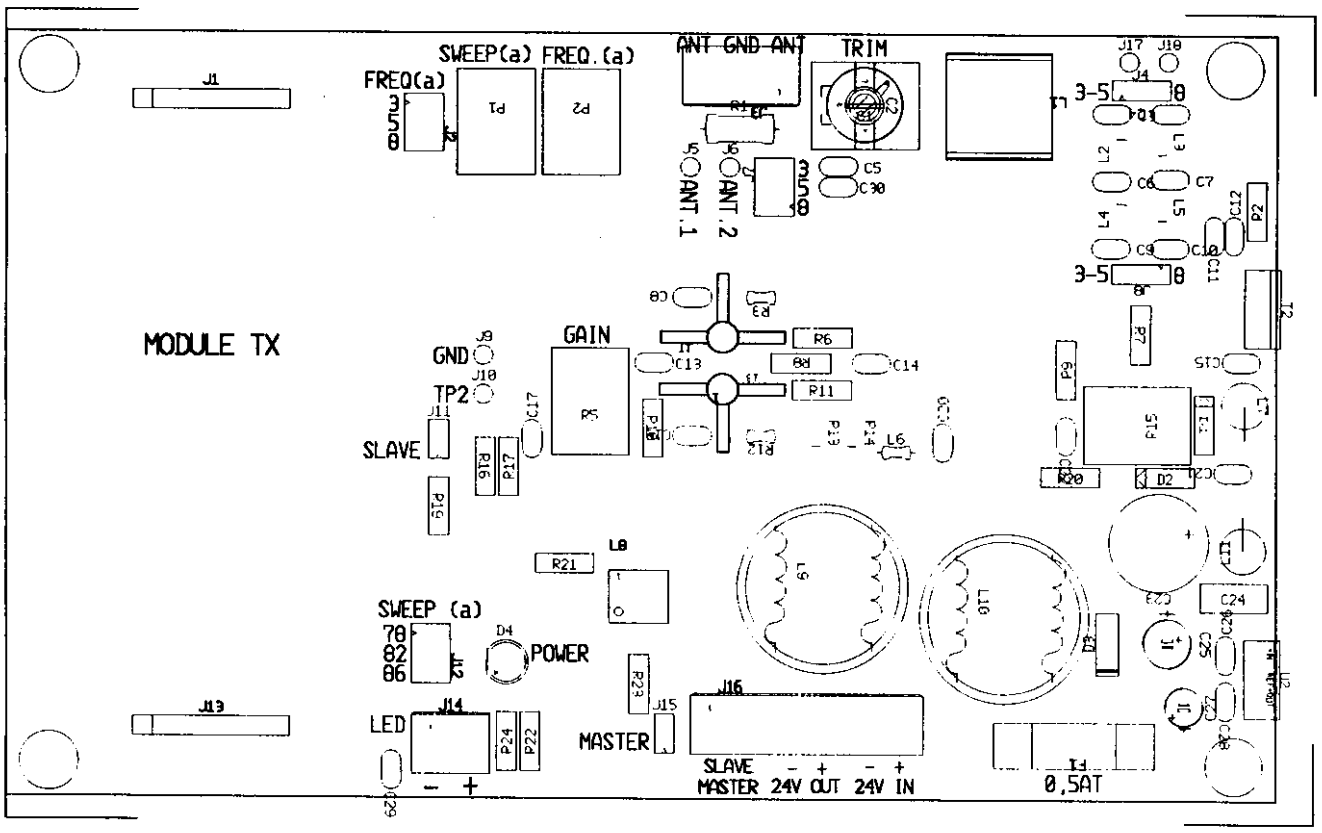

Patronix
Electronic Products

0610138P2, Silkscreen BESTEL (Oct 15, 1998) (11:46) (PCB) SCALE: 100%. ROTATED
Drill Ref Pnt: 0.000, 0.112 (inch)

Patronix
Electronic Products

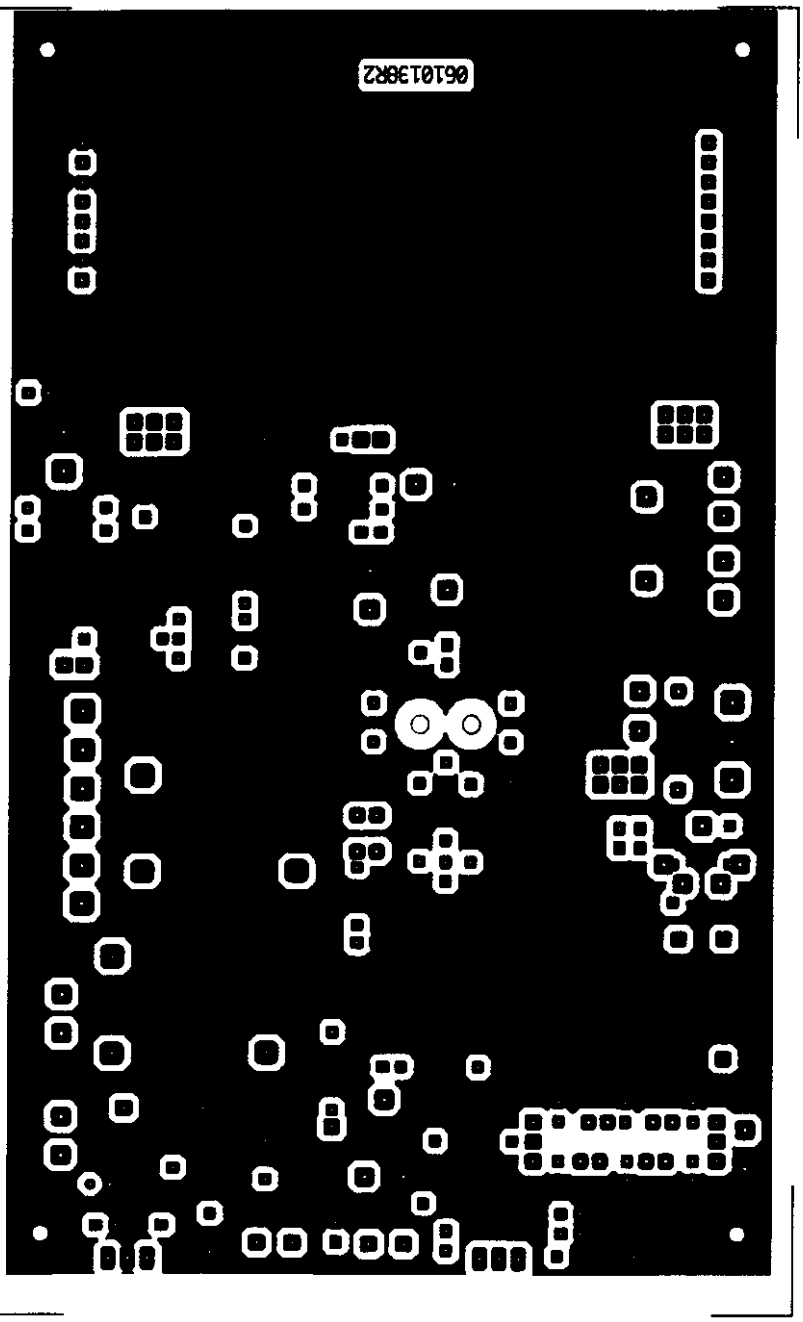

06101388R2 TOP BESTEL OCT 15, 1998 (11:40) (PCB) SCALE: 100% ROUTED
By: Fal Pos: 0.000, 0.000 Grid: 0.000

Patronix
Electronic Products

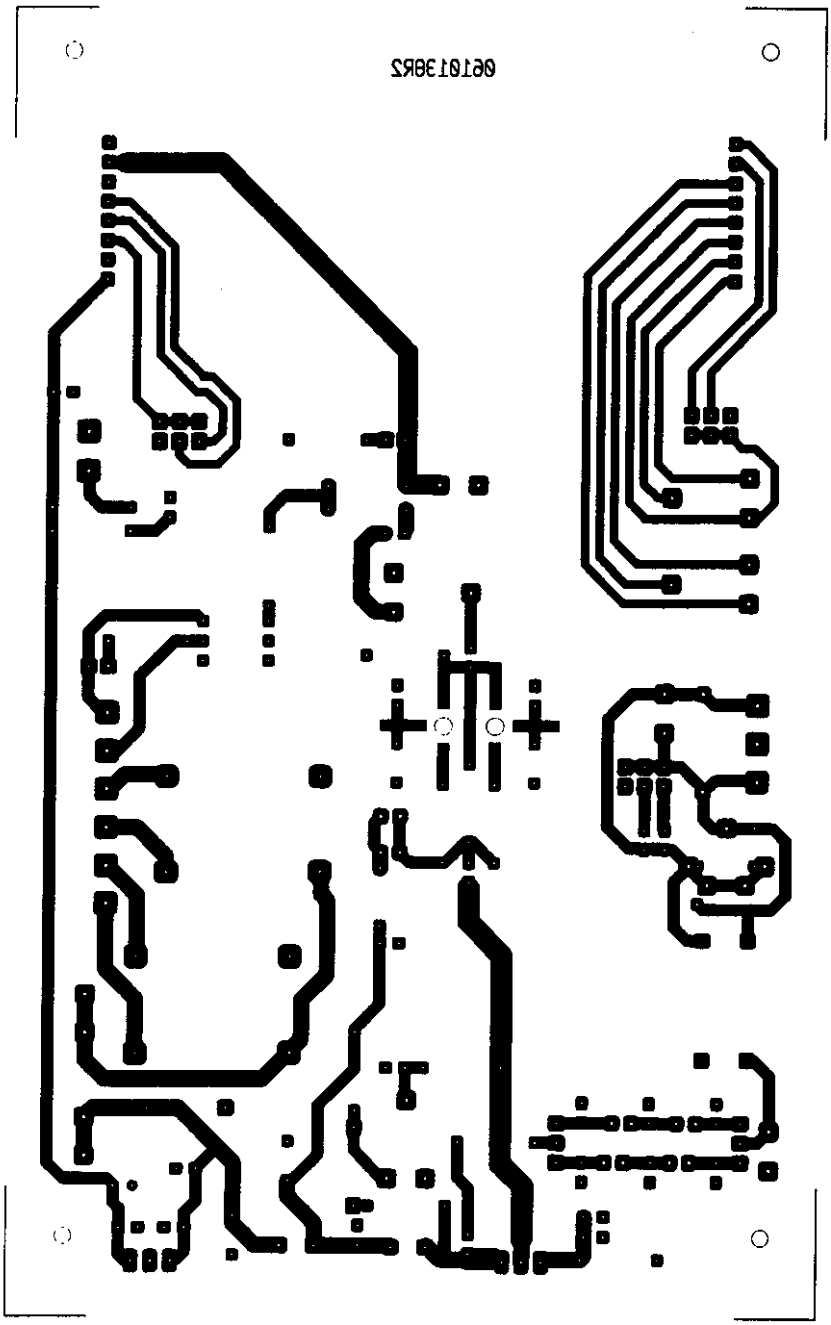

06101398Z, Bottom BESTEL (Oct. 15, 1968) (1:1.46) (PCB) SCALE: 100%, ROTATED
Drill Font: 0.000, 0.112 (inch)

Patronix
Electronic Products

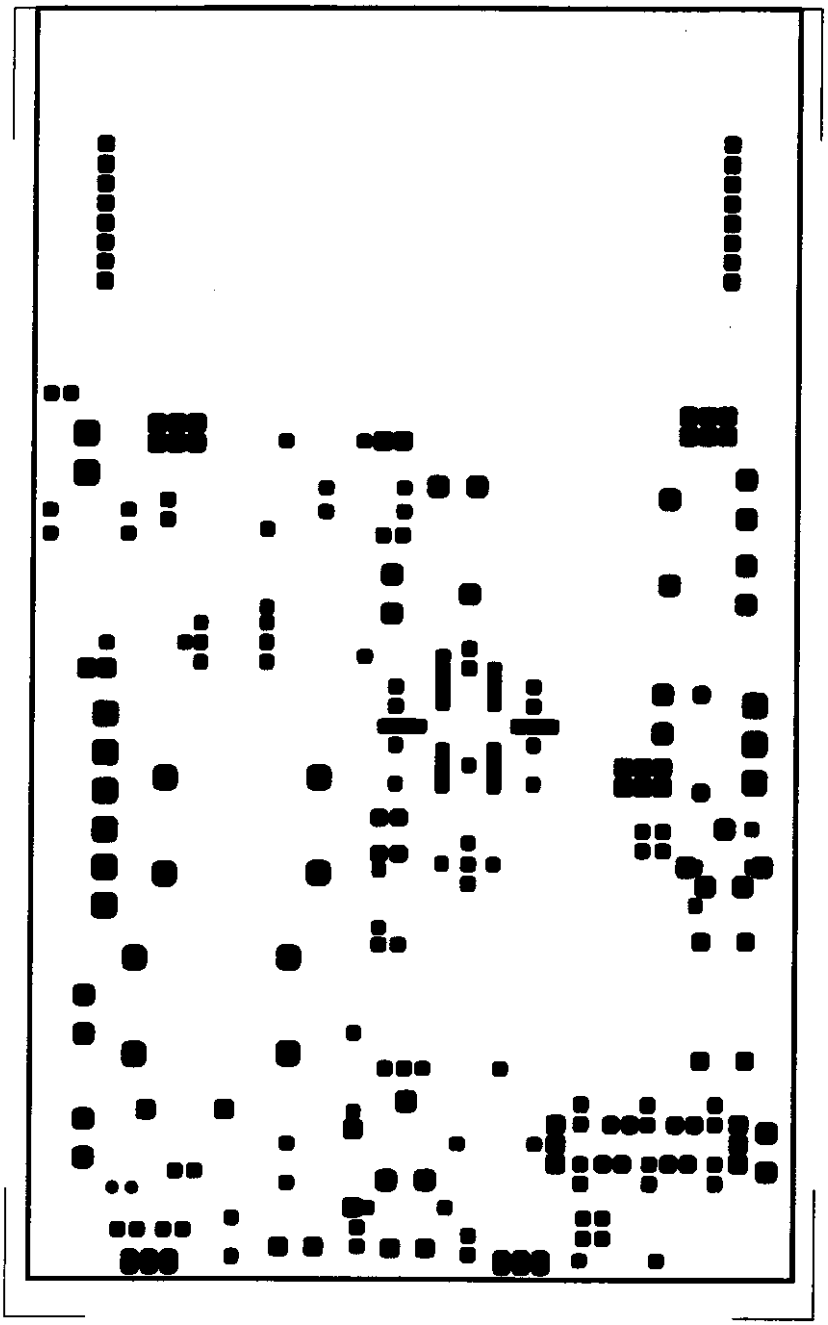

061013882, Inner2 & BOTTOM (Oct 15, 1998 11:46) (PCB) SCALE: 100%, BOTH-IFD
Inc Ref Pnt: 0.000, 0.112 Comp: 0.EPSIT

Blockdiagram RF-DSP transmitter

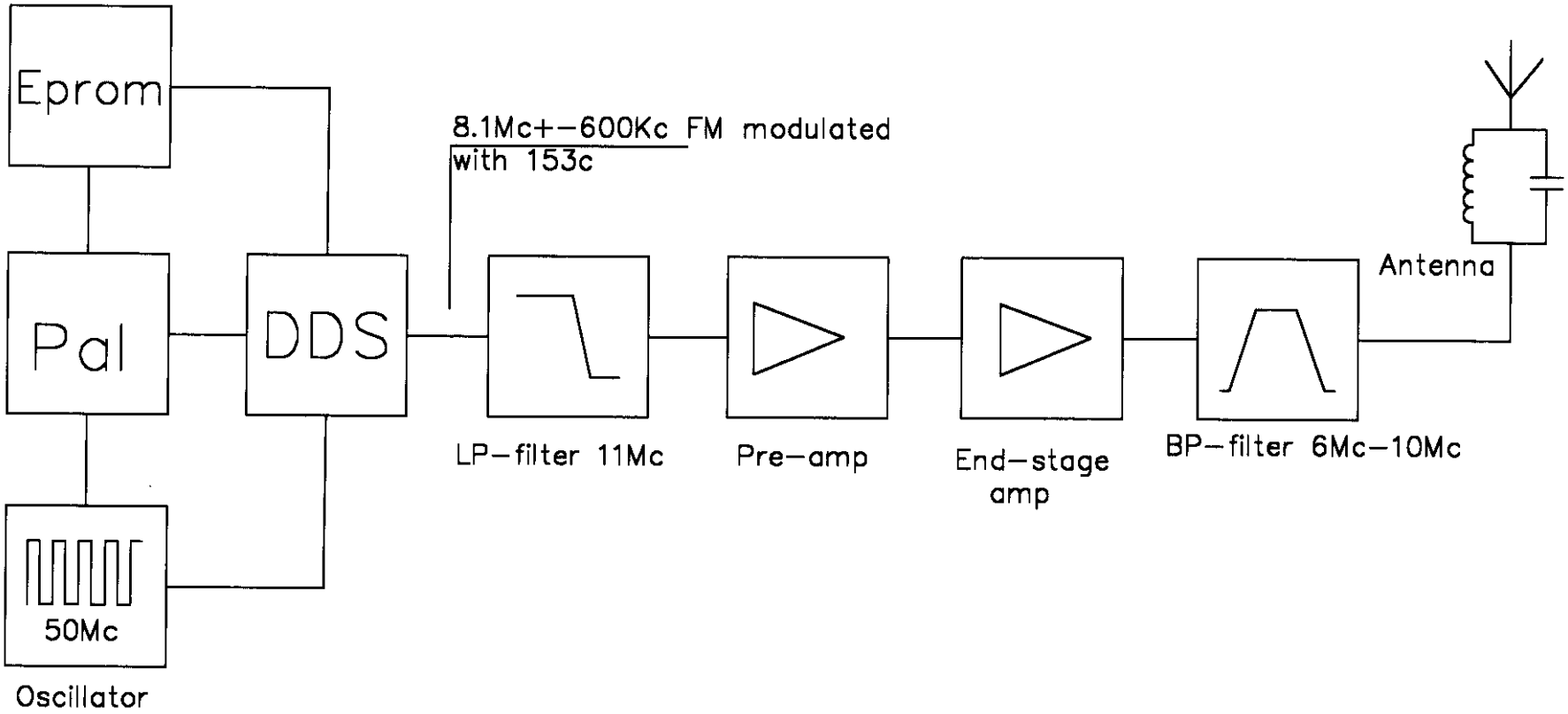

ONTVANGEN 2 7 JAN. 1999

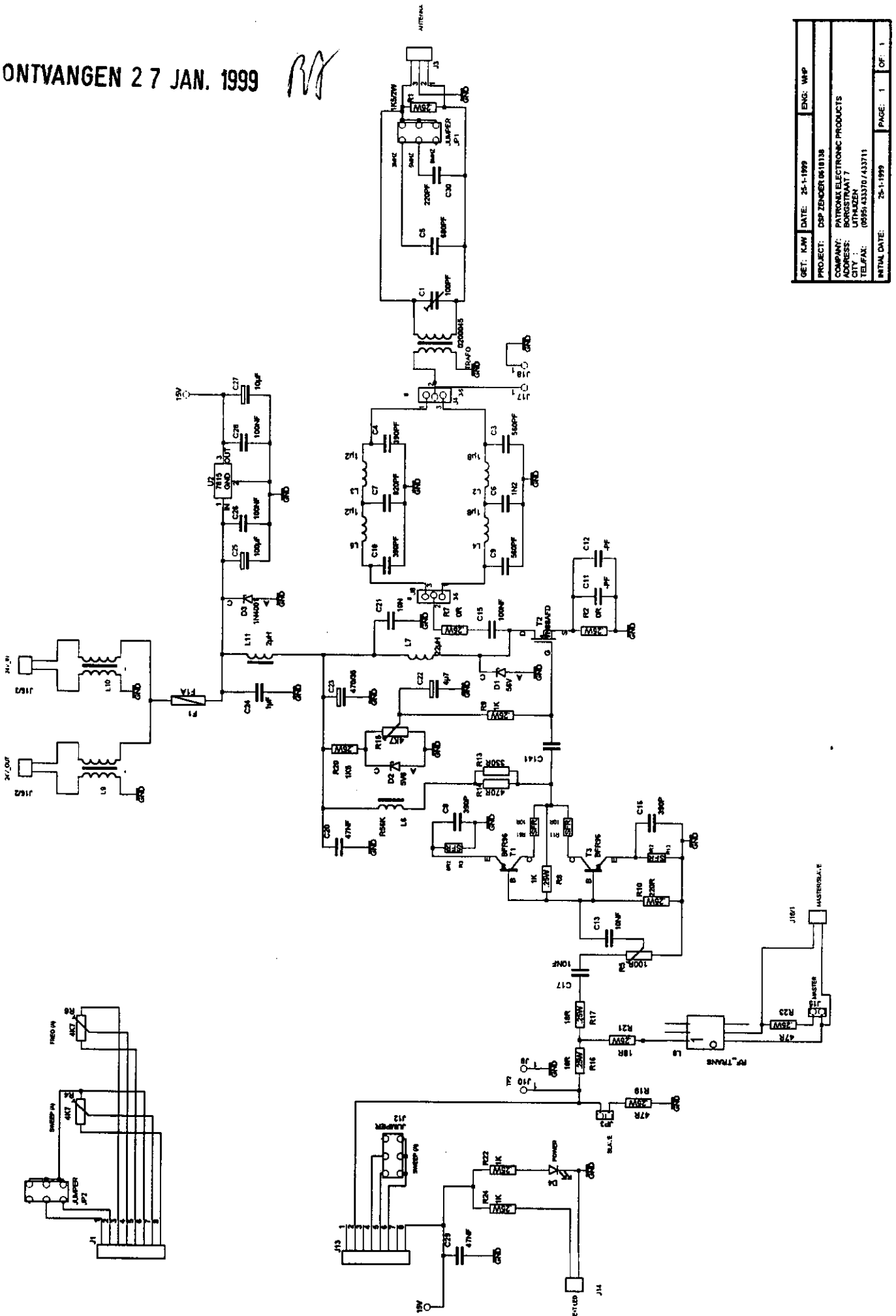

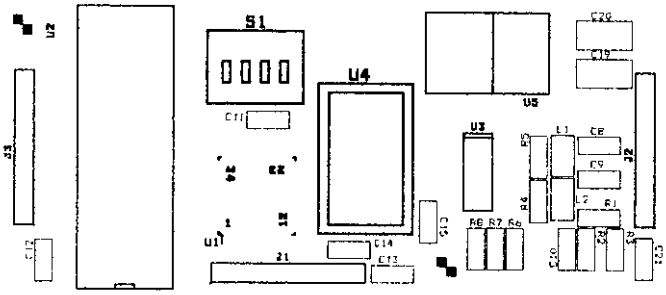
U2
J3
C12
U1
R2
R4
R1
C11
S1
0000
C14
C13
21
U4
C15
U3
R8 R7 R6
R5
R4
L1
L2
C8
C9
R1
C10
U5
C20
C19
J2
C21

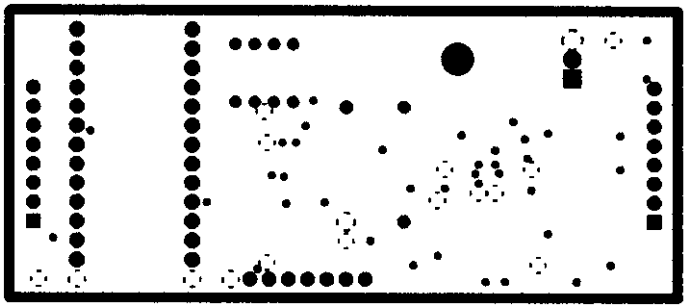

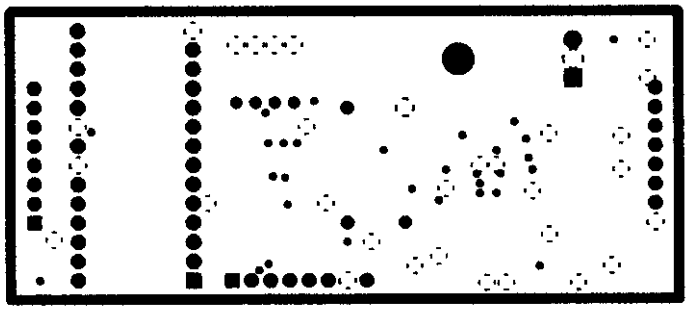

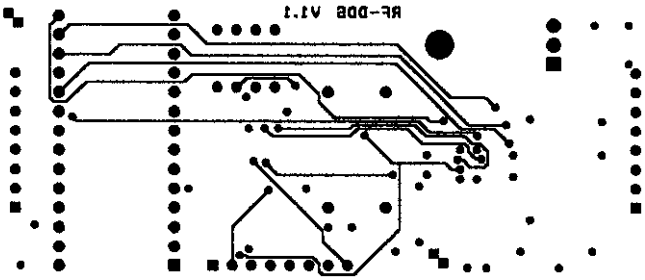
RF-DDS V1.1

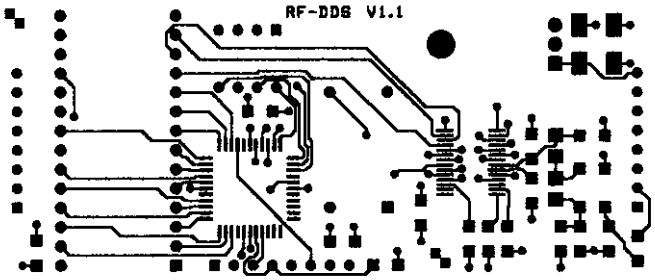
RF-DDS V1.1

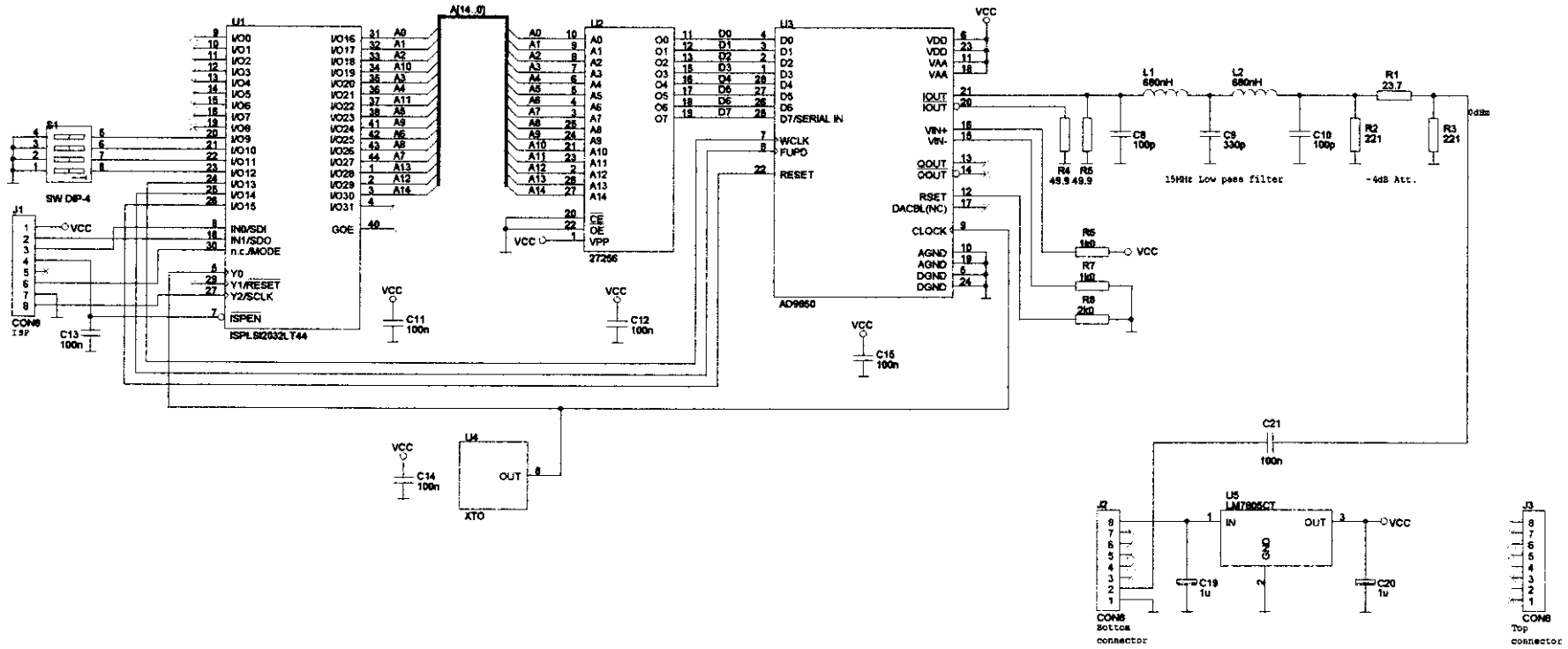

Dialoc ID Technology
Galvanistraat 24
3846 AT Harderwijk
The Netherlands

Customer

Title
DDS Module for RF-DSP EAS system

Size	Document Number	Rev
A3	98104211	1.1

Date: Tuesday, May 19, 1998 Sheet 1 of 1
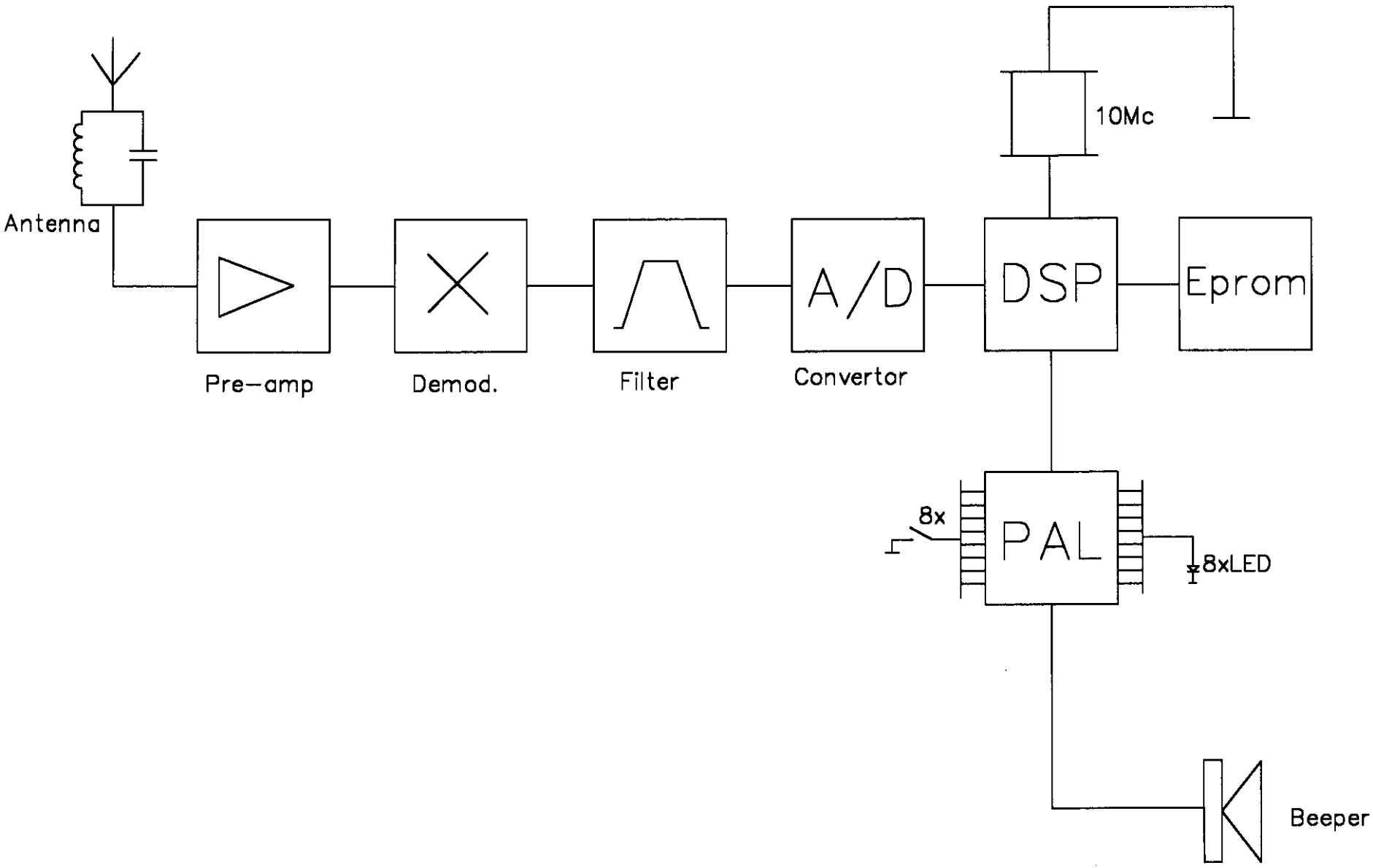
Blockdiagram RF-DSP receiver