KYOCERA

ご利用の前に必ずお読みください

KC-S305 ／ KC-S205

クイックスタートガイド

● 本書には注意事項が記載されております。お読みになった後は大切に保管してください。
● 本書はKC-S305（SIMフリーモデル）とKC-S205（Wi-Fiモデル）について記載しています。KC-S205をご使用の場合は、一部非対応の機能があります。
● 詳しい操作説明については、京セラ株式会社のホームページをご覧ください。

XXXXXXXX- XXXXSZ

本体付属品

・KC-S305本体／KC-S205本体
・クイックスタートガイド

各部の名称と機能

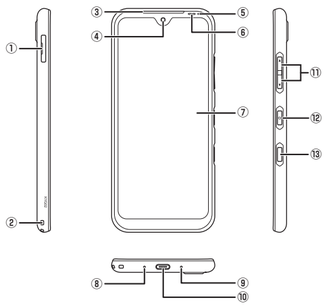

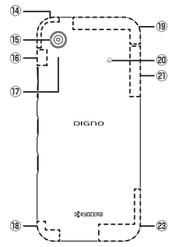

① SIMカード／microSDメモリカードトレイ
② ストラップ取付口
③ 受話部（レシーバー）／スピーカー
通話中の相手の方の声、伝言メモの再生音などが聞こえます。
④ インカメラ（レンズ部）
⑤ 着信（充電）ランプ
充電中は赤色で点灯します。
不在着信時や新着メール通知時に青色で点滅します。
⑥ 近接センサー／光センサー
近接センサーは通話中にセンサー部を覆うと、画面を消灯しタッチパネルの誤動作を防ぎます。
光センサーは周囲の明るさを検知して、ディスプレイの明るさを調整します。
⑦ ディスプレイ（タッチパネル）

⑧ 気圧調整穴
⑨ 送話口（マイク）
通話中の相手の方にこちらの声を伝えます。また、音声を録音するときにも使用します。通話中や動画の録画中は、送話口（マイク）を指などで覆わないようにご注意ください。
⑩ 外部接続端子
TypeC共通ACアダプタ02（別売）などの接続時に使用します。
⑪ ＋ － 音量上／下ボタン
音楽や動画などのメディア音量を調節します。
⑫ 電源ボタン
電源のオン／オフやスリープモードの移行／解除などに使用します。
⑬ ダイレクトボタン
1回押し／連続して2回押し／長押しで、それぞれ設定した機能が動作します。
⑭ ●●●アンテナ部※
⑮ アウトカメラ（レンズ部）
⑯ ●●●アンテナ部※
⑰ 撮影ライト／簡易ライト
⑱ ●●●アンテナ部※
⑲ ●●●アンテナ部※
⑳ NFC（FeliCa）対応アンテナ部※
おサイフケータイ®利用時に、リーダー／ライターにかざしてください。
IC通信で、データの送受信を行います。
㉑ ●●●アンテナ部※
指紋センサー
指紋を登録している場合は、指紋認証で画面ロックを解除します。
㉓ ●●●アンテナ部※
※ アンテナは、本体に内蔵されています。アンテナ部付近を手で覆うと通話／通信品質に影響を及ぼす場合があります。

ご使用の前に

初めてお使いになるときは、SIMカード®を取り付けてから、電源を入れてください。
※ KC-S205ではSIMカードを取り付けての利用はできません。

安全上のご注意（必ずお守りください）

■ ご使用の前に、この「安全上のご注意」をよくお読みの上、正しくお使いください。また、お読みになった後は大切に保管してください。
■ ここに示した注意事項は、お使いになる人や、他の人への危害、財産への損害を未然に防ぐための内容を記載していますので、必ずお守りください。
■ 次の表示の区分は、表示内容を守らず、誤った使用をした場合に生じる危害や損害の程度を説明しています。

⚠危険	この表示は、取り扱いを誤った場合、「死亡または重傷（※1）」を負う危険が切迫して生じることが想定される」内容です。
⚠警告	この表示は、取り扱いを誤った場合、「死亡または重傷（※1）」を負う可能性が想定される」内容です。
⚠注意	この表示は、取り扱いを誤った場合、「軽傷（※2）を負う可能性が想定される場合および物的損害（※3）の発生が想定される」内容です。

※1 重傷：失明・けが・やけど（高温・低温）・感電・骨折・中毒などで後遺症が残るもの、および治療に入院・長期の通院を要するものを指します。
※2 軽傷：治療に入院や長期の通院を要さない、けが・やけど（高温・低温）・感電などを指します。
※3 物的損害：家屋・家財および家畜・ペットなどにかかわる拡大損害を指します。

■ 次の絵表示の区分は、お守りいただく内容を説明しています。

禁止	禁止（してはいけないこと）を示す記号です。
分解禁止	分解してはいけないことを示す記号です。
水濡れ禁止	水がかかる場所で使用したり、水に濡らしたりしてはいけないことを示す記号です。
濡れ手禁止	濡れた手で扱ってはいけないことを示す記号です。
指示	指示に基づく行為の強制（必ず実行していただくこと）を示す記号です。
電源プラグを抜く	電源プラグをコンセントから抜いていただくことを示す記号です。

1.本端末、電池パック、アダプタ、卓上ホルダー（オプション品）、電池パック単体充電器（オプション品）、SIMカードの取り扱いについて（共通）

⚠危険

禁止 **高温になる場所や熱のこもりやすい場所（火のそば、暖房器具のそば、こたつや布団の中、直射日光の当たる場所、炎天下の車内など）で使用、保管、放置しないでください。**
火災、やけど、けが、感電などの原因となります。

禁止 **電子レンジ、IH調理器などの加熱調理器、圧力釜などの高圧容器に入れたり、近くに置いたりしないでください。**
火災、やけど、けが、感電などの原因となります。

禁止 **砂や土、泥をかけたり、直に置いたりしないでください。また、砂などが付着した手で触れないでください。**
火災、やけど、けが、感電などの原因となります。
防水／防塵性能については以下をご参照ください。
→P.39「防水／防塵／耐衝撃性能」

禁止 **水などの液体（飲料水、汗、海水、ペットの尿など）で濡れた状態では、充電しないでください。**
また、風呂場や加湿器のそばなどの水に触れる場所では、充電しないでください。
火災、やけど、けが、感電などの原因となります。
防水性能については以下をご参照ください。
→P.39「防水／防塵／耐衝撃性能」

禁止 **強い圧力を加えたり、折損させたりしないでください。特に衣類のポケットに入れて持ち運ぶ場合は、ぶつけたり、物に挟んだりしないでください。**
内蔵電池や電池パックの破損により、火災、やけど、けがなどの原因となります。
※ご注意いただきたい例
● ズボンやスカートのポケットに入れた状態で座ったり、しゃがんだりする
● 上着のポケットに入れた状態で、扉や自動車のドアに挟む
● ソファやベッド、布団など柔らかい物の上や、床の上で踏みつける
● 電車やバスなどの座席シートに挟み込む

禁止 **本端末の内蔵電池を取り外そうとしないでください。**
火災、やけど、けが、感電などの原因となります。

分解禁止 **分解、改造をしないでください。**
火災、やけど、けが、感電などの原因となります。

水濡れ禁止 **水などの液体（飲料水、汗、海水、ペットの尿など）で濡らさないでください。**
火災、やけど、けが、感電などの原因となります。
防水性能については以下をご参照ください。
→P.39「防水／防塵／耐衝撃性能」

水濡れ禁止 **充電端子や外部接続端子に水などの液体（飲料水、汗、海水、ペットの尿など）を入れないでください。**
火災、やけど、けが、感電などの原因となります。
防水性能については以下をご参照ください。
→P.39「防水／防塵／耐衝撃性能」

指示 **オプション品は、当社が指定したものを使用してください。**
指定以外のものや、製造・販売元・仕様が不明確なものを使用すると、火災、やけど、けが、感電などの原因となります。

⚠警告

禁止 **落下させる、踏みつける、投げつけるなど強い力や衝撃、振動を与えないでください。**
火災、やけど、けが、感電などの原因となります。

禁止 **充電端子や外部接続端子に導電性異物（金属片、鉛筆の芯など）を接触させたり、ほこりが内部に入ったりしないようにしてください。**
火災、やけど、けが、感電などの原因となります。

禁止 **使用中や充電中に、布団などで覆ったり、包んだりしないでください。**
火災、やけどなどの原因となります。

水濡れ禁止 **お手入れの際は、消毒液や水分が隙間、外部接続端子、受話口／スピーカー、送話口／マイク部に入らないようにしてください。**
本端末の破損により、けが、感電などの原因となります。

指示 **所定の充電時間を超えても充電が完了しない場合は、充電を中止してください。**
過充電などにより、火災、やけど、けがなどの原因となります。

指示 **可燃性ガスが発生する可能性のある場所や粉塵が発生する場所に立ち入る場合は必ず事前に本端末の電源を切り、充電をしている場合は中止してください。**
可燃性ガスなどへの引火により、爆発や火災などの原因となります。

指示 **ガソリンスタンド構内などでの使用については、各施設の指示に従ってください。**
ガソリンスタンド構内などでは充電をしないでください。
また、ガソリンスタンド構内などでご使用になる際は落下などに注意し、特に給油中は使用しないでください。
可燃性ガスなどへの引火により、爆発や火災などの原因となります。

指示 **使用中、充電中、保管中に、異臭、異音、発煙、発熱、変色、変形などの異常がみられた場合は安全に注意し、次の作業を行ってください。**
● 電源プラグをコンセントやアクセサリーソケットから抜く。
● 本端末の電源を切る。
● 電池パックを本端末から取り外す。
上記の作業を行わないと、火災、やけど、けが、感電などの原因となります。

⚠注意

禁止 **破損したまま使用しないでください。**
火災、やけど、けがなどの原因となります。

禁止 **ぐらついた台の上や傾いた場所など、不安定な場所には置かないでください。バイブレータ設定中は特にご注意ください。**
落下して、けがなどの原因となります。

禁止 **湿気やほこりの多い場所や高温になる場所での使用、保管はしないでください。**
火災、やけど、感電などの原因となります。
防水／防塵性能については以下をご参照ください。
→P.39「防水／防塵／耐衝撃性能」

禁止 **子供が使用する場合は、保護者が取り扱いの方法を教え、誤った使いかたをさせないでください。**
誤飲、けが、感電などの原因となります。

禁止 **乳幼児の手の届く場所、および、ペットが触れる場所に置かないでください。**
SIMカード／microSDカードトレイなどの小さい部品の保管場所には特にご注意ください。
誤飲、けが、感電などの原因となります。

指示 **本端末を継続して使用される場合や充電中は温度が高くなることがありますのでご注意ください。また、衣類のポケットに入れたり、眠ってしまうなどして、意図せず継続して触れることがないようご注意ください。**
アプリ、通話、データ通信、動画視聴など、継続しての使用や充電中は、本端末や電池パック・アダプタの温度が高くなることがあります。温度の高い部分に直接継続して触れるとお客様の体質や体調によっては肌の赤みやかゆみ、かぶれ、低温やけどなどの原因となります。

2.本端末の取り扱いについて

⚠危険

禁止 **火の中に投入したり、熱を加えたりしないでください。**
火災、やけど、けがなどの原因となります。

禁止 **鋭利なもの（釘など）を刺したり、硬いもの（ハンマーなど）で叩いたり、踏みつけたりするなど過度な力を加えないでください。**
火災、やけど、けがなどの原因となります。

指示 **本端末内部の物質が目や口などに入った場合は、すぐにきれいな水で洗った後、直ちに医師の診療を受けてください。**
本端末内部の物質などの影響により、失明や体調不良などの原因となります。

⚠警告

禁止 **撮影ライト／ライトの発光部を人の目に近づけて点灯、発光させないでください。特に、乳幼児に対しては十分に距離を離してください。**
視力障害などの原因となります。また、目がくらんだり驚いたりしてけがなどの事故の原因となります。

禁止 **自動車などの運転者に向けて撮影ライト／ライトを点灯、発光しないでください。**
運転の妨げとなり、事故などの原因となります。

禁止 **点滅を繰り返す画面を長時間見ないでください。**
けいれんや意識喪失などの原因となります。

禁止 **本端末内のSIMカード／microSDカードトレイの挿入口に水などの液体（飲料水、汗、海水、ペットの尿など）や金属片（カッターの刃やホチキスの針など）、燃えやすいものなどの異物を入れないでください。**
また、SIMカードやmicroSDカードの挿入場所や向きを間違えないでください。
火災、やけど、けが、感電などの原因となります。

禁止 **カメラのレンズに直射日光などを長時間当てないでください。**
レンズの集光作用により、火災、やけど、けがなどの原因となります。

指示 **航空機へのご搭乗にあたり、本端末の電源を切るか、機内モードに設定してください。**
航空機内での使用については制限があるため、各航空会社の指示に従ってください。
また、自動的に電源が入る機能を設定している場合は、設定を解除してください。
電波により航空機の電子機器に悪影響を及ぼす原因となります。
なお、航空機内での使用において禁止行為をした場合、法令により罰せられることがあります。

指示 **病院での使用については、各医療機関の指示に従ってください。**
使用を禁止されている場所では、本端末の電源を切ってください。
また、自動的に電源が入る機能を設定している場合は、設定を解除してください。
電波により電子機器や医用電気機器に悪影響を及ぼす原因となります。

指示 **ハンズフリーに設定して通話するときや、大きな音で着信音が鳴っているとき、待ち受け中などは、必ず本端末を耳から離してください。**
また、イヤホンマイクなどを本端末に装着し、ゲームや動画・音楽再生などをする場合は、適度なボリュームに調節してください。
ハンズフリーに設定して通話すると、本端末から大きな音が出ます。
待ち受け中であっても、突然の着信音やアラーム音が鳴動する場合があります。
大きな音を長時間連続して聞くと、難聴など耳への障害の原因となります。
また、音量が大きすぎると周囲の音が聞こえにくく、事故の原因となります。

指示 **心臓の弱い方は、着信バイブレータ（振動）や着信音量の設定に注意してください。**
突然の着信バイブレータ（振動）や着信音の鳴動に驚き、心臓に悪影響を及ぼす原因となります。

指示 **医用電気機器などを装着している場合は、医用電気機器メーカーもしくは販売業者に、電波による影響についてご確認の上ご使用ください。**
電波により医用電気機器などに悪影響を及ぼす原因となります。

指示 **高精度な制御や微弱な信号を取り扱う電子機器の近くでは、本端末の電源を切ってください。**
電波により電子機器が誤動作するなどの悪影響を及ぼす原因となります。
※ご注意いただきたい電子機器の例
補聴器、植込み型心臓ペースメーカおよび植込み型除細動器、その他の医用電気機器、その他の自動制御機器など。植込み型心臓ペースメーカおよび植込み型除細動器、その他の医用電気機器をご使用になる方は、各医用電気機器メーカーもしくは販売業者に電波による影響についてご確認ください。

指示 **ディスプレイ部やカメラのレンズなどのガラスを破損した際には、割れたガラスや露出した本端末の内部にご注意ください。**
破損部や露出部に触れると、やけど、けが、感電などの原因となります。

指示 **内蔵電池内部の物質が漏れたり、異臭がしたりするときは、直ちに使用をやめて火気から遠ざけてください。**
漏液した液体に引火し、発火、破裂などの原因となります。

指示 **ペットなどが本端末に噛みつかないようご注意ください。**
内蔵電池の破損により、火災、やけど、けがなどの原因となります。

⚠注意

禁止 **ストラップなどを持って本端末を振り回さないでください。**
けがなどの事故の原因となります。

禁止 **モーションセンサーのご利用にあたっては、必ず周囲の安全を確認し、本端末をしっかりと握り、必要以上に振り回さないでください。**
けがなどの事故の原因となります。

禁止 **ディスプレイを破損し、内部の物質が漏れた場合は、顔や手などの皮膚や衣類などにつけないでください。**
目や皮膚への傷害などを起こす原因となります。
内部の物質が目や口などに入った場合や、皮膚や衣類に付着した場合は、すぐにきれいな水で洗い流してください。
また、目や口などに入った場合は、洗浄後直ちに医師の診療を受けてください。

禁止 **リアカバーを取り外す際は、必要以上に力を入れないでください。**
リアカバーが破損し、けがなどの原因となります。

禁止 **リアカバーを取り付けるときは、指などの身体の一部を挟まないでください。**
けがなどの原因となります。

禁止 **リアカバーを外したまま使用しないでください。**
やけど、けが、感電などの原因となります。

禁止 **一般のゴミと一緒に捨てないでください。**
火災、やけど、けがなどの原因となります。また、環境破壊の原因となります。不要となった本端末は、回収を行っている市区町村の指示に従ってください。

禁止 **内蔵電池内部の物質が漏れた場合は、顔や手などの皮膚や衣類などにつけないでください。**
目や皮膚への傷害などを起こす原因となります。
内部の物質が目や口などに入った場合や、皮膚や衣類に付着した場合は、すぐにきれいな水で洗い流してください。
また、目や口などに入った場合は、洗浄後直ちに医師の診療を受けてください。

指示 **自動車内で使用する場合、自動車メーカーもしくは販売業者に、電波による影響についてご確認の上ご使用ください。**
車種によっては、電波により車載電子機器に悪影響を及ぼす原因となりますので、その場合は直ちに使用を中止してください。

指示 **本端末の使用により、皮膚に異状が生じた場合は、直ちに使用をやめ、医師の診療を受けてください。**
お客様の体質や体調によっては、かゆみ、かぶれ、湿疹などが生じることがあります。
各箇所の材質については以下をご参照ください。
→P.35「材質一覧」

指示 **本端末の受話口／スピーカー部に磁気を発生する部品を使用しているため、金属片（カッターの刃やホチキスの針など）が付着していないことを確認してください。**
付着物により、けがなどの原因となります。

指示 **ディスプレイを見る際は、十分に明るい場所で、ある程度の距離をとってください。**
暗い場所や近くで見ると視力低下などの原因となります。

電源の入れかた

❶ 画面が表示されるまで（電源ボタン）を長押し
● 初めて本端末の電源を入れたときに初期設定を行ってください。

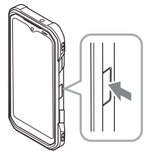

❷ スタート画面を上にスライドし、画面ロックを解除
● ホーム画面が表示されます。

お知らせ
● 初めて本端末の電源を入れるときは、起動に時間がかかる場合があります。

本端末のご利用について

● 電波やサービスエリア、ディスプレイの特性など本端末に関する詳細な注意事項については、京セラ株式会社のホームページをご覧ください。
● KC-S305は、5G・LTE・W-CDMA・GSM／GPRS・無線LAN方式に対応しています。KC-S205は、無線LAN方式のみ対応しています。 ● お客様ご自身で本端末に登録されたデータは、定期的にメモを取ったり、microSDカードやパソコンなどの外部記録媒体に保管してくださるようお願いします。本端末の故障や修理、機種変更やその他の取り扱いなどによって、万が一、登録されたデータが消失してしまうことがあっても、当社としては一切の責任を負いかねます。
● ご利用になるアプリやサイトなどの提供元および動作状況について十分にご確認の上ご利用ください。お客様がインストールを行うアプリやアクセスしたサイトなどによっては、本端末の動作が不安定になったり、お客様の位置情報や個人情報などがインターネットを経由して外部に発信され不正に利用されたりする可能性があります。
● 本端末は、データの同期や最新のソフトウェアバージョンをチェックするための通信、サーバーとの接続を維持するための通信など一部自動的に通信を行う仕様となっています。
● Google LLCが提供するアプリを含む第三者提供サービスおよびアプリのご利用にあたっては、Googleおよび各提供元が定める利用規約などをご確認ください。当該サービスおよびアプリに起因するすべての不具合について、当社としては一切の責任を負いかねます。
● 改造された本端末は絶対に使用しないでください。改造した機器を使用した場合は電波法／電気通信事業法に抵触します。
本端末は、電波法に基づく特定無線設備の技術基準適合証明等に関する規則、および電気通信事業法に基づく端末機器の技術基準適合認定等に関する規則を順守しており、その証として「技適マーク」が本端末の電子銘板に表示されております。電子銘板は、本端末で次の手順でご確認いただけます。
ホーム画面で［ （設定）］▶［デバイス情報］▶［認証情報］

本端末のネジを外して内部の改造を行った場合、技術基準適合証明などが無効となります。技術基準適合証明などが無効となった状態で使用すると、電波法および電気通信事業法に抵触しますので、絶対に使用されないようにお願いいたします。
● 5.2／5.3GHz帯無線LANの屋外利用は法律で禁止されています（5.2GHz帯高出力データ通信システムのアクセスポイント／中継局と通信する場合を除く）。
● 【KC-S305】の携帯電話機は、国が定めた電波の人体吸収に関する技術基準および電波防護の国際ガイドラインに適合しています。本端末の比吸収率（SAR）については、以下のホームページを参照してください。
http://XXXXXX
● 日本国内の緊急通報受理機関に接続する場合は、VoLTE（LTEネットワーク）のみ利用します。
● 輸出管理規制については、京セラ株式会社のホームページをご覧ください。
● ACアダプタ、卓上ホルダー（オプション品）、電池パック単体充電器（オプション品）は国内専用です。海外では使用しないでください。

3.電池パックの取り扱いについて

⚠危険

禁止 **金属片（ネックレスやヘアピンなど）や導電性異物などと接続端子が触れないようにしてください。また、それらのものと一緒に持ち運んだり、保管したりしないでください。**
火災、やけど、けがなどの原因となります。

禁止 **電池パックを本端末や電池パック単体充電器（オプション品）にうまく取り付けできない場合は、無理に取り付けないでください。また、電池パックを本端末や電池パック単体充電器（オプション品）からうまく取り外せない場合は、無理に取り外さないでください。**
火災、やけど、けがなどの原因となります。
電池パックの取り付けかたについては以下をご参照ください。
→P.8「SIMカード／電池パックの取り付けかた」

禁止 **火の中に投入したり、熱を加えたりしないでください。**
火災、やけど、けがなどの原因となります。

禁止 **鋭利なもの（釘など）を刺したり、硬いもの（ハンマーなど）で叩いたり、踏みつけたりするなど過度な力を加えないでください。**
火災、やけど、けがなどの原因となります。

指示 **電池パックを本端末や電池パック単体充電器(オプション品)に取り付けるときは、電池パックの向きが正しいかを確かめてください。**
誤った向きで取り付けると、電池パックの破損により、火災、やけど、けがなどの原因となります。
電池パックの取り付けかたについては以下をご参照ください。
→P.8「SIMカード／電池パックの取り付けかた」

指示 **電池パック内部の物質が目や口などに入った場合は、すぐにきれいな水で洗った後、直ちに医師の診療を受けてください。**
電池パック内部の物質の影響により、失明や体調不良などの原因となります。

⚠警告

禁止 **落下させる、踏みつける、投げつけるなど強い力や衝撃、振動を与えないでください。**
火災、やけど、けが、感電などの原因となります。

禁止 **異臭、発熱、変色、変形などの異常がみられた場合は、使用しないでください。**
火災、やけど、けがなどの原因となります。

禁止 **電池パックに強い衝撃が加わった場合や外観に変形や破損が見られる場合は、直ちに使用をやめてください。**
火災、やけど、けがなどの原因となります。

指示 **電池パック内部の物質が漏れたり、異臭がしたりするときは、直ちに使用をやめて火気から遠ざけてください。**
漏液した液体に引火し、発火、破裂などの原因となります。

指示 **ペットなどが電池パックに噛みつかないようご注意ください。**
電池パックの破損により、火災、やけど、けがなどの原因となります。

⚠注意

禁止 **電池パック内部の物質が漏れた場合は、顔や手などの皮膚や衣類などにつけないでください。**
目や皮膚への傷害などを起こす原因となります。
内部の物質が目や口などに入った場合や、皮膚や衣類に付着した場合は、すぐにきれいな水で洗い流してください。
また、目や口などに入った場合は、洗浄後直ちに医師の診療を受けてください。

禁止 **一般のゴミと一緒に捨てないでください。**
火災、やけど、けがなどの原因となります。また、環境破壊の原因となります。不要となった電池パックは、接続端子にテープなどを貼り、絶縁してから回収を行っている市区町村の指示に従ってください。

禁止 **濡れた電池パックを使用したり充電したりしないでください。**
火災、やけど、けがなどの原因となります。

4.アダプタ、卓上ホルダー(オプション品)、電池パック単体充電器(オプション品)の取り扱いについて

⚠警告

禁止 **アダプタのコードが傷んだら使用しないでください。**
火災、やけど、感電などの原因となります。

禁止 **DCアダプタはマイナスアース車専用です。プラスアース車には使用しないでください。**
火災、やけど、感電などの原因となります。

禁止 **雷が鳴り出したら、アダプタには触れないでください。**
感電などの原因となります。

禁止 **コンセントやアクセサリーソケットにつないだ状態で充電端子をショートさせないでください。また、充電端子に手や指など、身体の一部を触れさせないでください。**
火災、やけど、感電などの原因となります。

禁止 **アダプタのコードの上に重いものをのせたり、引っ張るなど無理な力を加えたりしないでください。**
火災、やけど、感電などの原因となります。

禁止 **コンセントにACアダプタを抜き差しするときは、金属製ストラップなどの金属類を接触させないでください。**
火災、やけど、感電などの原因となります。

禁止 **ACアダプタに変圧器(海外旅行用のトラベルコンバーターなど)を使用しないでください。**
発火、発熱、感電などの原因となります。

禁止 **本端末にアダプタ、卓上ホルダー(オプション品)を接続した状態で、接続部に無理な力を加えないでください。**
火災、やけど、けが、感電などの原因となります。

濡れ手禁止 **濡れた手でアダプタ、卓上ホルダー(オプション品)、電池パック単体充電器(オプション品)のコードや充電端子、電源プラグに触れないでください。**
火災、やけど、感電などの原因となります。

指示 **DCアダプタのヒューズを交換する場合は、必ず指定のヒューズを使用してください。**
指定以外のヒューズを使用すると、火災、やけど、感電などの原因となります。指定のヒューズに関しては、個別の取扱説明書でご確認ください。

指示 **電源プラグについたほこりは、拭き取ってください。**
ほこりが付着した状態で使用すると、火災、やけど、感電などの原因となります。

指示 **アダプタをコンセントやアクセサリーソケットに差し込むときは、確実に差し込んでください。**
確実に差し込まないと、火災、やけど、感電などの原因となります。

指示 **電源プラグをコンセントやアクセサリーソケットから抜く場合は、アダプタのコードを引っ張るなど無理な力を加えず、アダプタを持って抜いてください。**
アダプタのコードを引っ張るとコードが傷つき、火災、やけど、感電などの原因となります。

指示 **本端末にアダプタ、卓上ホルダー(オプション品)、電池パック単体充電器(オプション品)を抜き差しする場合は、コードを引っ張るなど無理な力を加えず、接続する端子に対してまっすぐ抜き差ししてください。**
正しく抜き差ししないと、火災、やけど、けが、感電などの原因となります。

指示 **充電端子が曲がるなど変形した場合は、直ちに使用をやめてください。また、変形を元に戻しての使用もやめてください。**
充電端子のショートにより、火災、やけど、けが、感電などの原因となります。

電源プラグを抜く **使用しない場合は、電源プラグをコンセントやアクセサリーソケットから抜いてください。**
電源プラグを差したまま放置すると、火災、やけど、感電などの原因となります。

電源プラグを抜く **水などの液体(飲料水、汗、海水、ペットの尿など)が付着した場合は、直ちに電源プラグをコンセントやアクセサリーソケットから抜いてください。**
付着物などによるショートにより、火災、やけど、感電などの原因となります。

電源プラグを抜く **お手入れの際は、電源プラグをコンセントやアクセサリーソケットから抜いて行ってください。**
抜かずに行うと、火災、やけど、感電などの原因となります。

⚠注意

禁止 **コンセントやアクセサリーソケットにつないだ状態でアダプタに継続して触れないでください。**
やけどなどの原因となります。

5.SIMカードの取り扱いについて

⚠注意

指示 **SIMカードを取り扱う際は指などの身体の一部を傷つけないよう、切断面にご注意ください。**
切断面が鋭利になっている場合があり、けがなどの原因となります。

6.医用電気機器近くでの取り扱いについて

⚠警告

指示 **植込み型心臓ペースメーカおよび植込み型除細動器などの医用電気機器を装着されている場合は、装着部から本端末を15cm以上離して携行および使用してください。**
電波により医用電気機器の作動に悪影響を及ぼす原因となります。

指示 **自宅療養などにより医療機関の外で、植込み型心臓ペースメーカおよび植込み型除細動器以外の医用電気機器をご使用になる場合には、電波による影響について個別に医用電気機器メーカーなどにご確認ください。**
電波により医用電気機器の作動に悪影響を及ぼす原因となります。

指示 **身動きが自由に取れないなど、周囲の方と15cm未満に近づくおそれがある場合には、事前に本端末を電波の出ない状態に切り替えてください(機内モードまたは電源オフなど)。**
付近に植込み型心臓ペースメーカおよび植込み型除細動器などの医用電気機器を装着している方がいる可能性があります。電波により医用電気機器の作動に悪影響を及ぼす原因となります。

指示 **医療機関内における本端末の使用については、各医療機関の指示に従ってください。**
電波により医用電気機器の作動に悪影響を及ぼす原因となります。

取り扱い上のご注意

共通のお願い

- **お手入れは乾いた柔らかい布(めがね拭きなど)で拭いてください。**
  - 強く擦ると、ディスプレイに傷がつく場合があります。
  - ディスプレイに水滴や汚れなどが付着したまま放置すると、シミになることがあります。
  - 端子や各センサーなどが汚れた状態で使用すると、正常にご利用いただけない場合があります。
  - シンナー、ベンジン、洗剤などで拭くと、印刷が消えたり、色がおせたりすることがあります。
  - 柔らかい布に泡ハンドソープやイソプロピルアルコール、エタノール、次亜塩素酸ナトリウムを付けて拭くことができます。
    イソプロピルアルコール、エタノール、次亜塩素酸ナトリウムに浸したり、直接吹きかけると故障の原因になります。必ず柔らかい布に付けて拭くようにしてください。
- **本端末はアルコール除菌シート・アルコールを少量含ませた布(布が湿る程度)で拭き取りをすることができます。耐薬品機能のチェックのため、一般的なアルコール除菌シートに使用される下記の薬品を布に含ませ、拭き取り試験を実施しています。**
  (1)イソプロピルアルコール、(2)エタノール、(3)次亜塩素酸ナトリウム
  アルコール除菌シートでの拭き取りを想定した試験において、著しい変色・退色のないことを確認しています。ただし、製品の有する性能は試験環境下での確認であり、すべての変色や変形しないことを保証するものではありません。

Bluetooth®／無線LAN(Wi-Fi)機能使用時のご注意

- **本端末はすべてのBluetooth・無線LAN(Wi-Fi)対応機器との接続動作を確認したものではありません。したがって、すべてのBluetooth・無線LAN(Wi-Fi)対応機器との動作を保証するものではありません。**
- **無線通信時のセキュリティとして、Bluetooth・無線LAN(Wi-Fi)の標準仕様に準拠したセキュリティ機能に対応しておりますが、使用環境および設定内容によってはセキュリティが十分でない場合が考えられます。**
  Bluetooth・無線LAN(Wi-Fi)によるデータ通信を行う際はご注意ください。
- **無線LAN(Wi-Fi)は、電波を利用して情報のやりとりを行うため、電波の届く範囲であれば自由にLAN接続できる利点がありますが、その反面、セキュリティの設定を行っていないときは、悪意ある第三者により不正に侵入されるなどの行為をされてしまう可能性があります。お客さまの判断と責任において、セキュリティ設定を行い、使用することを推奨します。**
- **Bluetooth・無線LAN(Wi-Fi)通信時に発生したデータおよび情報の漏洩につきましては、当社では責任を負いかねますのであらかじめご了承ください。**
- **Bluetoothと無線LAN(Wi-Fi)は同じ無線周波数帯を使用するため、同時に使用すると電波が干渉し合い、通信速度の低下やネットワークが切断される場合があります。接続に支障がある場合は、今お使いのBluetooth、無線LAN(Wi-Fi)のいずれかの使用を中止してください。**

防水／防塵／耐衝撃性能

KC-S305／KC-S205は、リアカバーをしっかり閉じた状態でIPX5※1、IPX8※2の防水性能、IP6X※3の防塵性能を有しています。また、MIL規格準拠※4の耐衝撃性能を実現しております(当社試験方法による)。

※1 IPX5とは、内径6.3mmのノズルを用いて、約3mの距離から約12.5リットル／分の水を3分以上注水する条件で、あらゆる方向からのノズルによる噴流水によっても、電話機としての性能を保つことです。
※2 IPX8とは、常温で水道水、かつ静水の水深1.5mの水槽に静かに電話機本体を沈めた状態で約30分間、水底に放置しても本体内部に浸水せず、電話機としての性能を保つことです。
※3 IP6Xとは、防塵試験用粉塵(直径75μm以下)が入った装置に、電話機を8時間入れても内部に侵入しない機能を有することを意味します。
※4 MIL規格準拠
米国国防総省が定める耐久試験MIL-STD-810Hの21項目に加え、独自の耐久試験項目に準拠しています。
※日常生活における使用での耐衝撃性を想定していますので、投げつけたり、無理な落としかたをするなど、過度な衝撃を与えた場合は壊れる可能性がありますのでご注意ください。また、本体の性能に異常がなくても落下衝撃にて傷などが発生します。

- すべての状況での動作を保証するものではありません。お客様の取り扱いの不備による故障と認められた場合は、保証の対象外となります。
- KC-S305／KC-S205が有する防水／防塵性能については、以下のホームページを参照してください。
  http://XXXXXX

ご使用にあたっての注意事項

- リアカバーをしっかりと閉じてください。完全に閉まっていることで防水／防塵性能が発揮されます。
- 手や本端末が濡れている状態でのリアカバーの開閉は絶対にしないでください。
- 水道水以外の液体(アルコール、海水、プールの水、温泉の湯、石けん、洗剤、入浴剤の入った水、ジュース、アルコール飲料、調味料など)に浸けたり、かけたりしないでください。また、ペットの尿がかかる場所での使用はしないでください。
  かかった場合には、速やかに水道水で洗い流してください。
- 砂浜などの上に直に置かないでください。送話口／マイク、受話口／スピーカーなどに砂などが入り首が小さくなったり、本体内に砂などが混入したりすると発熱や故障の原因となります。
- 水中で使用しないでください。
- お風呂、台所など、湿気の多い場所での長時間の使用、保管はしないでください。
- 水抜き後も、水分が残っている場合があります。ご使用にはさしつかえありませんが、濡れては困るもののそばには置かないでください。
  また、服やかばんの中などを濡らすおそれがありますのでご注意ください。
- USB Type-C接続端子に水が残っている場合は、接続端子は使用しないでください。
- 送話口／マイク、受話口／スピーカーなどに水がたまり、一時的に音が聞こえにくくなった場合は水抜きを行ってください。
- 耐水圧設計ではないので高い水圧を直接かけたり、長時間水中に沈めたりしないでください。
- 洗濯機や超音波洗浄機などで洗わないでください。
- 湯船には浸けないでください。耐熱設計ではありません。
- 急激な温度変化は、結露が発生し、故障の原因となります。
  寒い場所から暖かいお風呂場などに本端末を持ち込むときは、本体が常温になってから持ち込んでください。
- 本端末は水に浮きません。

リアカバーについて
- リアカバーは完全に装着した状態にしてください。接触面に微細なゴミ(髪の毛1本など)がわずかでも挟まると浸水の原因となります。
- リアカバーを取り外し、取り付けたりする際は手袋などをしたまま操作しないでください。接触面は微細なゴミ(髪の毛1本など)がわずかでも挟まると浸水の原因となります。カバーを閉じる際、わずかでも水滴・汚れなどが付着している場合は、乾いた清潔な布で拭き取ってください。
- リアカバーに劣化・破損があるときは、防水性能を維持できません。

リアカバーの取り付けかた
リアカバーの取り付けかたについては、「SIMカード／電池パックの取り付けかた」(→P.9)をご参照ください。

水以外が付着した場合
- 柔らかい布に泡ハンドソープやイソプロピルアルコール、エタノール、次亜塩素酸ナトリウムを付け拭くことができます。
- やや弱めの水流(6リットル／分以下)で蛇口やシャワーより約10cm離れた位置で常温(5℃～35℃)の水道水で洗えます。
- 汚れた場合、ブラシなどは使用せず、リアカバーが開かないように押さえながら手で洗ってください。
- 本端末のお手入れのしかたについて詳しくは、京セラ株式会社のホームページをご覧ください。

水に濡れた後は
- 水濡れ後は水抜きをし、乾いた清潔な布で水を拭き取ってください。
  水抜きの方法については、京セラ株式会社のホームページをご覧ください。
- 寒冷地では本端末に水滴が付着していると、凍結することがあります。凍結したままで使用すると故障の原因となります。
  水滴が付着したまま放置しないでください。

ゴムパッキンについて
- リアカバーを取り付ける際はゴムパッキンを噛み込まないようご注意ください。噛み込んだまま無理に閉めようとすると、ゴムパッキンが傷つき、防水性能が維持できなくなる場合があります。接触面に微細なゴミ(髪の毛1本など)がわずかでも挟まると浸水の原因となります。
- 水以外の液体が付着した場合は耐久性能を維持できなくなる場合があります。
- リアカバーの隙間に、先の尖ったものを差し込まないでください。本端末が破損・変形したり、ゴムパッキンが傷つくおそれがあり、浸水の原因となります。
- リアカバーと本体の接触面のゴムパッキンは防水／防塵性能を維持する上で重要な役割を担っています。はがしたり傷つけたりしないでください。また、ゴミが付着しないようにしてください。ゴムパッキンが傷ついたり、変形したりした場合は、当社指定の故障取扱拠点にて部品をお取り替えください。端末の状態によっては有料での修理となる場合がございますので、ご注意ください。

耐熱性について
- 熱湯に浸けたり、熱湯をかけたりしないでください。また、サウナでの使用やドライヤーなどで熱風を当てないでください。本端末は耐熱設計ではありません。

防塵について
- 塵埃が本端末に付着したときには、直ちに水で洗い流すなどして完全に塵埃を除去してからご使用ください。

衝撃について
- 本端末は耐衝撃性能を有しておりますが、日常生活における使用での耐衝撃性を想定していますので、投げつけたり、無理な落としかたをするなど、過度な衝撃を与えた場合は壊れる可能性がありますのでご注意ください。

お知らせ
- 防水／防塵性能を維持するため、異常の有無に関わらず、2年に1回、部品の交換をおすすめします。部品の交換は、当社指定の故障取扱拠点で有料にて承ります。

充電のときは

付属品、オプション品は防水／防塵性能を有しておりません。
充電時、および充電後には次の点をご確認ください。
- 本端末が濡れている状態では絶対に充電しないでください。
  火災、やけど、けが、感電などの原因となります。
- 本端末が濡れていないかご確認ください。水に濡れた後に充電する場合は、よく水抜きをして乾いた清潔な布などで拭き取り、常温で1時間以上放置して乾燥させてから充電してください。
- 濡れた手で指定のACアダプタ、卓上ホルダー(オプション品)、電池パック単体充電器(オプション品)に触れないでください。感電の原因となります。
- 指定のACアダプタ、卓上ホルダー(オプション品)、電池パック単体充電器(オプション品)は、水のかからない状態で使用し、お風呂場、シャワー室、台所、洗面所などの水回りでは使用しないでください。火災、やけど、感電、故障などの原因となります。また、充電しないときでも、お風呂場などに持ち込まないでください。火災、やけど、感電、故障などの原因となります。
- USB Type-C接続端子に水滴や異物が入っていないか確認の上、ご使用ください。

アフターサービス

修理のご依頼について

修理についてはお問い合わせ先までご連絡ください。

保証期間中	当社無償修理規定に基づき、修理いたします。
保証期間外	修理により使用できる場合はお客様のご要望により、有償修理いたします。

※ 保証期間は、本製品をお客様が新規ご購入された日より1年間です。

お知らせ
- メモリの内容などは、修理する際に消えてしまうことがありますので、控えておいてください。なお、メモリの内容などが変化・消失した場合の損害および逸失利益につきましては、当社では一切責任を負いかねますのであらかじめご了承ください。
- 修理の際、当社の品質基準に適合した再利用部品を使用することがあります。

補修用性能部品について

当社は本製品本体およびその周辺機器の補修用性能部品を、製造終了後4年間保有しております。補修用性能部品とは、その製品の機能を維持するために必要な部品です。

保証書について

保証書は、お買い上げの販売店で、「販売店名、お買い上げ日」などの記入をご確認の上、内容をよくお読みいただき、大切に保管してください。

知的財産権について

著作権・肖像権について

お客様が本製品を利用して撮影またはインターネット上のホームページからダウンロードなどにより取得した文章、画像、音楽、ソフトウェアなど第三者が著作権を有するコンテンツは、私的使用目的の複製や引用など著作権法上認められた場合を除き、著作権者に無断で複製、改変、公衆送信などすることはできません。
実演や興行、展示物などには、私的使用目的であっても撮影または録音を制限している場合がありますのでご注意ください。
また、お客様が本製品を利用して本人の同意なしに他人の肖像を撮影したり、撮影した他人の肖像を本人の同意なしにインターネット上のホームページに掲載したりするなどして不特定多数に公開することは、肖像権を侵害するおそれがありますのでお控えください。

商標について

- 「おサイフケータイ」「危険です、歩きスマホ。」は(株)NTTドコモの商標または登録商標です。
- Bluetooth®ワードマークおよびロゴは登録商標であり、Bluetooth SIG, Inc.が所有権を有します。
- Wi-Fi®、Wi-Fi CERTIFIED ロゴはWi-Fi Allianceの登録商標です。
  Wi-Fi CERTIFIED™はWi-Fi Allianceの商標です。
- USB Type-C™はUSB Implementers Forumの商標です。
- はフェリカネットワークス株式会社の登録商標です。
- 「Google」は、Google LLCの商標または登録商標です。
- FeliCaは、ソニー株式会社が開発した非接触ICカードの技術方式です。

- その他、本書で登録するシステム名、製品名は、一般に各開発メーカーの登録商標あるいは商標です。なお、本文中では、TM、®マークは表記していません。
- 本書に明示されていないすべての権利は、その所有者に帰属します。
- この取扱説明書で説明されている本製品にインストールされているソフトウェアについては、お客様に使用権が許諾されています。本ソフトウェアのご使用に際しては、以下の点に注意ください。
  (a) ソフトウェアのソースコードの全部または一部について、複製、頒布、改変、解析、リバースエンジニアリングまたは導出を行ってはなりません。
  (b) 法律や規則に違反して、ソフトウェアの全部または一部を輸出してはなりません。
  (c) ソフトウェアの商品性、特定目的への適合性、第三者知的財産権の非侵害などの黙示の保証を行うものではありません。ただし、ソフトウェアに含まれている、GNU General Public License(GPL)、GNU Library/Lesser General Public License(LGPL)およびその他のオープンソースソフトウェアのライセンスに基づくソフトウェアならびに京セラ株式会社が許諾を受けたソフトウェアのご使用に際しては、当該ソフトウェアのライセンス条件が優先して適用されます。
  なお、オープンソースソフトウェアについては、以降に明示しております「■オープンソースソフトウェアについて」をご確認ください。

■ オープンソースソフトウェアについて
本製品は、GNU General Public License(GPL)、GNU Library/Lesser General Public License(LGPL)、その他のオープンソースソフトウェアのライセンス条件が適用されるソフトウェアを含みます。
GPL、LGPLおよびその他のライセンスの具体的な条件については、本製品の「デバイス情報」からご参照いただけます。詳細については京セラ株式会社のホームページをご覧ください。
本製品には、京セラ株式会社が著作権を有するソフトウェアおよび京セラ株式会社が許諾を受けたソフトウェアが含まれています。本製品に含まれる、京セラ株式会社がオープンソースソフトウェアの規格やライセ

ンスに準拠し設計、開発したソフトウェアの著作権は京セラ株式会社または第三者が有しており、著作権法上認められた使用法および京セラ株式会社が別途認めた使用法を除き、お客様は京セラ株式会社に無断で頒布、複製、改変、公衆送信等の使用を行うことはできません。

License

【OpenSSL License】
Copyright © 1998-2011 The OpenSSL Project. All rights reserved.
This product includes software developed by the OpenSSL Project for use in the OpenSSL Toolkit.
(https://www.openssl.org/)
THIS SOFTWARE IS PROVIDED BY THE OpenSSL PROJECT "AS IS" AND ANY EXPRESSED OR IMPLIED WARRANTIES, INCLUDING, BUT NOT LIMITED TO,
THE IMPLIED WARRANTIES OF MERCHANTABILITY AND FITNESS FOR A PARTICULAR PURPOSE ARE DISCLAIMED.
IN NO EVENT SHALL THE OpenSSL PROJECT OR ITS CONTRIBUTORS BE LIABLE FOR ANY DIRECT, INDIRECT, INCIDENTAL, SPECIAL, EXEMPLARY, OR CONSEQUENTIAL DAMAGES (INCLUDING, BUT NOT LIMITED TO, PROCUREMENT OF SUBSTITUTE GOODS OR SERVICES; LOSS OF USE, DATA, OR PROFITS; OR BUSINESS INTERRUPTION) HOWEVER CAUSED AND ON ANY THEORY OF LIABILITY, WHETHER IN CONTRACT, STRICT LIABILITY, OR TORT (INCLUDING NEGLIGENCE OR OTHERWISE) ARISING IN ANY WAY OUT OF THE USE OF THIS SOFTWARE, EVEN IF ADVISED OF THE POSSIBILITY OF SUCH DAMAGE.
【Original SSLeay License】
Copyright © 1995-1998 Eric Young (eay@cryptsoft.com) All rights reserved.
This product includes cryptographic software written by Eric Young (eay@cryptsoft.com)
THIS SOFTWARE IS PROVIDED BY ERIC YOUNG "AS IS" AND ANY EXPRESS OR IMPLIED WARRANTIES, INCLUDING, BUT

NOT LIMITED TO, THE IMPLIED WARRANTIES OF MERCHANTABILITY AND FITNESS FOR A PARTICULAR PURPOSE ARE DISCLAIMED. IN NO EVENT SHALL THE AUTHOR OR CONTRIBUTORS BE LIABLE FOR ANY DIRECT, INDIRECT, INCIDENTAL, SPECIAL, EXEMPLARY, OR CONSEQUENTIAL DAMAGES (INCLUDING, BUT NOT LIMITED TO, PROCUREMENT OF SUBSTITUTE GOODS OR SERVICES; LOSS OF USE, DATA, OR PROFITS; OR BUSINESS INTERRUPTION)
HOWEVER CAUSED AND ON ANY THEORY OF LIABILITY, WHETHER IN CONTRACT, STRICT LIABILITY, OR TORT (INCLUDING NEGLIGENCE OR OTHERWISE) ARISING IN ANY WAY OUT OF THE USE OF THIS SOFTWARE, EVEN IF ADVISED OF THE POSSIBILITY OF SUCH DAMAGE.

保証書　(持込み修理)

商品名	KC-S305／KC-S205
S/N(シリアル番号)※	
保証期間	お買い上げ日より 1 年
お買い上げ日※	年　月　日
お客様	お名前　様 ご住所 電話番号
販売店※	店名・住所 電話番号

※印欄に記入のない場合は無効となりますのでご必ずご確認ください。
(注)・ 電池パックは、電池の材質上または製造上の瑕疵により生じる事象を除き無償修理保証の対象外です。
・ 修理の際、弊社の品質基準に適合した再利用部品を使用することがあります。
・ お客様にご記入いただいた保証書の内容は、保証期間内のサービス活動のために記載内容を利用させていただく場合がございますので、ご了承ください。

＊本書記載の機器は、修理や点検の場合、登録された情報内容が変化、消失するおそれがあります。情報内容は、別にメモを取るなど必ずお控えください。情報が変化、消失したことによる損害などの請求につきましては、一切責任を負いかねますので、予めご承知ください。
＊本保証書は、本書に明示した期間、条件のもとで、無償修理をお約束するものです。従って、本書によって保証書を発行している者(保証責任者)及び、それ以外の事業者に対するお客様の法律上の権利を制限するものではありません。保証期間経過後の修理についてなどご不明点は、購入頂いた販売店にお問い合わせください。

《無償修理規定》

1．保証期間内に、取扱説明書などの注意書きに従った正常な使用状態で機器が故障した場合には、無償修理をさせていただきます。
2．保証期間内でも、以下の場合には有償修理となります。（または、修理ができない場合があります。）
① 取扱説明書に従った正しい使用がなされなかった場合。
② 不当な修理や改造による故障や損傷の場合。
③ 当社などが指定する正規の修理拠点以外で修理された場合。
④ 使用上、取り扱い上の過失または事故による故障や損傷の場合。また、落下、水濡れ、湿気などの痕跡がある場合。
⑤ 地震、風水害などの天災及び火災、塩害、異常電圧などによる故障や損傷。
⑥ 本書の提示がない場合。
3．機器の損傷状況によっては、修理を承れない場合もあります。
4．本書記載の機器が故障したことにより、発生した損害・損失については負担いたしません。

5．本製品を指定外の機器と接続して使用した場合、万一発生した事故については、責任を負いかねます。
6．出張による修理対応はお受けできません。
7．本書は日本国内においてのみ有効です。
（This warranty is valid only in Japan.）

お問い合わせ先番号

・修理に関しましては、購入頂いた販売店へお問い合わせください。
・商品に関するお問い合わせ・通信機器操作方法に関しましては以下までお問い合わせください。

京セラ通信サポートセンター

0120-993-950 (通話料無料)
受付時間：9:00～17:00(平日)
・年末年始、ゴールデンウィーク、夏季休暇、設備点検日などは休業する場合がございます。
・受付時間を予告なく変更することがありますのでご了承ください。
・IP電話(050-XXXX-XXXX)からは接続できない場合があります。

■ホームページからのお問い合わせ
機器に関するご相談、お問い合わせ
京セラホームページ
http://www.kyocera.co.jp/

危険です、歩きスマホ。　キケン！水ぬれ充電　あぶない！電池への衝撃　Li-ion00

携帯電話・PHS事業者は、環境を保護し、貴重な資源を再利用するためにお客様が不要となってお持ちになる電話機・電池・充電器を、ブランド・メーカーを問わず マークのあるお店で回収し、リサイクルを行っています。

製造元　京セラ株式会社　'24.1（1版）