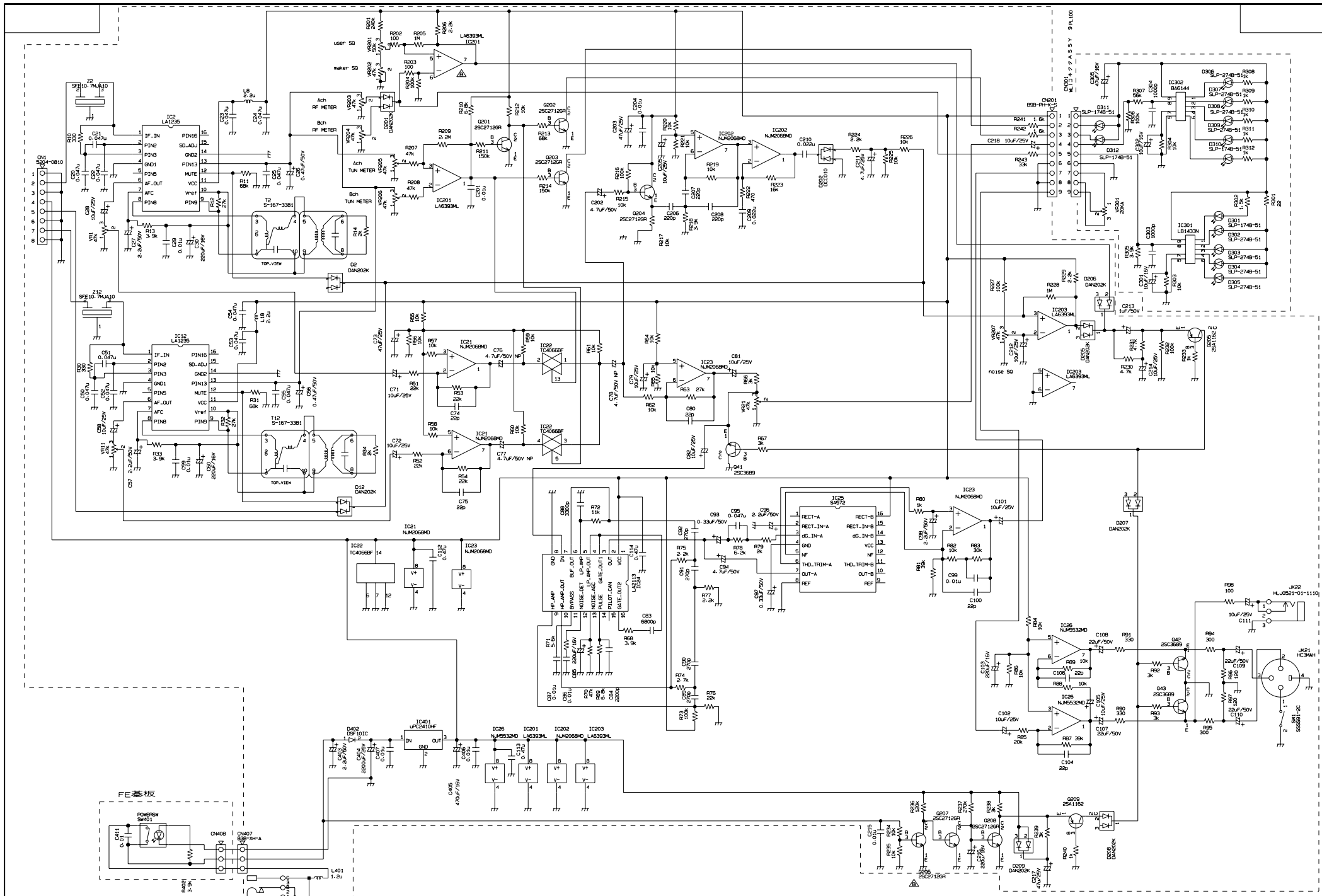

				設計	製図	検図	承認	名称 カイロメR14AF	P# 2362-02000
				990928	990928			機種名 ATW-R14	
B	玉村	991104	IC201の５番ピン→＋、６番ピン→－に変更	池田	玉村			audio-technica	
変更	変更者	年月日	変更記事						