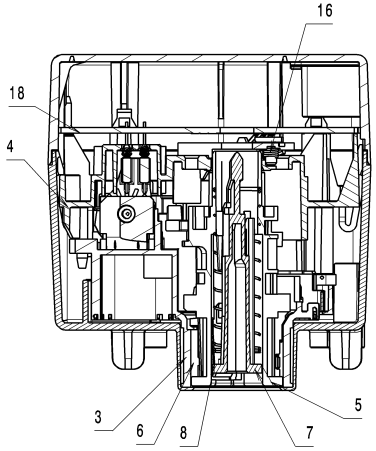

SECTION C-C

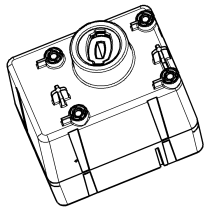

ISO VIEW
SCALE 1:2

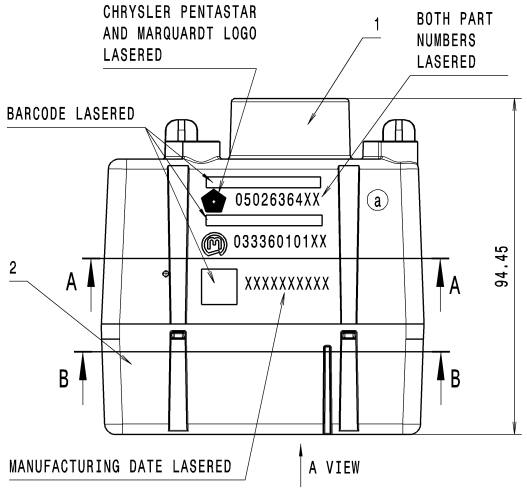

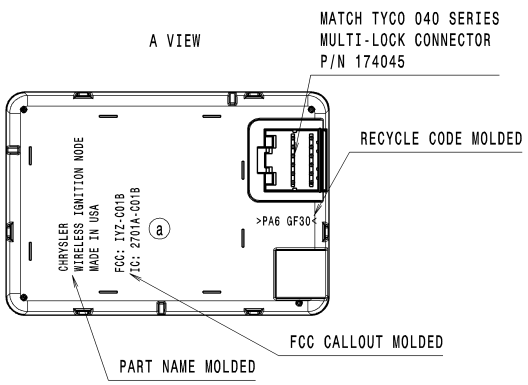

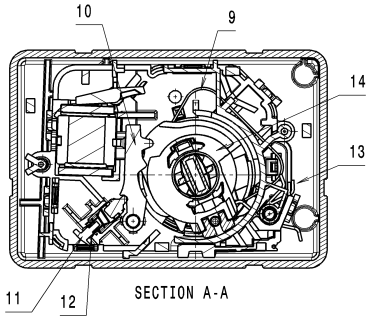

SECTION A-A

START STOP BUTTON (SSB)
FUNCTION SCHEDULE

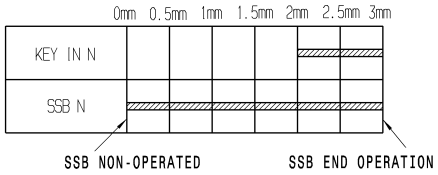

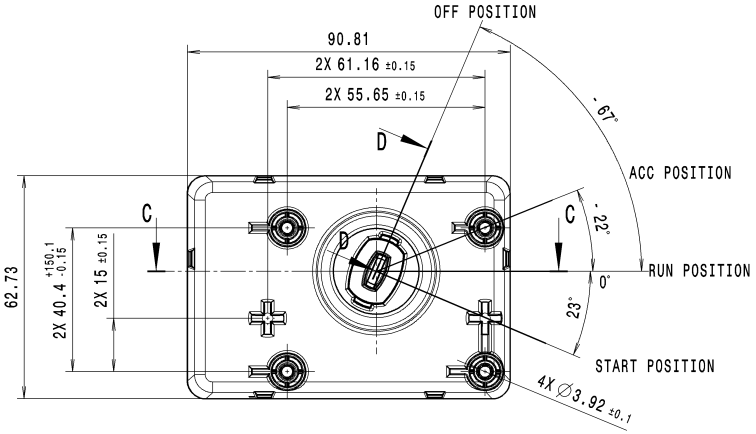

WIN FUNCTION SCHEDULE

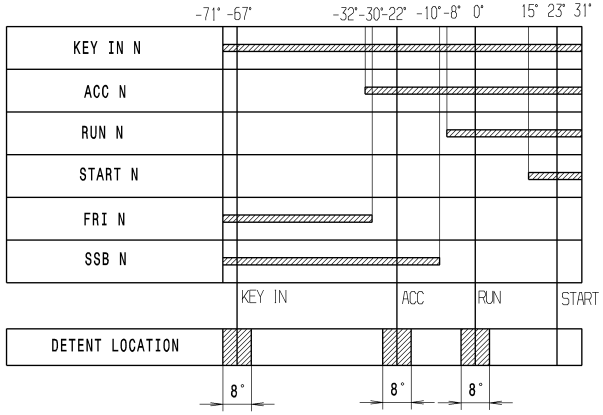

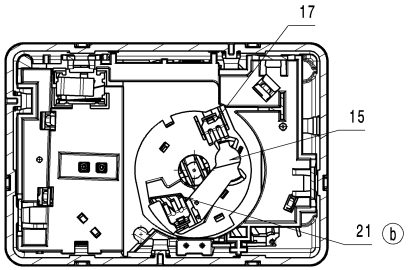

SECTION B-B

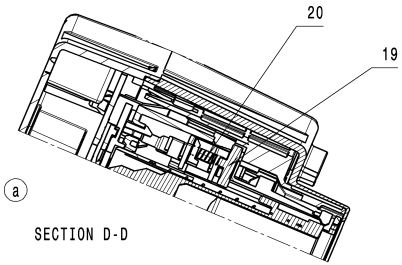

SECTION D-D

THE USE OF REGRIND IS NOT ALLOWED

NOTES:
1. SWITCH MUST MEET CHRYSLER PF11125A.
2. SWITCH ACCORDING TO TLB 941.000.019.

-	-	-	-	-	-	-	-	-
d c b -	-	-	-	CPM 493	05026364AF	-	3336	0101-04
-	-	Aufschrift LABEL	Bild FIGURE	Oberflaeche Messstelle FINISH MEASURING POINT	Kundennummer Customer Part #	Teile-/Werkstoff-Nr. PART-/ MATERIAL-No.	1.Verwendung 1. APPLICATION	Art.-PI ITEM-PI

fuer Form und Lage FOR SHAPE AND LOC.	⊚ ⌯	0.1	Allgemeintoleranzen UNTOLERANCED DIMENSIONS					Pause COPY	Blatt SHEET 01	Typ F	Zeichn./DRAWING NO. 33360101	Index d
fuer Winkel FOR ANGLE ± 2°	+0.25 0	+0.09 -0.25	PROJEKTION	Abmasse und Angaben in mm	Laengen LENGTH	Radien RADIT			Original DIN A2	Massstab SCALE 1:1	
				ALL DIMENSIONS ARE IN MILLIMETRES	0-6 ± 0.1	± 0.2			0 10 20 30mm		
					>6-15 ± 0.15	± 0.3				ZUENDSTARTSCHALTER	
					>15-30 ± 0.2	± 0.5					
					>30-70 ± 0.3						
					>70-120 ± 0.4	± 10%					
					>120-200 ± 0.8						

c	57385	25.03.08	SEYB					CAD: CATIA_V5	
b	56637	12.02.08	ZHOU					gez./DRAWN BY 27.02.07 SEYB	
a	54845	29.11.07	ZHOU					gepr./CHECKED BY	
	53936	23.10.07	ZHOU	d	57864	22.04.08	MUS	Ersatz fuer/REPLACEMENT OF	MARQUARDT
Ausg. ISSUE	Aenderung REVISION	gez. DRAWN BY		Ausg. ISSUE	Aenderung REVISION	gez. DRAWN BY			

©THIS DRAWING IS THE EXCLUSIVE PROPERTY OF MARQUARDT GMBH. WITHOUT THEIR CONSENT IT MAY NOT BE REPRODUCED OR GIVEN TO THIRD PARTIES.

CONFIDENTIAL

VERTRAULICH

©Alle Rechte bei Marquardt GmbH, auch fuer den Fall von Schutzrechtsanmeldungen. Jede Verfuegungsbefugnis, wie Kopier- und Weitergaberecht, bei uns.