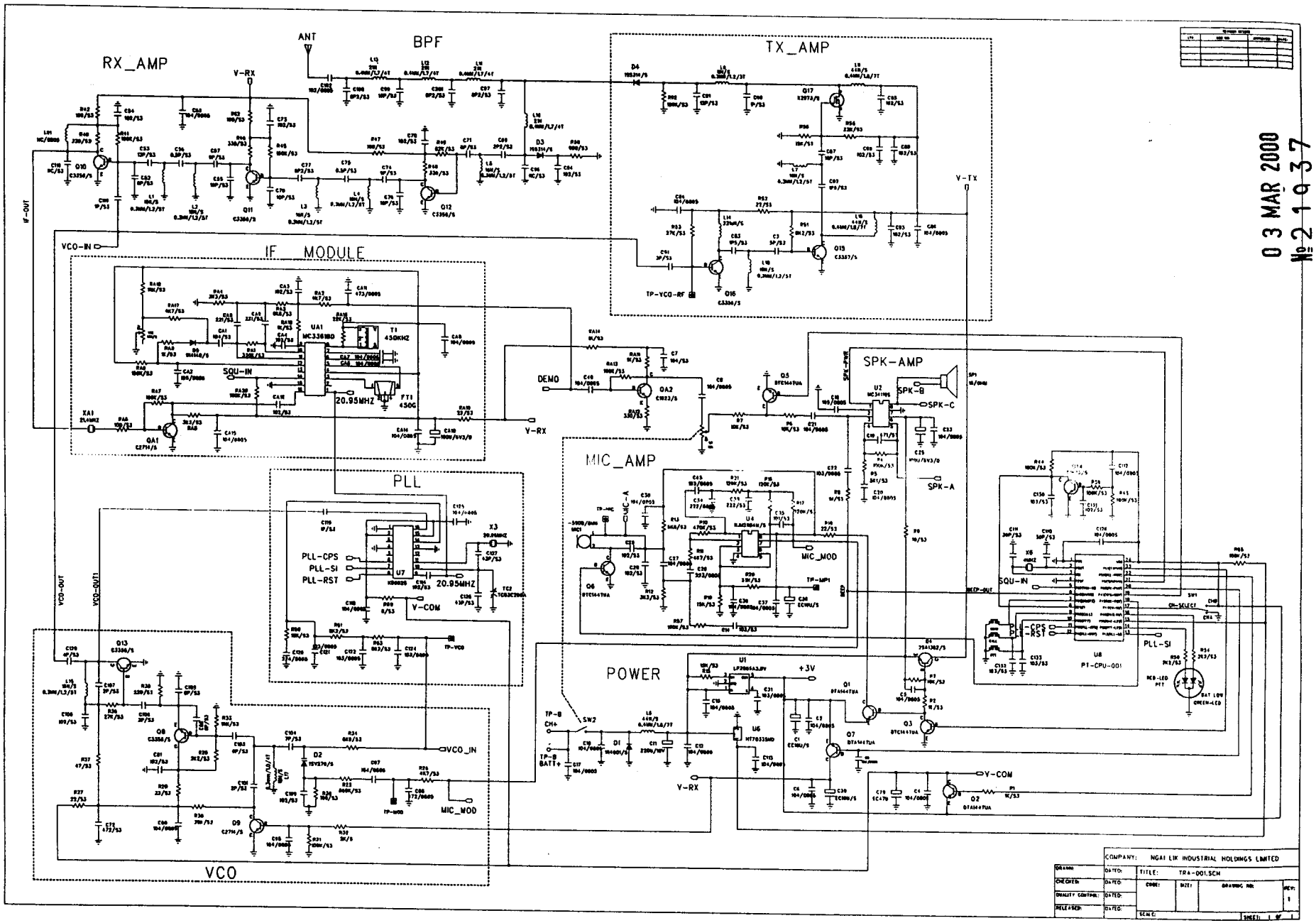

03 MAR 2000
No 21037